Bracelet de montre

1. Tambour

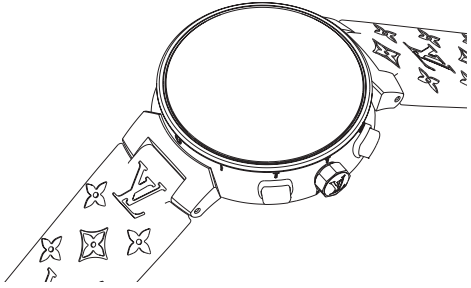

2. Autres / Others / その他 / 其他表带

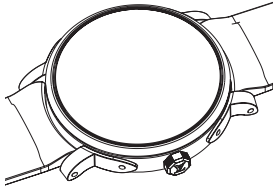

Escale

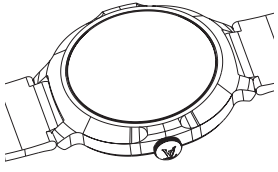

Voyager



LV
Fifty Five

Vous venez d’acquérir un bracelet
de montre Louis Vuitton
et nous vous en remercions.

Nos bracelets sont le fruit d’un artisanat
associant créativité et savoir-faire.

Conseils d’entretien

Bracelet cuir

Matière noble, le cuir vieillit et se patine. La durée de vie de votre bracelet dépend de la fréquence d’utilisation de votre montre et de l’humidité auxquelles il est soumis. Nous vous recommandons de changer votre bracelet tous les six à huit mois. Les bracelets en cuir sont particulièrement délicats : éviter tout contact prolongé avec l’eau qui pourrait provoquer une usure accélérée.

Bracelet caoutchouc

Pour votre confort, nous vous conseillons de nettoyer régulièrement votre bracelet à l’eau savonneuse. Rincez-le ensuite soigneusement à l’eau claire.

Bracelet métal

Afin de maintenir votre bracelet métal en bon état et de lui assurer une durée de vie optimale, nous vous recommandons de le nettoyer régulièrement.

Il est conseillé d'utiliser une brosse douce et de l'eau savonneuse tiède pour éliminer les dépôts accumulés entre ses maillons. Rincez-le ensuite soigneusement à l'eau douce et essuyez-le avec un chiffon doux et sec.

Selon votre typologie de bracelet vous pouvez :

- soit le changer vous-même (bracelet interchangeable),
- soit confier cette opération à votre magasin Louis Vuitton.

Bracelet interchangeable pour les montres Tambour

Les bracelets interchangeables des montres Tambour sont équipés d'un système breveté par Louis Vuitton, qui vous permet en un seul geste de changer votre bracelet de montre Louis Vuitton.
Si vous possédez plusieurs bracelets déjà équipés d'une boucle, vous multiplierez ainsi le plaisir de les porter et pourrez varier le style de votre montre au rythme de vos envies.

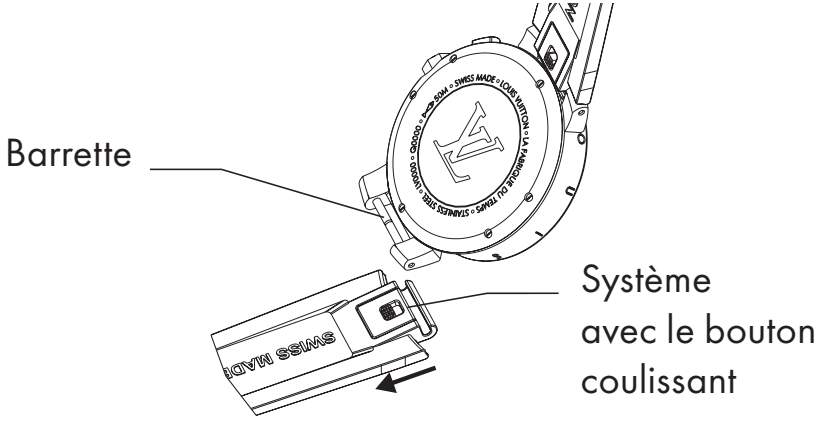

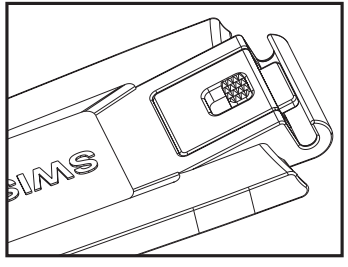

Système
interchangeable
fermé

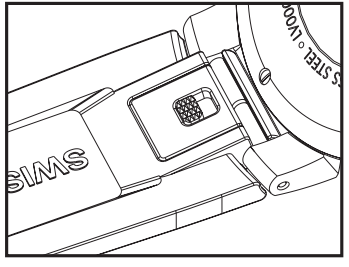

Système
interchangeable
ouvert

Accrocher & Détacher son bracelet :
Le brin le plus court avec la boucle s'accroche côté 12h, le brin le plus long s'accroche côté 6h.
Le côté du bracelet présentant le bouton coulissant est appelé le dos du bracelet. Il doit donc être placé du côté du dos de la montre.

Pour accrocher votre bracelet,
veuillez suivre les étapes suivantes :

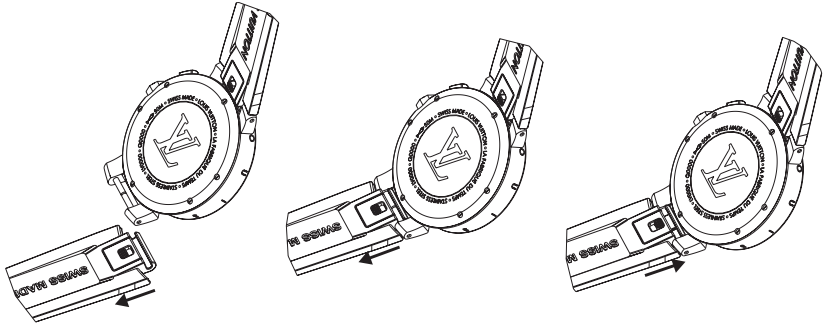

Étape 1 : Tirer	Étape 2 : Tenir	Étape 3 : Relâcher
Tirer le bouton coulissant vers le bas	Maintenir le bouton vers le bas	Relâcher, le bracelet est fermé

Vérifiez toujours que votre bracelet
soit bien fixé en tirant légèrement dessus
avant de porter votre montre.

Pour détacher votre bracelet, effectuer
la même manipulation en sens inverse.

Louis Vuitton ne pourra être tenue
responsable en cas de mauvaise
manipulation lors du changement
de bracelet.

Autres bracelets de montres Louis Vuitton

Pour changer les bracelets de nos autres modèles de montres, nous vous invitons à vous rendre dans un magasin Louis Vuitton. Nos vendeurs pourront vous présenter les collections et monter le bracelet de votre choix sur votre montre.

You have just purchased a Louis Vuitton watchstrap and we congratulate you for your choice.

Our watchstraps are handcrafted by craftsmen known for their creativity and savoir-faire.

Upkeep

Leather watchstrap

Leather is a noble material; it therefore ages and acquires a patina. The life of your strap will depend on its exposure to moisture and how often you wear your watch.
We recommend that you change your strap every six to eight months at a Louis Vuitton store. Leather straps are particularly delicate and you should avoid prolonged contact with water as this could accelerate wear.

Rubber watchstrap

For your comfort, we advise you to clean your strap regularly with soapy water. Rinse it carefully with fresh water.

Steel bracelet

To maintain your steel bracelet in good condition and ensure its longevity, we advise you to clean it regularly using a soft brush and tepid soapy water to eliminate the deposits accumulated between the links.

Rinse it carefully with fresh water and wipe it with a soft, dry cloth.

Depending on the type of watchstrap you can:

- either change the strap yourself (interchangeable watch strap),
- or change the strap at a Louis Vuitton store.

Interchangeable straps for Tambour watches

The interchangeable straps of Tambour watches are equipped with a Louis Vuitton-patented system that allows you to change the strap of your Louis Vuitton watch with one single move. If you own many different straps equipped with a buckle, you can enhance the pleasure of wearing them and vary the style of your watch according to your preferences at any given moment.

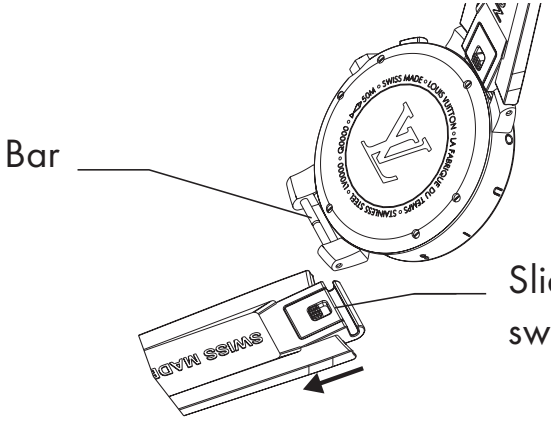

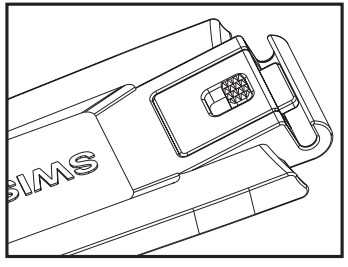

Closed switch

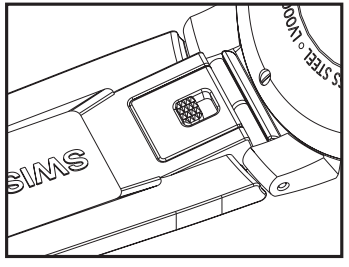

Open switch

Attach & remove the watchstrap bracelet:
The shortest piece of the watchstrap featuring the buckle, is attached to the side of the watch displaying 12 o'clock and the longest piece to the side showing 6 o'clock.
The side of the strap featuring the sliding switch is referred to as the back of the bracelet. It should therefore be placed at the back of the watch.

To attach the strap to the watch, please follow the steps below:

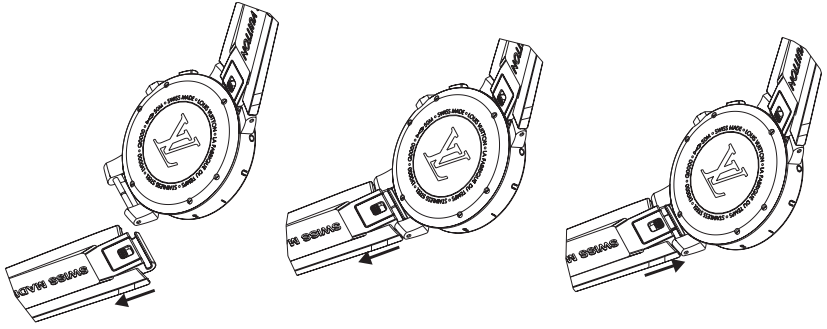

Step 1 : Slide	Step 2 : Hold	Step 3 : Release
Slide the switch downwards	Keep the switch at the bottom	Release the switch, the strap is firmly attached

Always check your watchstrap is properly attached to the watch case by pulling it gently before you wear your timepiece.

To detach the strap from your watch, do the same process in reverse.

Louis Vuitton cannot be held responsible in any event of mishandling during the strap change process.

Other straps for Louis Vuitton watches

To change the straps that fit our other watch models, we encourage you to visit a Louis Vuitton store.
Our sales associates can present you the watchstrap offer and attach the strap of your choice to your watch.

ルイ・ヴィトン製品をお求めいただき、誠にありがとうございました。

ルイ・ヴィトンのウォッチ用ストラップ/ブレスレットは、創造性とサヴォアフェール（匠の技）が融合したクラフツマンシップに基づき手作業で製作されています。

取扱い上の注意

レザーストラップ

上質なレザーは、ご使用いただくにつれて風合いが生まれ、つやを帯びていきます。レザーストラップの耐用期間は、ウォッチの着用頻度や着用される環境（温度や湿度）によって異なりますが、6 ~ 8 ヶ月に 1 度交換いただくことをおすすめいたします。
レザーストラップは、極めてデリケートな素材を使用しています。劣化を早める原因になりますので、水や液体類との接触は避けてください。

ラバーストラップ

ラバーストラップを快適に着用いただくために、定期的なお手入れをおすすめします。薄めた中性の石鹸水で洗った後、真水で充分に洗剤を洗い流してください。

メタルブレスレット

メタルブレスレットを良好な状態に保ち、末永くご愛用いただくために、定期的に汚れを拭き取ることをおすすめします。
中性の石鹸を少し溶かしたぬるま湯を使い、柔らかいブラシでリンクの間に溜まった

汚れを丁寧に落としてください。真水で充分に洗い流した後、柔らかい清潔な乾布で水分をよく拭き取ってください。

ストラップ / ブレスレットの種類によって、次の場合がございます :
• ご自身で付け替え可能な場合 (インターチェンジャブル・ストラップ)。
• ルイ・ヴィトン ストアで付け替えが必要な場合。

タンブール ウォッチ用 インターチェンジャブル・ストラップ

タンブール ウォッチのインターチェンジャブル・ストラップは、ルイ・ヴィトンが特許を取得したシステムを備え、ご自身で簡単にストラップの付け替えが可能です。すでにバックルの付いたインターチェンジャブル・ストラップを複数お持ちの場合には、気分やシーンに合わせてストラップを付け替えて、さまざまなスタイルでウォッチをお楽しみいただけます。

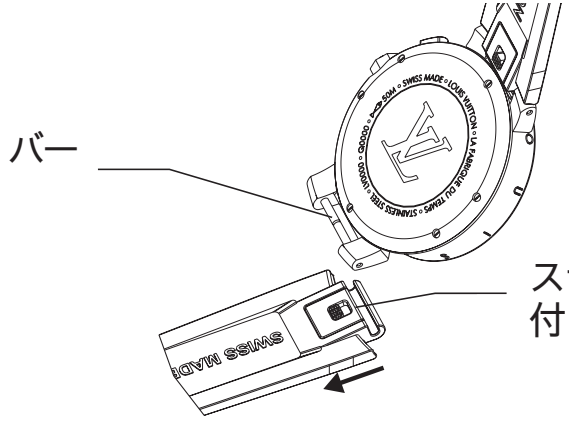

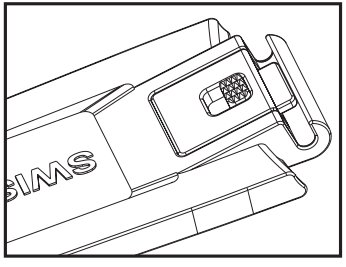

インターチェン
ジャブル・システムが
閉じた状態

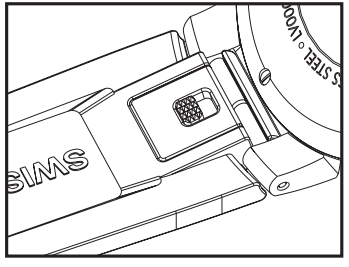

インターチェン
ジャブル・システムが
開いた状態

ストラップの取り付けと取り外し :
バックルの付いた短い方のストラップを
12 時側、長い方のストラップを 6 時側に
取り付けます。
スライドボタンのある面が、ストラップの
裏面です。この面がウォッチの裏蓋側に
来るように取り付けます。

ストラップを取り付けるには、次のステップに従ってください :

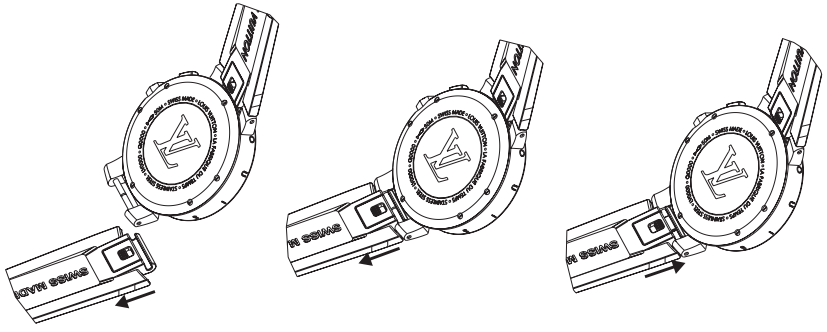

ステップ 1 :
スライド

スライド
ボタンを
下側にスライド
させます

ステップ 2 :
ホールド

ボタンを
下側に
スライドした
状態を
保ちます

ステップ 3 :
リリース

ボタンから
手を放すと、
ストラップが
固定されます

ウォッチを着用される前に必ず、ストラップを軽く引っ張り、しっかり固定されていることをご確認ください。

ストラップを取り外すには、同じ操作を逆の手順で行ってください。

ストラップ交換の際の誤操作による不具合や事故に関しては、ルイ・ヴィトンはいかなる責任も負いかねますので予めご了承ください。

その他のルイ・ヴィトン ウォッチの ストラップ / ブレスレット

その他のモデルのウォッチのストラップ / ブレスレットの交換をご希望の際は、ウォッチをルイ・ヴィトン ストアまでお持ちください。
スタッフが多彩なストラップ・コレクションをご紹介し、お選びいただいたストラップ / ブレスレットをウォッチに取り付けます。

製品に関するお問合せは、お近くのルイ・ヴィトン ストアまたはクライアントサービスまでご連絡いただきますようお願い申しあげます。

ルイ・ヴィトン ジャパン株式会社
クライアントサービス T 0120 00 1854

感谢您选购了本款路易威登腕表表带 / 表链。

我们的表带是结合创意设计与精湛技艺的顶级手工艺结晶。

保养建议

皮革表带

高贵的皮革材质会自然而然地随着时日而逐渐老化并产生古雅的光泽。您这款皮表带的使用寿命视您佩戴腕表的频率及表带是否承受潮湿的状况而定。我们建议您每六至八个月前往路易威登专卖店更换您的表带。
皮革表带特别精致脆弱，因此请您避免表带长时间接触水分，以免加速表带的磨损。

橡胶表带

为了让您佩戴更为舒适，我们建议您定期使用肥皂水清洗您的表带，然后再细心地用清水冲洗干净。

金属表链

为使金属表链保持最佳状态并确保最长久的使用寿命，请您经常定期清洁表链。

我们建议您先使用柔软的刷子和温和的肥皂水来清除囤积在链节间的污垢，再细心地用清水冲洗干净并用柔软的干布将表链彻底擦干。

根据表带的类型，您可选择：
- 自己更换（可互换式表带）；
- 或请路易威登专卖店为您更换。

Tambour 系列腕表的可互换式表带

Tambour 系列腕表的可互换式表带均配备路易威登获有专利的互换机制，让您能够以两三个简单步骤便轻松更换路易威登腕表的表带。
如果您拥有多条已配备扣环的表带，您更可以尽情享受佩戴互换式表带的乐趣，在任何时刻都能随心所欲地转换腕表的风格。

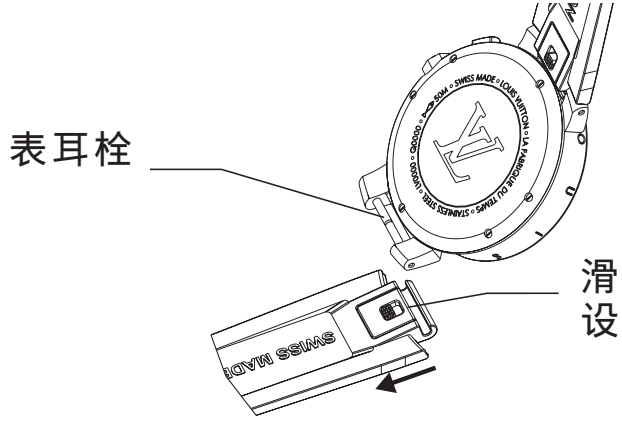

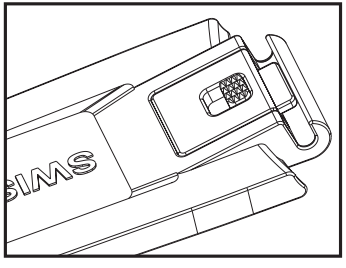

互换机制：
关闭

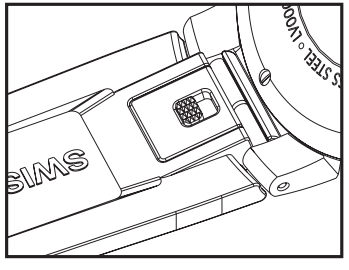

互换机制：
开启

表带的组装与拆卸：

较短的表带部分配备扣环设计，必须系扣在 12 点钟这一端，较长的表带部分系扣在 6 点钟这一端。

备有滑动扣钮的这一面表带被称为表带背面，因此它必须对着表背这一面组装。

欲系上表带，请依照下述步骤进行：

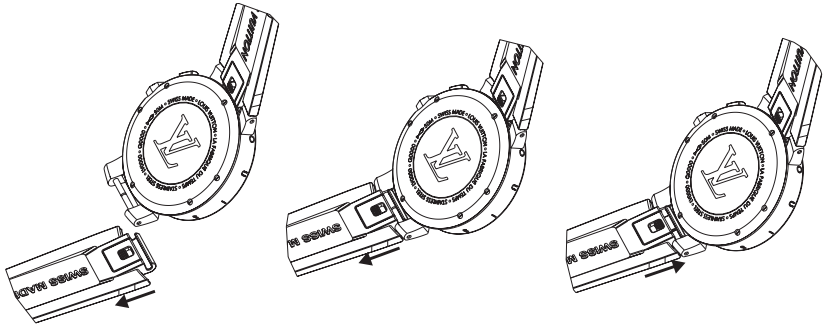

步骤 1：
滑动

将扣钮
往下滑动

步骤 2：
按住

往下按住
扣钮

步骤 3：
放开

放开扣钮，
表带即锁扣
固定

扣上表带后，切记要轻轻拉一下，以确认表带确实锁扣固定在表耳上，才能佩戴在腕上。

欲拆卸表带，请以相反步骤操作即可。

若因更换表带时操作不当而引起任何损坏，路易威登不承担责任。

路易威登腕表的其他类型表带 / 表链

如果要更换其他系列表款的表带或表链，请您前往路易威登专卖店。
店内销售员将为您介绍表带系列产品并为您更换上您所选的表带。

© Louis Vuitton Malletier
louisvuitton.com
Imprimé en France, mai 2017