

LOUIS VUITTON

LA FABRIQUE DU TEMPS

Montre Quartz
User guide

French / Français

English

Arabic / العربية

Chinese (simplified) / 简体中文

Chinese (traditional) / 繁體中文

Czech / Čeština

Dutch / Nederlands

German / Deutsch

Greek / Ελληνικά

Hebrew / עברית

Hungarian / Magyar

Italian / Italiano

Japanese / 日本語

Korean / 한국어

Norwegian / Norsk

Portuguese / Português

Russian / Русский

Spanish / Español

Swedish / Svenska

Turkish / Türkçe

Cette pièce horlogère s’inscrit dans la tradition de savoir-faire que Louis Vuitton apporte à chacune de ses créations. Les artisans et les maîtres horlogers de notre manufacture La Fabrique du Temps à Genève sont animés au quotidien par la recherche de l’excellence.

Vous trouverez dans ce manuel d’utilisation des conseils pour la mise à l’heure et l’entretien de votre montre.



1. Heures-Minutes

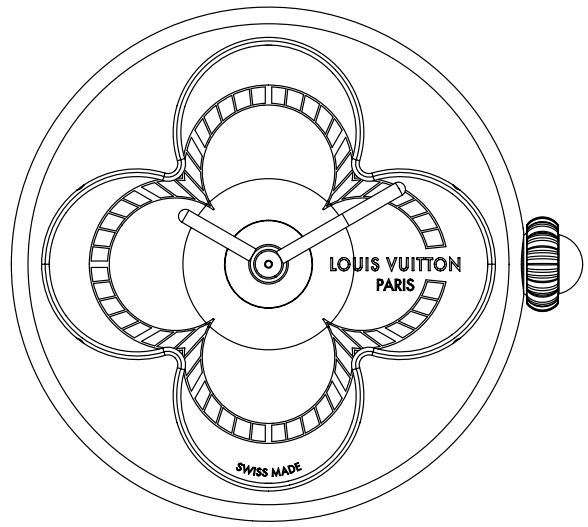

2. Heures-Minutes-Date



3. Heures-Minutes-GMT



1. Heures-Minutes

Mise à l’heure :

Étape 1 : tirez la couronne en position 1.

Étape 2 : tournez la couronne dans le sens horaire pour faire avancer les aiguilles des heures et des minutes.

Étape 3 : repoussez la couronne en position 0.

Précautions d’emploi : ne changez jamais l’heure lorsque la montre est en contact avec de l’eau.

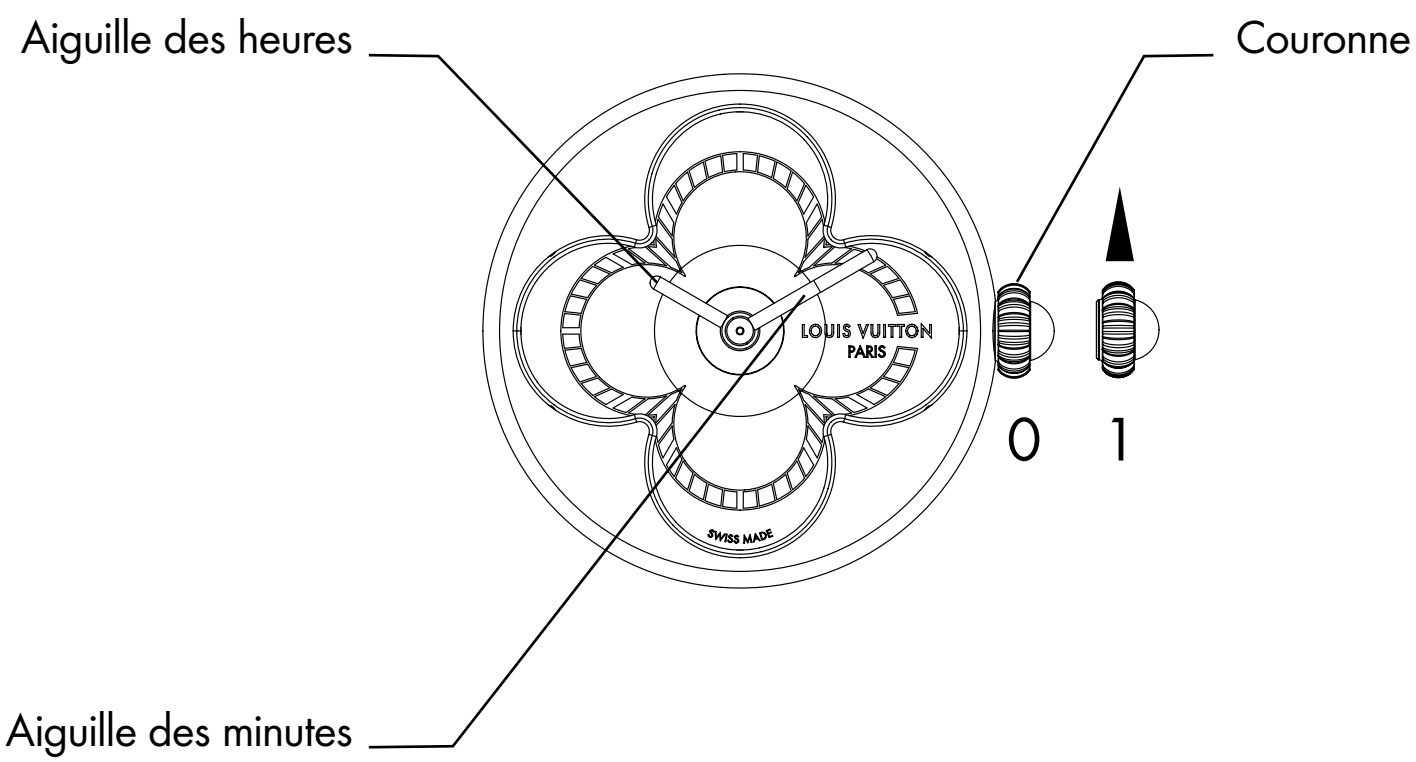

Caractéristiques techniques du mouvement Ronda 1032

- Tension nominale de la pile : 1,55 V
- Composition chimique de la pile : oxyde d’argent
- Type de pile compatible : pile bouton 379
- Durée de vie standard de la batterie : 60 mois
- La pile est remplaçable, mais uniquement par un professionnel
- Étanchéité : 3 ATM (30 m)

Caractéristiques techniques de la collection Color Blossom

- W7PG21 : or rose 750/1000, nacre blanche, 103 diamants de taille brillant pour un total de ~0,91 carat, un diamant de taille rose pour un total de ~0,03 carat
- W7YG21 : or jaune 750/1000, amazonite
- W7PG51 : or rose 750/1000, nacre blanche teintée rose
- W7ST71 : acier, nacre blanche



2. Heures-Minutes-Date

Mise à l’heure et changement de date :

Étape 1 : tirez la couronne en position 1.

Étape 2 : tournez la couronne pour faire avancer ou reculer l’aiguille des heures. Cette manipulation permet également de faire avancer ou reculer la date.

Étape 3 : tirez la couronne en position 2.

Étape 4 : tournez la couronne pour faire avancer ou reculer l’aiguille des minutes.

Étape 5 : repoussez la couronne en position 0.

Précautions d’emploi : ne changez jamais l’heure lorsque la montre est en contact avec de l’eau.

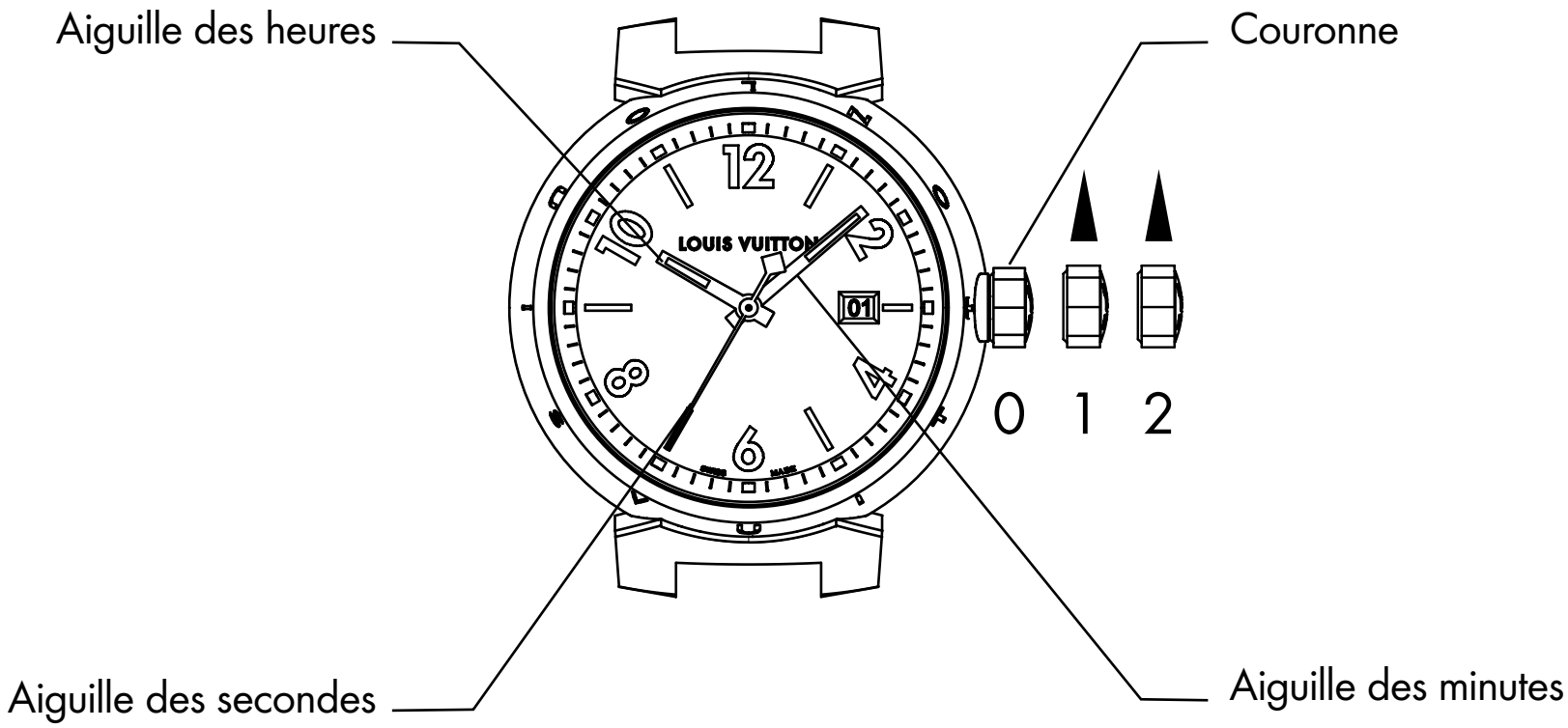

3. Heures-Minutes-GMT

Mise à l’heure locale :

Étape 1 : tirez la couronne en position 2.

Étape 2 : tournez la couronne vers la gauche ou vers la droite pour faire avancer ou reculer les aiguilles des heures et des minutes.

Mise à l’heure du second fuseau horaire :

Étape 3 : tirez la couronne en position 1.

Étape 4 : tournez la couronne dans le sens inverse des aiguilles d’une montre pour faire avancer l’aiguille du second fuseau horaire.

Étape 5 : repoussez la couronne en position 0.

Précautions d’emploi : ne changez jamais l’heure lorsque la montre est en contact avec de l’eau.

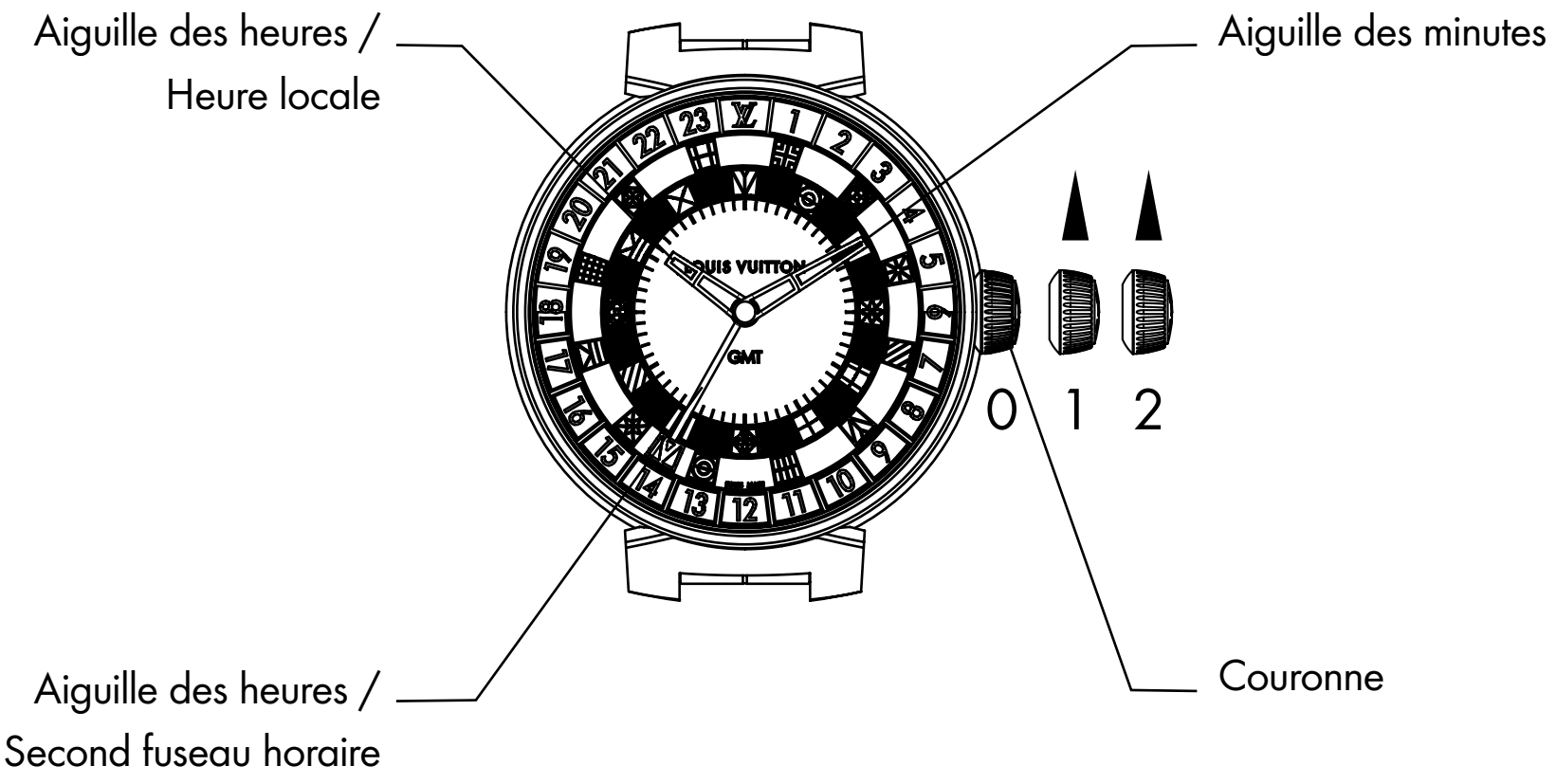

Précautions d'usage

⚠ AVERTISSEMENT

- **RISQUE D'INGESTION :** ce produit contient une pile bouton.
- L'ingestion peut entraîner la **MORT** ou des blessures graves.
- Une pile bouton avalée peut provoquer des **brûlures chimiques internes** en moins de **2 heures**.
- **Gardez** les piles neuves et usagées **HORS DE PORTÉE DES ENFANTS**.
- **Consultez immédiatement un médecin** si vous soupçonnez qu'une pile a été avalée ou insérée dans une partie du corps.



AVERTISSEMENT



Contient une pile bouton. Gardez hors de portée des enfants.
En cas d'ingestion, consultez immédiatement un médecin.
Une pile bouton au lithium peut causer des blessures graves, voire mortelles, en moins de 2 heures.

- Retirez et recyclez ou jetez immédiatement les piles usagées conformément aux réglementations locales et les tenir hors de portée des enfants.
- Si le compartiment des piles ne se ferme pas correctement, cessez d'utiliser le produit et tenez-le éloigné des enfants.
- Les piles ne doivent **PAS** être jetées avec les ordures ménagères, ni incinérées.
- Appelez un centre antipoison local pour obtenir des informations sur le traitement.
- Les piles usagées peuvent causer des blessures graves ou mortelles.
- Les piles non rechargeables ne doivent pas être rechargées.
- Les piles ne doivent pas être déchargées de force, rechargées, démontées, chauffées au-delà de la température spécifiée par le fabricant, ni incinérées.

Cela pourrait entraîner des blessures dues à un dégagement de gaz, une fuite ou une explosion, provoquant des brûlures chimiques.

Comment entretenir votre montre ?

Nous vous conseillons de faire entretenir votre montre dans votre magasin Louis Vuitton tous les 5 ans pour garantir son bon fonctionnement.

Pour éviter la magnétisation de votre montre, limitez le contact avec les aimants, les téléphones et les scanners de sécurité. Protégez votre montre contre les chocs externes qui peuvent avoir des répercussions graves sur son fonctionnement. Veuillez la retirer lorsque vous effectuez des activités physiques et des sports intenses (soulèvement d'objets lourds, golf, natation, etc.).

L'exposition à des températures extrêmes peut provoquer une légère condensation sous le verre de la montre. Celle-ci disparaîtra d'elle-même et n'affectera pas le fonctionnement de la montre. Si la condensation ne disparaît pas, veuillez contacter un magasin Louis Vuitton. Évitez tout contact avec l'eau pour ne pas abîmer les modèles équipés d'un bracelet en cuir.

Pour nettoyer votre montre, frottez-la avec un chiffon doux sec. Il n'est pas recommandé de nettoyer les bracelets en cuir, car ils se patineront avec le temps et l'usure. La durée de vie d'un bracelet en cuir dépend de son exposition à l'humidité et de sa fréquence d'utilisation. Rangez votre montre dans l'écrin fourni lors de l'achat ou dans un endroit frais, sec, à l'abri de la poussière, de l'humidité et des températures extrêmes.

Approvisionnement durable

Louis Vuitton a obtenu la certification Responsible Jewellery Council confirmant la mise en application au quotidien des principes moraux, sociaux, sociétaux et environnementaux promus par le RJC. Tous les métaux précieux et les diamants utilisés dans nos collections de joaillerie et d'horlogerie proviennent de partenaires également certifiés par le RJC.

Les diamants Louis Vuitton ont été acquis ou achetés auprès de sources légitimes non impliquées dans le financement de conflits, en conformité avec les Résolutions des Nations Unies et les lois nationales en vigueur. Louis Vuitton garantit que ces diamants sont « conflict-free » et confirme son adhésion au respect des directives System of Warranty du World Diamond Council.

Les diamants Louis Vuitton sont exclusivement d'origine naturelle et non traités, sur la base de connaissances personnelles et / ou de garanties écrites fournies par le fournisseur de ces diamants.

Pour ses diamants de pavage la Maison Louis Vuitton sélectionne des diamants de couleurs allant de D à G et de pureté allant de IF à VVS.

L'utilisation de fluides incolores et de chauffage est reconnue comme une pratique traditionnelle lapidaire en complément de la taille et du polissage de certaines pierres de couleur, ainsi que le blanchissement des perles. Nos gemmes ont pu faire l'objet de ces pratiques générales d'embellissement (décret n°2002-65 du 14 janvier 2002).
Les saphirs et les rubis de pavage peuvent avoir été chauffés.
Les émeraudes de pavage peuvent présenter des traces d'huile incolore.

Louis Vuitton garantit que les diamants et les produits intégrant des diamants couverts ou transférés n'ont pas été taillés à partir de diamants originaires de, exportés de ou ayant transité par la Russie après le 31 décembre 2023. Louis Vuitton garantit également que les diamants et les produits intégrant des diamants d'un poids égal ou supérieur à 0,5 carat ou 0,1 gramme par diamant couverts ou transférés n'ont pas été taillés à partir de diamants originaires de Russie ou exportés de Russie, même s'ils ont été transformés dans un pays tiers. Louis Vuitton est en mesure de fournir, sur demande, des justificatifs confirmant cette déclaration qu'il continuera par ailleurs de respecter.

Photos : Still Life Blossom : Thomas Lagrange / Savoir-Faire LFT : Piotr Stokłosa

This timepiece embodies the tradition of savoir-faire found in every Louis Vuitton creation. The craftspeople and master watchmakers at our workshop in Geneva, La Fabrique du Temps, continue the quest for excellence that inspires them each and every day.

In this user's manual, you will find instructions on setting your watch, as well as detailed care guidelines.



1. Hours-Minutes

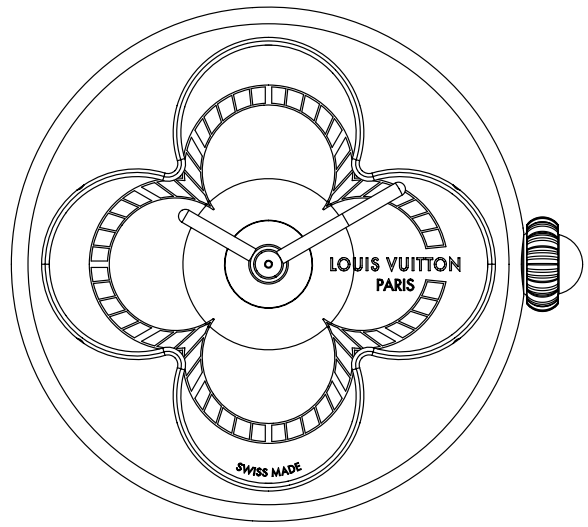

2. Hours-Minutes-Date



3. Hours-Minutes-GMT



1. Hours-Minutes

Setting the time:

Step 1: pull the crown out to position 1.

Step 2: turn the crown clockwise to advance the hour and minute hands.

Step 3: push the crown back to position 0.

Precautions: never change the time while the watch is in contact with water.

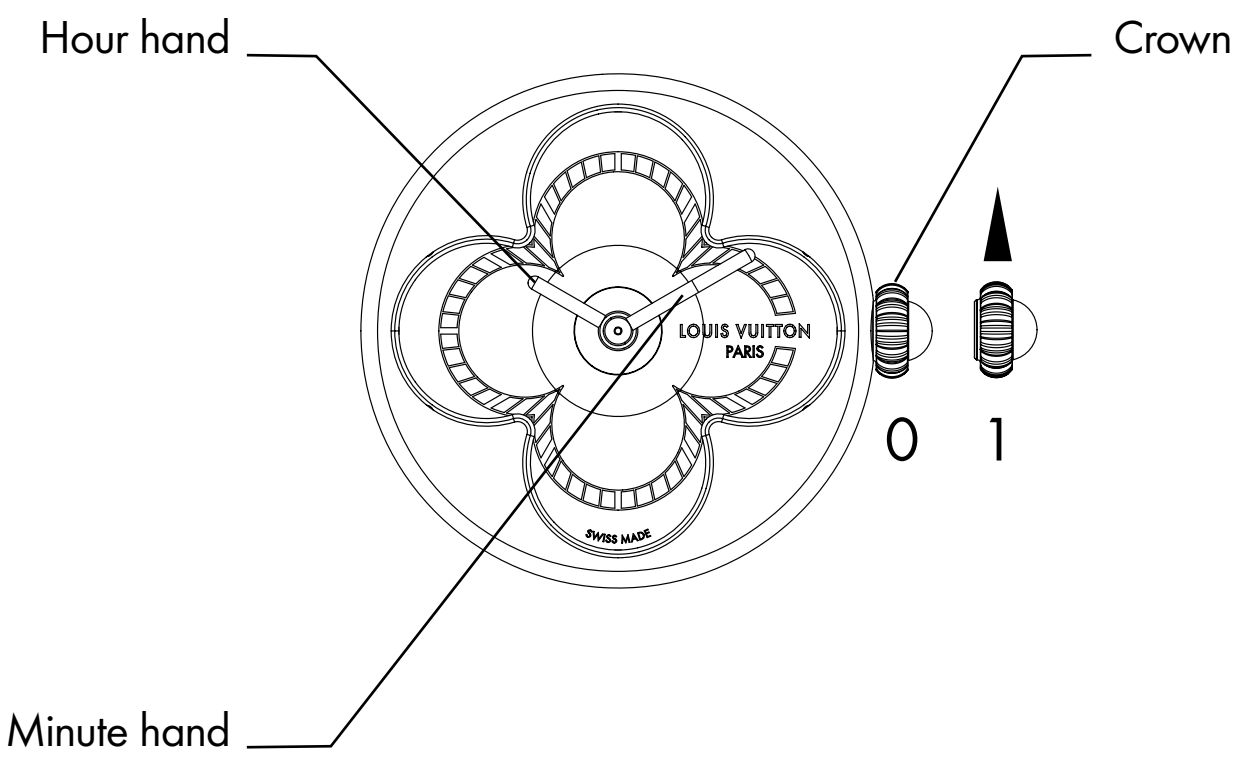

Technical specifications of the Ronda 1032 movement

- Nominal battery voltage: 1.55 V
- Battery chemical composition: silver oxide
- Compatible battery type: 379 button cell
- Standard battery life: 60 months
- The battery is replaceable, but only by a professional
- Water resistance: 3 ATM (30 m)

Technical characteristics of the Color Blossom collection

- W7PG21: 750/1000 rose gold, white mother-of-pearl, 103 brilliant-cut diamonds totalling ~ 0.91 carat, one rose-cut diamond for ~ 0.03 carat
- W7YG21: 750/1000 yellow gold, amazonite
- W7PG51: 750/1000 rose gold, white mother-of-pearl with pink hues
- W7ST71: stainless steel, white mother-of-pearl



2. Hours-Minutes-Date

Setting the time and the date:

Step 1: pull the crown out to position 1.

Step 2: turn the crown to move the hour hand forwards or backwards.
This manipulation also moves the date forwards or backwards.

Step 3: pull the crown out to position 2.

Step 4: turn the crown to move the minute hand forwards or backwards.

Step 5: pull the crown out to position 0.

Precautions: never change the time while the watch is in contact with water.

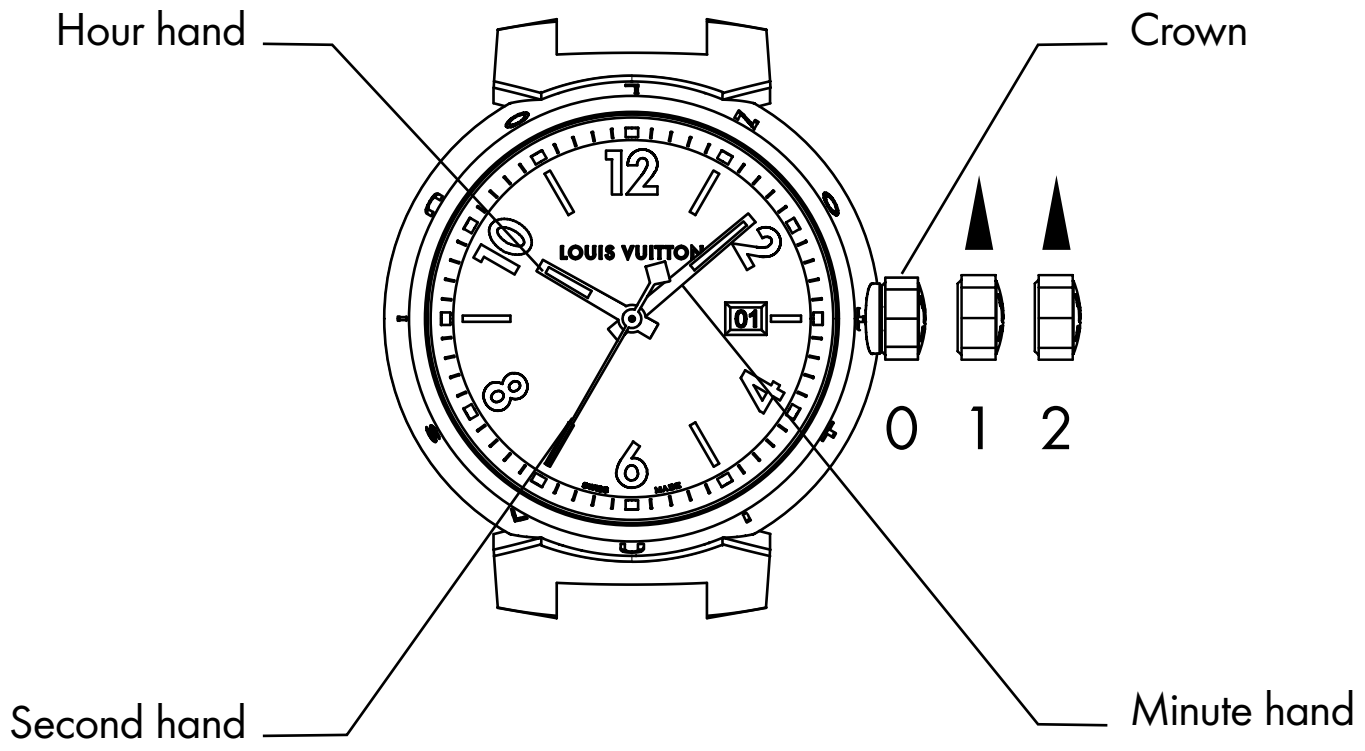

3. Hours-Minutes-GMT

Setting the local time:

Step 1: pull the crown out to position 2.

Step 2: turn the crown from left to right – or right to left – to move the hour and minute hands.

Setting the time for the second time zone:

Step 3: pull the crown out to position 1.

Step 4: turn the crown anti-clockwise to move the second time-zone hand.

Step 5: pull the crown out to position 0.

Precautions: never change the time while the watch is in contact with water.

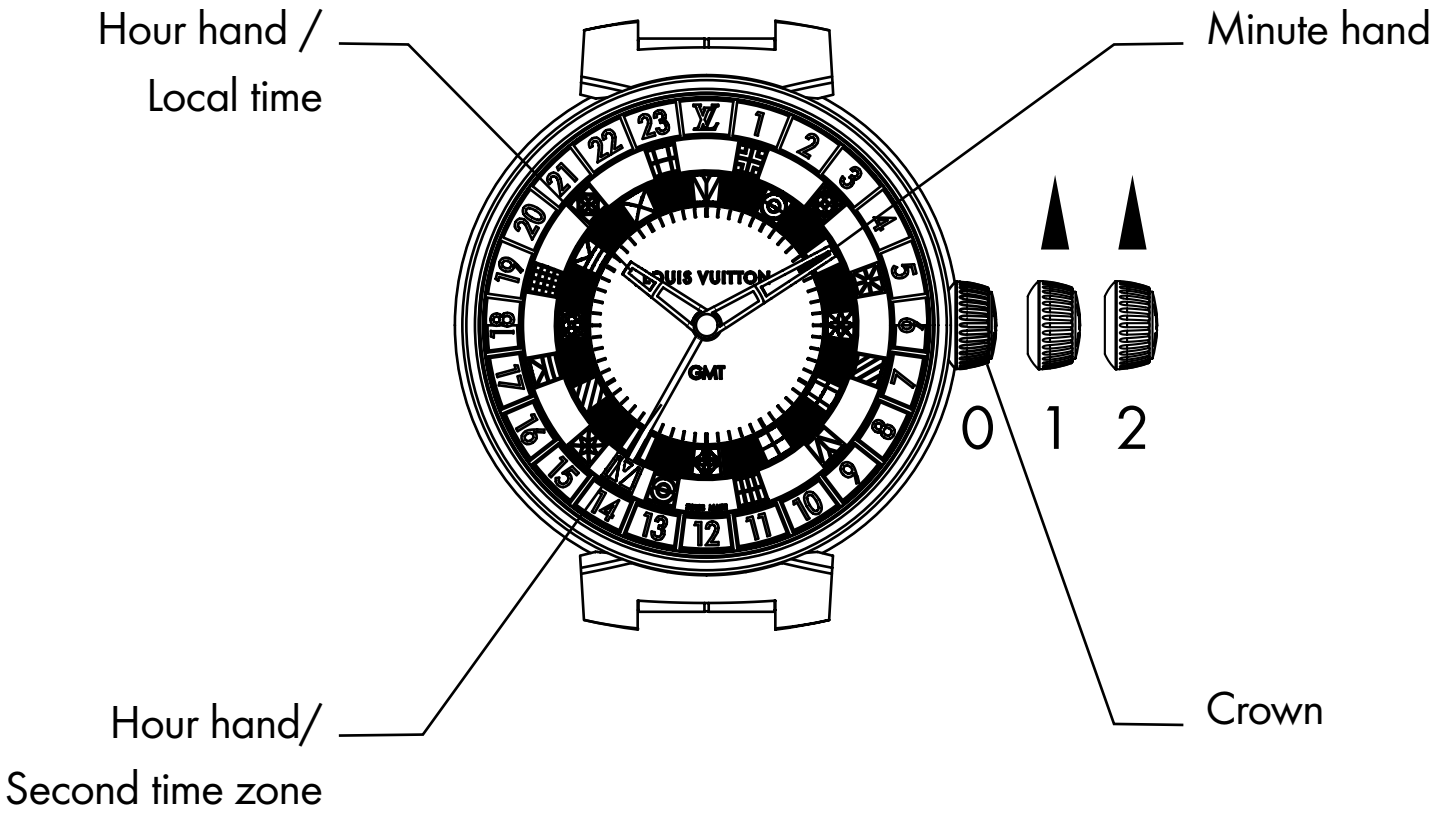

Precautions for use

⚠ WARNING

- **INGESTION HAZARD:** this product contains a button cell or coin battery.
- **DEATH** or serious injury can occur if ingested.
- A swallowed button cell or coin battery can cause **Internal Chemical Burns** in as little as **2 hours**.
- **Keep** new and used batteries **OUT OF REACH of CHILDREN**.
- **Seek immediate medical attention** if a battery is suspected to be swallowed or inserted inside any part of the body.



WARNING



Contains button/coin battery. Keep out of reach of children.
If swallowed, seek immediate medical attention.
Lithium button/coin battery can cause severe or fatal injuries within 2 hours.

- Remove and immediately recycle or dispose of used batteries according to local regulations and keep away from children.
- If the battery compartment does not close securely, stop using the product and keep it away from children.
- Do **NOT** dispose of batteries in household trash or incinerate.
- Call a local poison control centre for treatment information.
- Even used batteries may cause severe injury or death.
- Non-rechargeable batteries are not to be recharged.
- Do not force discharge, recharge, disassemble, heat (above manufacturer's specified temperature rating) or incinerate. Doing so may result in injury due to venting, leakage or explosion, resulting in chemical burns.

Caring for your watch

We recommend having your watch professionally serviced at your Louis Vuitton store every five years to ensure that it functions properly.

To prevent magnetisation of your watch, limit its contact with magnets, phones, and security scanners. Protect your watch from impacts with other surfaces, as shocks can have serious repercussions on the mechanism's operation. Please remove your watch when taking part in strenuous physical activities and sports (lifting heavy objects, golfing, swimming, etc.).

Exposure to extreme temperatures may cause slight condensation beneath the watch glass. This moisture will disappear on its own and will not affect the operation of the watch. If the condensation does not naturally evaporate, please contact a Louis Vuitton store.

To avoid damaging models with leather straps, avoid all contact with water.

To clean your watch, wipe it with a soft, dry cloth. Cleaning the leather strap is not recommended, as the material will acquire a natural patina with time and wear. The lifespan of a leather strap depends on frequency of wear and exposure to moisture. Store your watch in the box provided at the time of purchase or in a cool, dry place, protected from dust, humidity and extreme temperatures.

Responsible sourcing

Louis Vuitton has obtained Responsible Jewellery Council certification, confirming its daily implementation of the ethical, social, societal, and environmental principles promoted by the RJC. All precious metals and diamonds used in our jewelry and watch collections come from partners who are also RJC-certified.

Louis Vuitton diamonds have been purchased from legitimate sources not involved in funding conflict, in compliance with United Nations Resolutions and corresponding national laws. Louis Vuitton guarantees that these diamonds are conflict free and confirms adherence to the WDC SoW Guidelines.

Louis Vuitton diamonds are exclusively of natural origin and untreated based on personal knowledge and/or written guarantees provided by the supplier of these diamonds.

For its pave-set diamonds Louis Vuitton selects diamonds with a colour grade between D and G and a clarity grade between IF and VVS.

The use of colourless fluids and heat treatment is recognised as a traditional lapidary practice in addition to the cutting and polishing of certain coloured gemstones, as well as the bleaching of pearls. Our gemstones may have undergone these general enhancement practices.
Pavé-set sapphires and rubies may have been heated.
Pavé-set emeralds may show traces of colourless oil.

Louis Vuitton guarantees that the diamonds and diamond-containing products have not been cut from diamonds originating in, exported from, or transiting through Russia after 31 December 2023. Louis Vuitton further guarantees that the diamonds and diamond-containing products with a weight equal to or greater than 0.5 carat or 0.1 gram per diamond have not been cut from diamonds originating in Russia or exported from Russia, even if they were processed in a third country. Louis Vuitton is able, upon request, to provide supporting documentation substantiating this declaration, which Louis Vuitton undertakes to continue to comply with.

Photos: Still Life Blossom: Thomas Lagrange / Savoir-Faire LFT: Piotr Stokłosa

هذه الساعة هي جزء من تقاليد المعرفة التي يجلبها
لويس ڤويتون إلى كل من إبداعاته. إن الحرفيين
وصانعي الساعات الرئيسيين في مصنعنا La Fabrique du Temps
في جنيف مدفوعون يوميا بالبحث عن التميّز.

تجدون في دليل الاستعمال هذا إرشادات من أجل ضبط
الوقت والعناية بالساعة.



1. الساعات-الدقائق

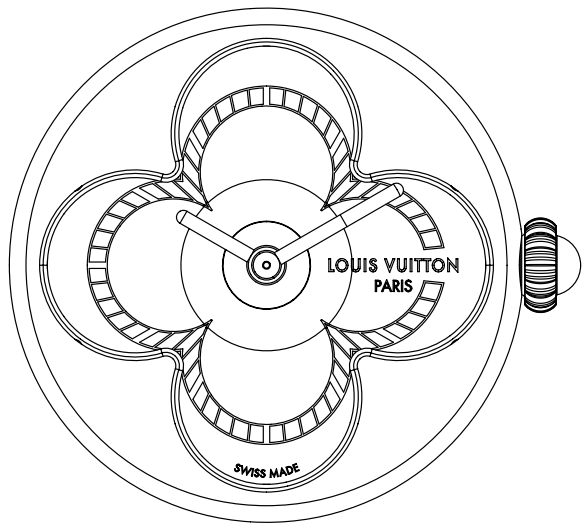

2. الساعات-الدقائق-التاريخ



3. الساعات-الدقائق-GMT



1. الساعات-الدقائق

ضبط الساعة:

المرحلة 1: اسحب التاج إلى الوضعية 1.

المرحلة 2: أدر التاج باتجاه عقارب الساعة لتقديم عقرب الساعات أو الدقائق.

المرحلة 3: إعادة وضع التاج في الموضع 0.

احتياطات الاستخدام: لا تقم أبدًا بتغيير الساعة أثناء ملامسة الساعة للماء.

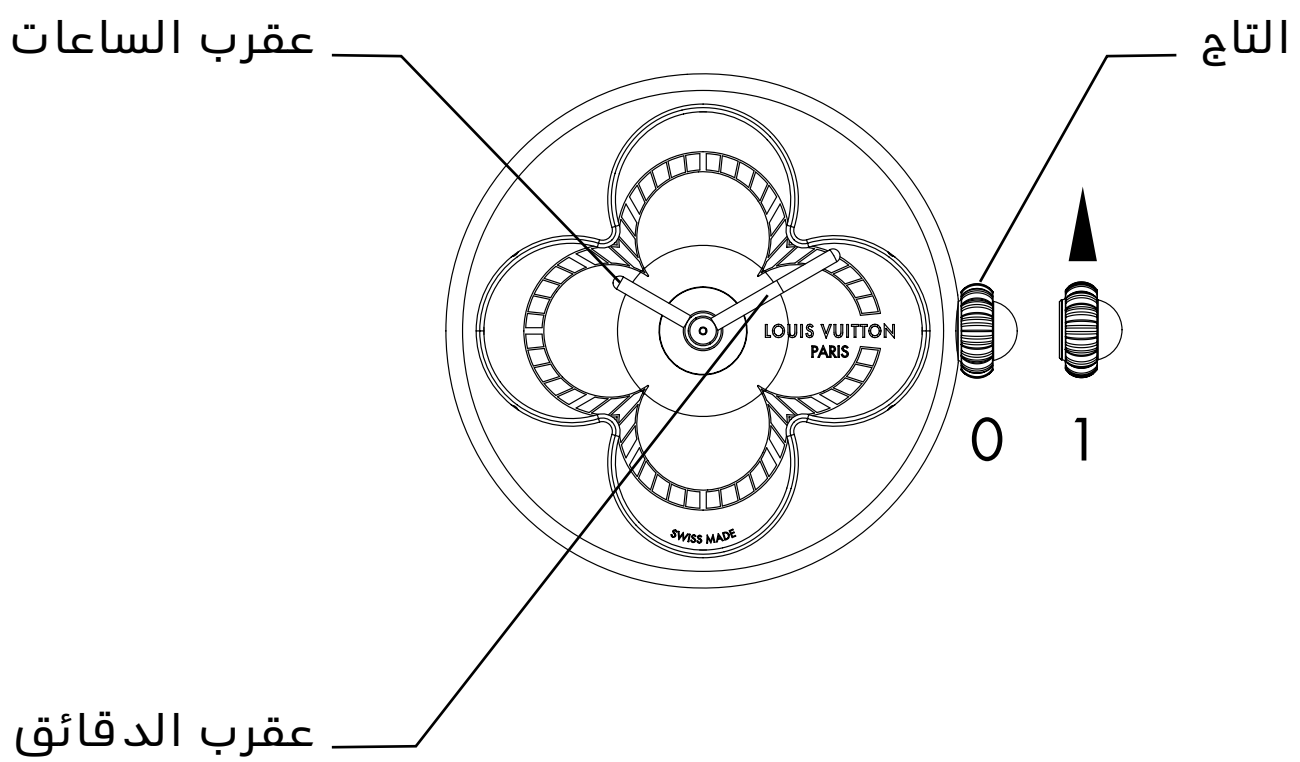

الخصائص التقنية لحركة روندا 1032

- الجهد الاسمي للبطارية: 1,55 فولت
- التركيب الكيميائي للبطارية: أكسيد الفضة
- نوع البطارية المتوافق: بطارية زرية 379
- عمر البطارية القياسي: 60 شهرًا
- البطارية قابلة للاستبدال، ولكن فقط على يد فني متخصص
- مقاومة المياه: 3 ضغط جوي (30 م)

الخصائص التقنية لمجموعة Color Blossom

- W7PG21: ذهب وردي 1000/750، عرق اللؤلؤ الأبيض، 103 قطعة ألماس بقطع بريليانت بإجمالي 0,91 قيراط تقريبًا، ماسة واحدة بقطع وردي من 0,03 قيراط تقريبًا
- W7YG21: ذهب أصفر 1000/750، أمازونيت
- W7PG51: ذهب وردي 1000/750، عرق اللؤلؤ الأبيض المصبوغ باللون الوردي
- W7ST71: فولاذ أبيض، عرق اللؤلؤ



2. الساعات-الدقائق-التاريخ

ضبط الساعة وتغيير التاريخ:

المرحلة 1: اسحب التاج إلى الوضعية 1.

المرحلة 2: أدر التاج لتقديم أو تأخير عقرب الساعات.
تسمح هذه العملية بتقديم أو تأخير التاريخ.

المرحلة 3: اسحب التاج إلى الوضعية 2.

المرحلة 4: أدر التاج لتقديم أو تأخير عقرب الدقائق.

المرحلة 5: إعادة وضع التاج في الموضع 0.

احتياطات الاستخدام: لا تقم أبدًا بتغيير الساعة أثناء ملامسة الساعة للماء.

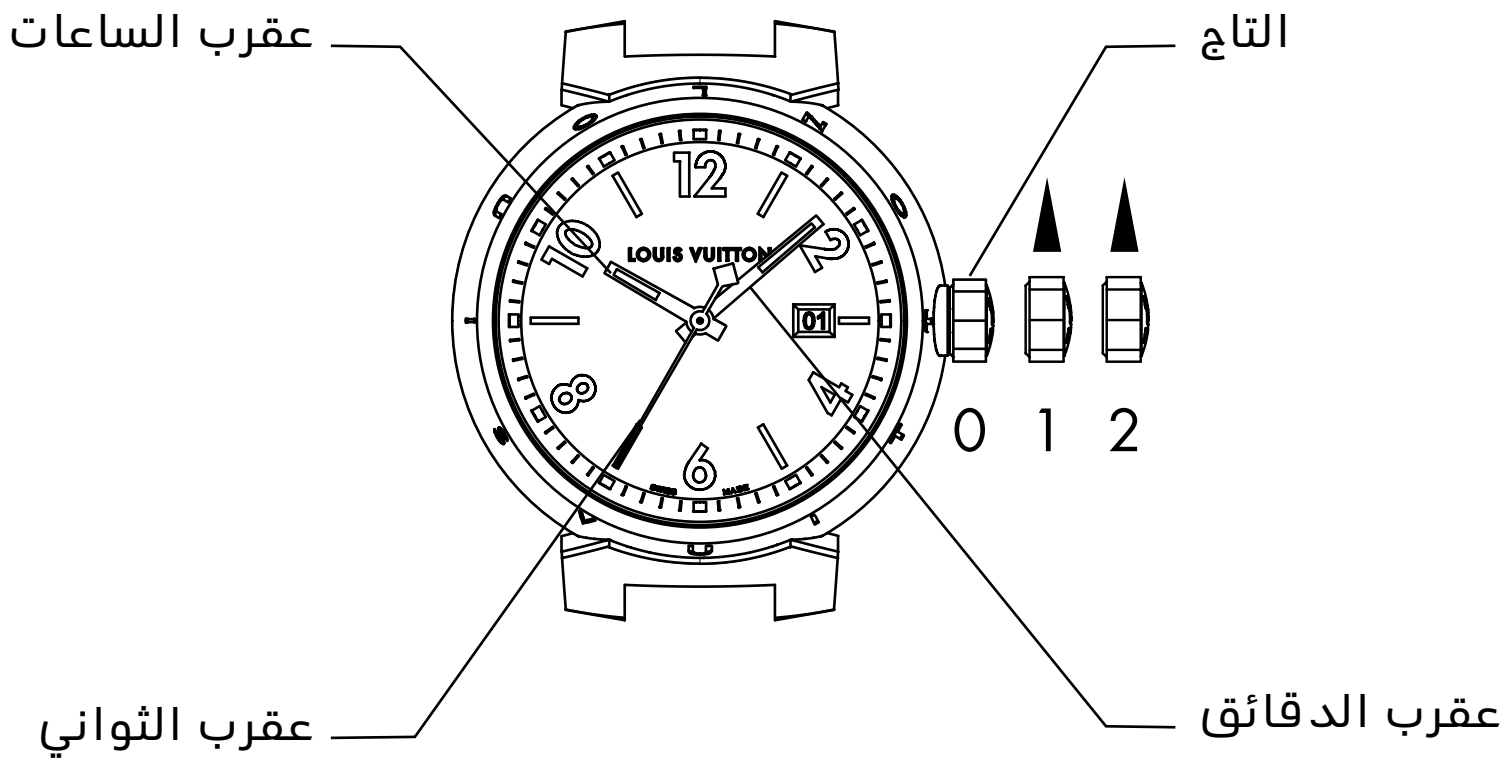

3. الساعات- الدقائق- GMT

ضبط الساعة المحلية:

المرحلة 1: اسحب التاج إلى الوضعية 2.

المرحلة 2: أدر التاج إلى اليمين أو إلى اليسار لتقديم أو تأخير عقارب الساعات والدقائق.

ضبط ساعة توقيت المنطقة الزمنية الثانية:

المرحلة 3: اسحب التاج إلى الوضعية 1.

المرحلة 4: أدر التاج بالاتجاه المعاكس لعقارب الساعة من أجل تقديم عقرب المنطقة الزمنية الثانية.

المرحلة 5: إعادة وضع التاج في الموضع 0.

احتياطات الاستخدام: لا تقم أبدًا بتغيير الساعة أثناء ملامسة الساعة للماء.

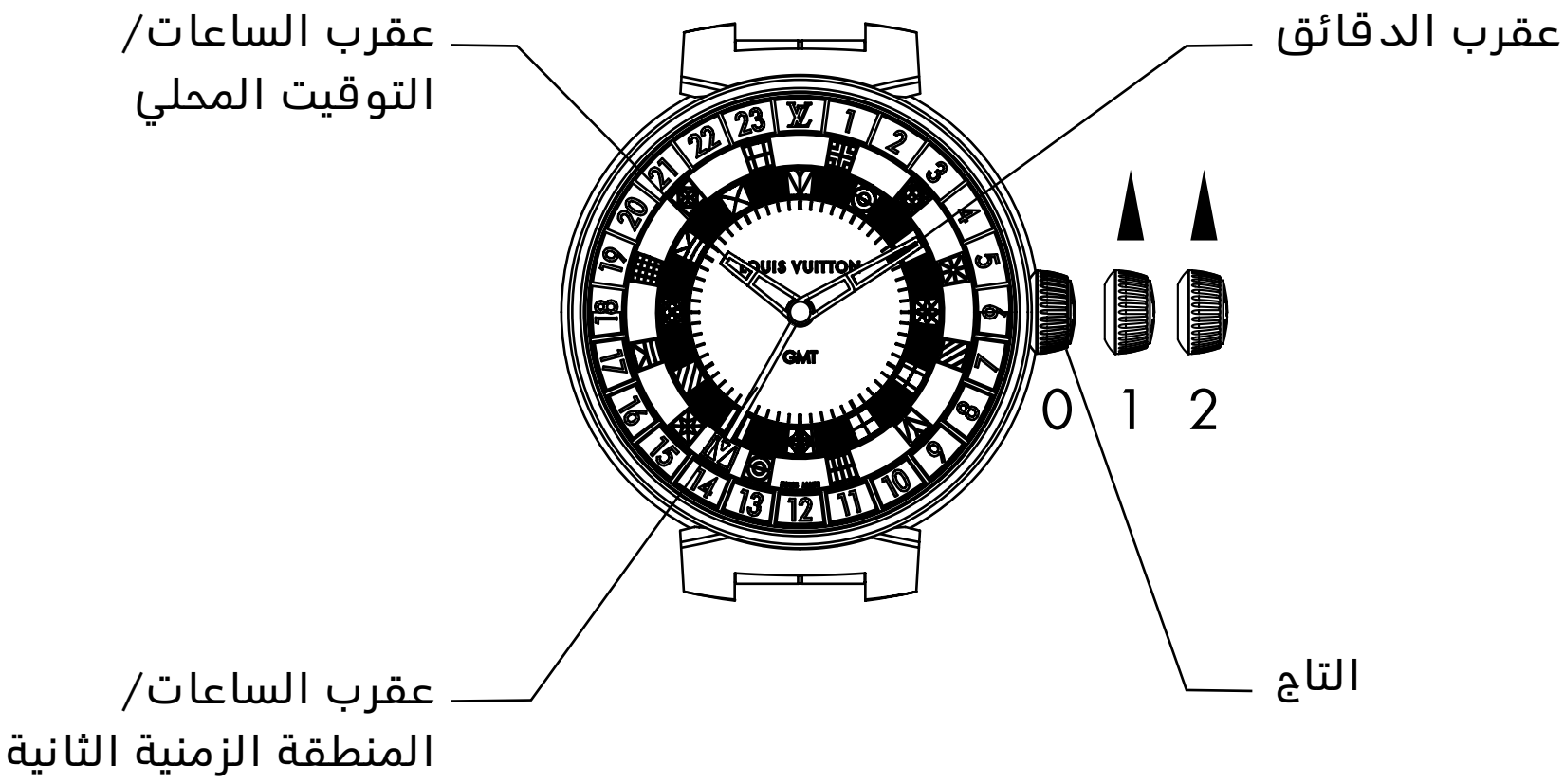

احتياطات الاستخدام

⚠ تحذير	
• **خطر الابتلاع:** يحتوي هذا المنتج على بطارية زرية. • قد يؤدي الابتلاع إلى **الوفاة** أو حدوث إصابات خطيرة. • يمكن أن يسبب ابتلاع بطارية زرية **حروقًا كيميائية داخلية** في أقل من ساعتين. • **احتفظ** بالبطاريات الجديدة والمستعملة **بعيدًا عن متناول الأطفال**. • **استشر الطبيب فوراً** إذا كنت تشك في أنه تم ابتلاع بطارية أو إدخالها في أي جزء من الجسم.	

تحذير



يحتوي على بطارية زرية عملة يُحفظ بعيدًا عن متناول الأطفال.
في حالة الابتلاع، استشر الطبيب فوراً. يمكن لبطارية الليثيوم الزرية أن تسبب إصابات خطيرة أو حتى مميتة في أقل من ساعتين.

• قم بإزالة البطاريات المستعملة وإعادة تدويرها أو التخلص منها فوراً وفقاً للوائح المحلية، واحفظها بعيداً عن متناول الأطفال.
• إذا لم يتم إغلاق حجرة البطارية بشكل صحيح، فتوقف عن استخدام المنتج واحتفظ به بعيدًا عن متناول الأطفال.
• لا يجوز التخلص من البطاريات مع النفايات المنزلية، ولا يجوز حرقها.
• اتصل بمركز مكافحة السموم المحلي للحصول على معلومات حول العلاج.
• يمكن أن تتسبب البطاريات المستخدمة في إصابات خطيرة أو مميتة.
• يجب عدم إعادة شحن البطاريات غير القابلة لإعادة الشحن.
• يجب عدم تفريغ البطاريات بالقوة أو إعادة شحنها أو تفكيكها أو تسخينها فوق درجة الحرارة المحددة من قبل الشركة المصنعة أو حرقها. قد يؤدي ذلك إلى حدوث إصابات نتيجة انبعاث الغازات، أو التسريب، أو الانفجار، مما يتسبب في حدوث حروق كيميائية.

كيف تحافظ على ساعتك؟

ننصحك بإجراء صيانة لساعتك في متجر لويس فويتون
كل 5 سنوات لضمان عملها بشكل صحيح.

لتجنب مغنطة ساعتك، قلل من الاتصال بالمغناطيس
والهواتف والماسحات الضوئية الأمنيّة. احفظ ساعتك
من الصدمات الخارجيّة التي يمكن أن تؤثر بشكل خطير
على عملها. اسهر على وضعها جانبا عند ممارسة الأنشطة البدنيّة
والرياضات القويّة (رفع الأشياء الثقيلة، الغولف، السباحة ، إلخ).

قد يؤدي التعرض لدرجات الحرارة القصوى إلى حدوث
تكثيف طفيف تحت زجاج الساعة. سيختفي هذا من تلقاء
نفسه ولن يؤثر على تشغيل الساعة. إذا لم يختفي التكثيف،
يُرجى الاتصال بمتجر لويس ڤويتون. تجنب أي اتصال
بالماء لتجنب إتلاف السوار الجلدي.

لتنظيف ساعتك، اتركها بقطعة قماش جافة ناعمة.
لا ينصح بتنظيف السوارات الجلديّة، لأنها ستتقادم
بمرور الوقت والتهالك. يعتمد عمر السوار الجلدي
على تعرضه للرطوبة وتواتر الاستخدام. قم بتخزين ساعتك
في العلبة المقدمة عند الشراء أو في مكان بارد وجاف بعيدا
عن الغبار والرطوبة ودرجات الحرارة القصوى.

توريد مستدام

حصلت لويس ڤويتون على شهادة مجلس المجوهرات المسؤولة التي تؤكد التطبيق اليومي للمبادئ الأخلاقية والاجتماعية والمجتمعية والبيئية التي يروج لها مجلس RJC. جميع المعادن الثمينة والألماس المستخدمة في مجموعاتنا من المجوهرات والساعات تأتي من شركاء معتمدين أيضًا من قبل RJC.

تم الحصول على ألماس لويس ڤويتون أو شراؤه من مصادر مشروعة غير متورطة في تمويل النزاعات، وذلك وفقًا لقرارات الأمم المتحدة والقوانين الوطنية السارية. تضمن لويس ڤويتون أن هذا الألماس «خالٍ من النزاعات» ويؤكد التزامه بإرشادات نظام الضمان الخاص بالمجلس العالمي للألماس.

ألماس لويس ڤويتون طبيعي المنشأ حصريًا وغير معالج، بناءً على المعرفة الشخصية و/أو الضمانات الخطية التي قدّمها مورد هذا الألماس.

بالنسبة لألماس التلبيس ، تختار دار لويس ڤويتون ألماسًا بدرجات لونية تتراوح من D إلى G ونقاوة تتراوح من IF إلى VVS.

يُعتبر استخدام السوائل عديمة اللون والتسخين ممارسة تقليدية في فن قطع الأحجار الكريمة، وذلك بالإضافة إلى قطع وتلميع بعض الأحجار الملونة، وكذلك تبييض اللآلئ. قد تكون أحجارنا الكريمة قد خضعت لممارسات التجميل العامة هذه (وفقًا للمرسوم رقم 2002-65 الصادر في 14 يناير 2002).
قد يكون قد خضع الياقوت الأزرق والياقوت الأحمر المستخدمان في التلبيس للتسخين.
قد يحتوي الزمرد المستخدم في التلبيس على آثار من زيت عديم اللون.

تضمن لويس ڤويتون أن الألماس والمنتجات التي تتضمن الألماس المغطى أو المنقول لم يتم قطعها من الألماس الذي منشأه روسيا أو تصديره منها أو نقله عبرها بعد 31 ديسمبر 2023. تضمن لويس ڤويتون أيضًا أن الألماس والمنتجات التي تحتوي على ألماس بوزن يساوي أو يزيد عن 0,5 قيراط أو 0,1 غرام لكل ماسة مغطّاة أو منقولة لم تُقطع من ألماس نشا في روسيا أو صدّر من روسيا، حتى لو تمت معالجتها في بلد ثالث. تستطيع لويس ڤويتون توفير، عند الطلب، مستندات إثبات تؤكد هذا البيان، وهي ستواصل الالتزام به.

الصور: Still Life Blossom :Thomas Lagrange / الخبرة الحرفية LFT: Piotr Stokłosa

路易威登秉承以精湛技艺用心打造每一件作品的传统，呈献这枚臻美不凡的腕表。我们位于日内瓦的 La Fabrique du Temps 制表工场，云集技艺出众的工匠和制表师，不断精益求精，追求极致卓越的制表工艺。

这份使用说明书中提供了关于您的腕表时间设置与保养的所有建议。



1. 小时 – 分钟

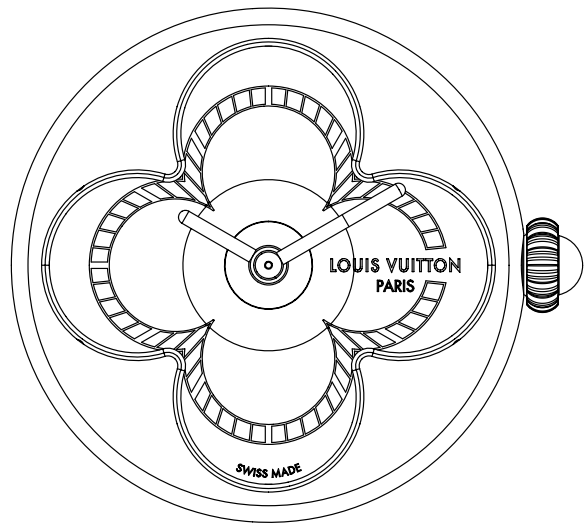

2. 小时 – 分钟 – 日期



3. 小时 – 分钟 – GMT 双时区



1. 小时－分钟

调整时间：

步骤 1：将表冠拉出至位置 1。

步骤 2：顺时针方向转动表冠，以使时针和分针向前转动。

步骤 3：将表冠推回位置 0。

使用注意事项：请勿在腕表与水接触时调整或变更时间。

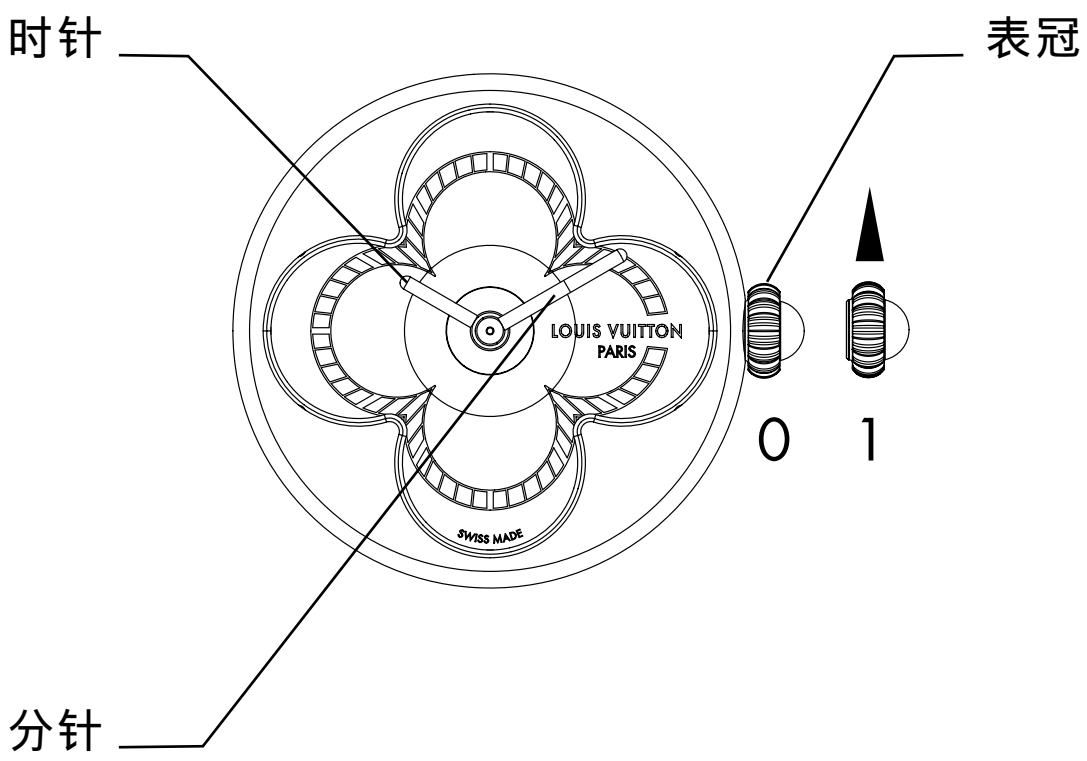

Ronda 1032 机芯技术规格

- 电池额定电压：1.55V
- 电池化学成分：氧化银
- 相容电池型号：379 钮扣电池
- 电池标准寿命：60 个月
- 电池可更换，但仅限由专业人士操作
- 防水深度：3 ATM (30 米)

Color Blossom 腕表系列技术规格

- W7PG21：750/1000 玫瑰金、白色珍珠母贝、103 颗总重约 0.91 克拉的明亮式切割钻石、1 颗重约 0.03 克拉的玫瑰式切割钻石
- W7YG21：750/1000 黄金、天河石
- W7PG51：750/1000 玫瑰金、粉红色染色白色珍珠母贝
- W7ST71：精钢、白色珍珠母贝



2. 小时 – 分钟 – 日期

调整时间和日期：

步骤 1：将表冠拉出至位置 1。

步骤 2：转动表冠，以使时针向前或向后转动。
此操作同样可调快或调慢日期。

步骤 3：将表冠拉出到位置 2。

步骤 4：转动表冠，以使分针向前或向后转动。

步骤 5：将表冠推回位置 0。

使用注意事项：请勿在腕表与水接触时调整或变更时间。

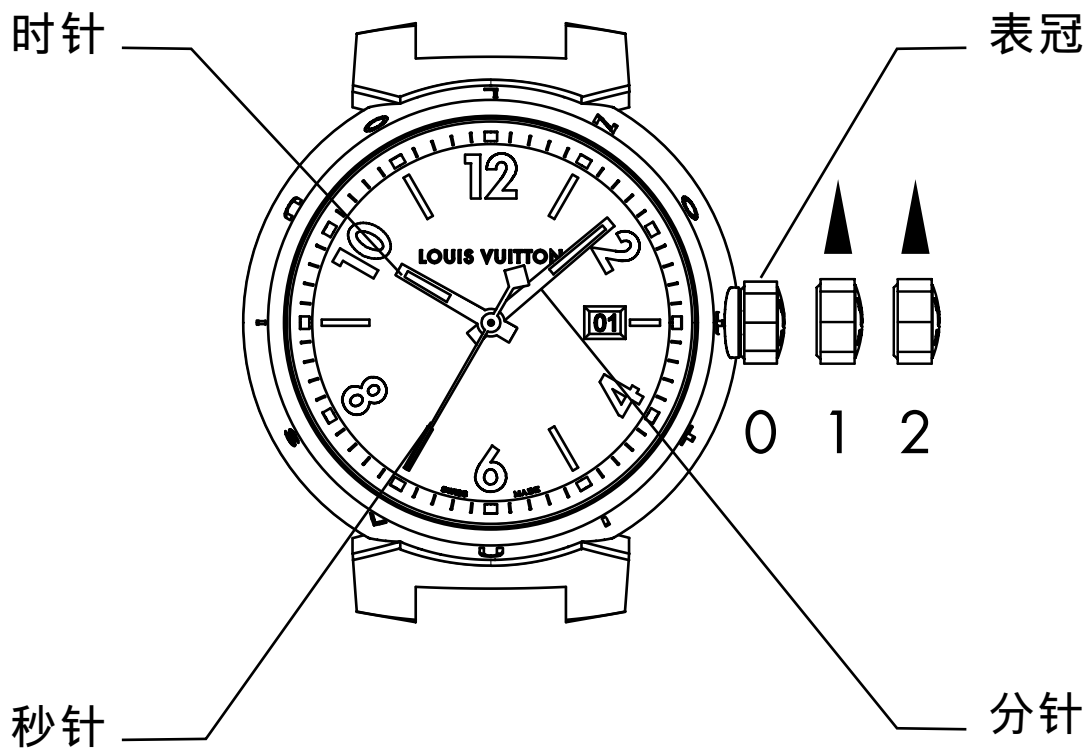

3. 小时 – 分钟 – GMT 双时区

当地时间的调整：

步骤 1：将表冠拉出至位置 2。

步骤 2：向左或向右转动表冠，以使时针和分针向前或向后转动。

第二时区时间的调整：

步骤 3：将表冠拉出至位置 1。

步骤 4：逆时针方向转动表冠，以使第二时区指针向前转动。

步骤 5：将表冠推回位置 0。

使用注意事项：请勿在腕表与水接触时调整或变更时间。

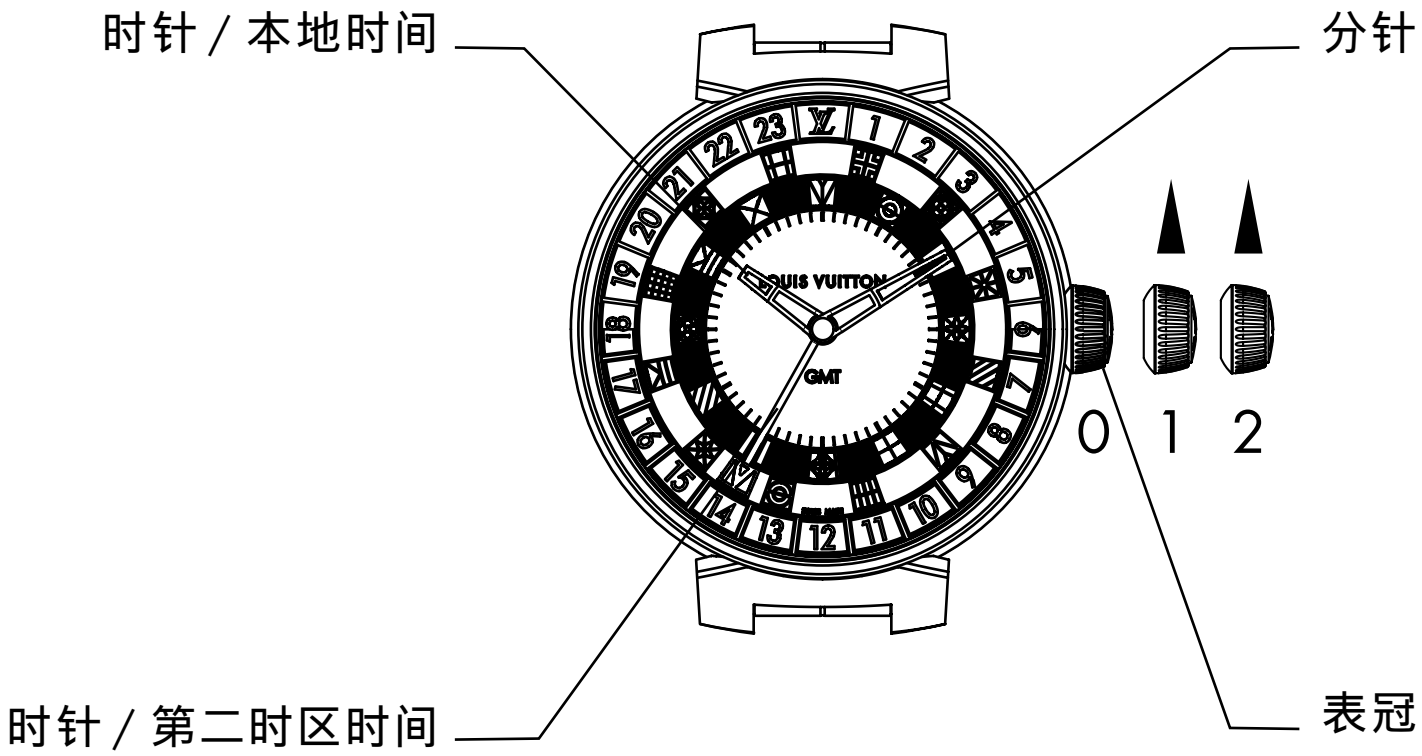

使用注意事项

⚠ 警告

- **吞食风险**：本产品含有钮扣电池。
- 吞食可能导致**死亡**或严重伤害。
- 不慎吞食钮扣电池可能在 2 **小时内导致体内化学灼伤。**
- **请将**新电池与使用过的电池置于**孩童无法触及之处。**
- 若怀疑吞食了电池或将电池塞入了身体任何部位，

请立即就医。



警告



本产品含有钮扣电池。
请置于孩童无法触及之处。
若不慎吞食，请立即就医。
锂钮扣电池可能在 2 小时内造成严重甚至致命伤害。

- 使用过的电池请立即取出并依当地法规回收或丢弃，并置于孩童无法触及之处。
- 若电池槽无法正确关闭，请停止使用本产品，并避免孩童接触。
- 电池不得随一般家庭垃圾丢弃，亦不得焚烧处理。
- 如需相关处理信息，请联络当地毒物防治中心。
- 使用过的电池仍可能造成严重甚至致命伤害。
- 不得对非充电式电池进行充电。
- 不得对电池进行强制放电、充电、拆解、加热至超过制造商规定温度，或焚烧处理。否则可能因气体释放、漏液或爆炸而造成人身伤害，并导致化学灼伤。

如何保养您的腕表？

我们建议您每5年前往路易威登专卖店为腕表进行一次保养，以确保其正常运行。

为避免腕表磁化，请尽量不要让腕表接触磁铁、手机和安全扫描仪。避免让您的腕表受到可能严重影响其运行的外部冲击。进行剧烈的体能活动和运动时（举重、高尔夫球、游泳等），请先将腕表摘下。

暴露在极端温度下可能会导致腕表镜片下轻微凝结水气。这会自行消失，不会影响腕表的运行。若水气凝结没有消失，请与路易威登专卖店联系。避免碰水，以免损坏皮革表带。

清洁腕表时，请以柔软的干布擦拭腕表。不建议清洁皮革表带，因为皮革会随着岁月与使用产生古色光泽。皮革表带的使用寿命取决于其受潮情况和使用频率。将您的腕表存放在购买时提供的表盒中或阴凉干燥的地方，避免灰尘、潮湿和极端温度。

可持续采购

路易威登已取得责任珠宝业委员会 (Responsible Jewellery Council, RJC) 认证，确认其在日常营运中落实 RJC 所倡导的道德、社会、社群及环境原则。所有用于我们珠宝与腕表系列中的贵金属和钻石，均来自同样获得 RJC 认证的合作伙伴。

路易威登所采购的钻石均源自合法管道，未涉及冲突资金，并符合联合国相关决议及现行国家法律。路易威登保证这些钻石均为“非冲突钻石”，并确认遵守世界钻石理事会之 (World Diamond Council) 保证体系 (System of Warranty) 规范。

基于品牌专业认知及 / 或供货商所提供之书面保证，路易威登钻石均为天然来源且未经处理。

于铺镶钻石方面，路易威登严选色泽等级介于 D 至 G、净度等级介于 IF 至 VVS 的钻石。
透明填充与加热处理，被视为彩色宝石在切割与抛光之外的传统宝石加工技术；珍珠之漂白亦属常见工艺。我们的宝石可能经过此类一般性优化处理 (依据 2002 年 1 月 14 日第 2002-65 号法令)。
铺镶用的蓝宝石与红宝石可能经过加热处理。
铺镶用祖母绿可能带有无色油处理痕迹。

路易威登保证，凡属本声明所涵盖或转运之钻石及含钻产品，于 2023 年 12 月 31 日之后，均未由原产自、出口自或经俄罗斯转运之钻石切割而成。路易威登亦保证，凡单颗重量等于或超过 0.5 克拉 (即 0.1 公克) 之钻石，或含有此类钻石之产品，均未由原产自或出口自俄罗斯之钻石切割而成，即便该等钻石曾于第三国加工亦然。路易威登可于受到要求时提供相关证明文件，以确认上述声明，并将持续遵守相关规定。

照片 ： Still Life Blossom ： Thomas Lagrange / LFT 精湛工艺 ： Piotr Stokłosa

路易威登秉承以精湛技藝用心打造每一件作品的傳統，呈獻這枚臻美不凡的腕錶。我們位於日內瓦的 La Fabrique du Temps 製錶工廠，雲集技藝出眾的工匠和製錶師，不斷精益求精，追求極致卓越的製錶工藝。

這份使用說明書中提供了關於您的腕錶時間設定與保養的所有建議。



1. 小時－分鐘

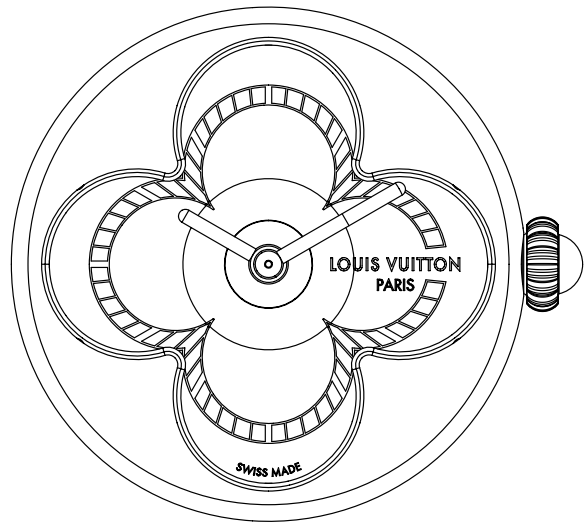

2. 小時－分鐘－日期



3. 小時－分鐘－ GMT 雙時區



1. 小時－分鐘

調整時間：

步驟 1：將錶冠拉出至位置 1。

步驟 2：順時針方向轉動錶冠，以使時針和分針向前轉動。

步驟 3：將錶冠推回位置 0。

使用注意事項：請勿在腕錶接觸到水時調整或設定時間。

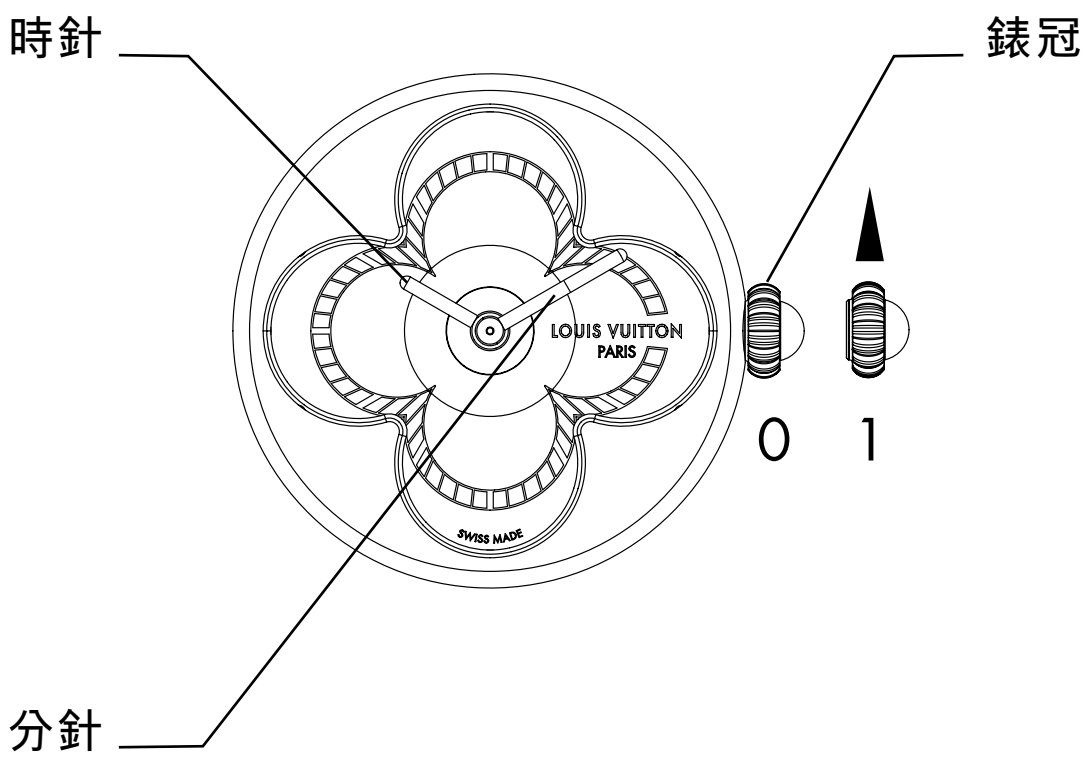

Ronda 1032 機芯技術規格

- 電池額定電壓 : 1.55V
- 電池化學成分 : 氧化銀
- 相容電池型號 : 379 鈕扣電池
- 電池標準壽命 : 60 個月
- 電池可更換，但僅限由專業人士操作
- 防水深度 : 3 ATM (30 米)

Color Blossom 系列技術規格

- W7PG21 : 750/1000 玫瑰金、白色珍珠母貝、103 顆總重約 0.91 克拉的明亮式切割鑽石、1 顆重約 0.03 克拉的玫瑰式切割鑽石
- W7YG21 : 750/1000 黃金、天河石
- W7PG51 : 750/1000 玫瑰金、粉紅色染色白色珍珠母貝
- W7ST71 : 精鋼、白色珍珠母貝



2. 小時－分鐘－日期

調整時間和調整日期：

步驟 1：將錶冠拉出至位置 1。

步驟 2：轉動錶冠，以使時針向前或向後轉動。
此一操作同樣可調整日期。

步驟 3：將錶冠拉出至位置 2。

步驟 4：轉動錶冠，以使分針向前或向後轉動。

步驟 5：將錶冠推回位置 0。

使用注意事項：請勿在腕錶接觸到水時調整或設定時間。

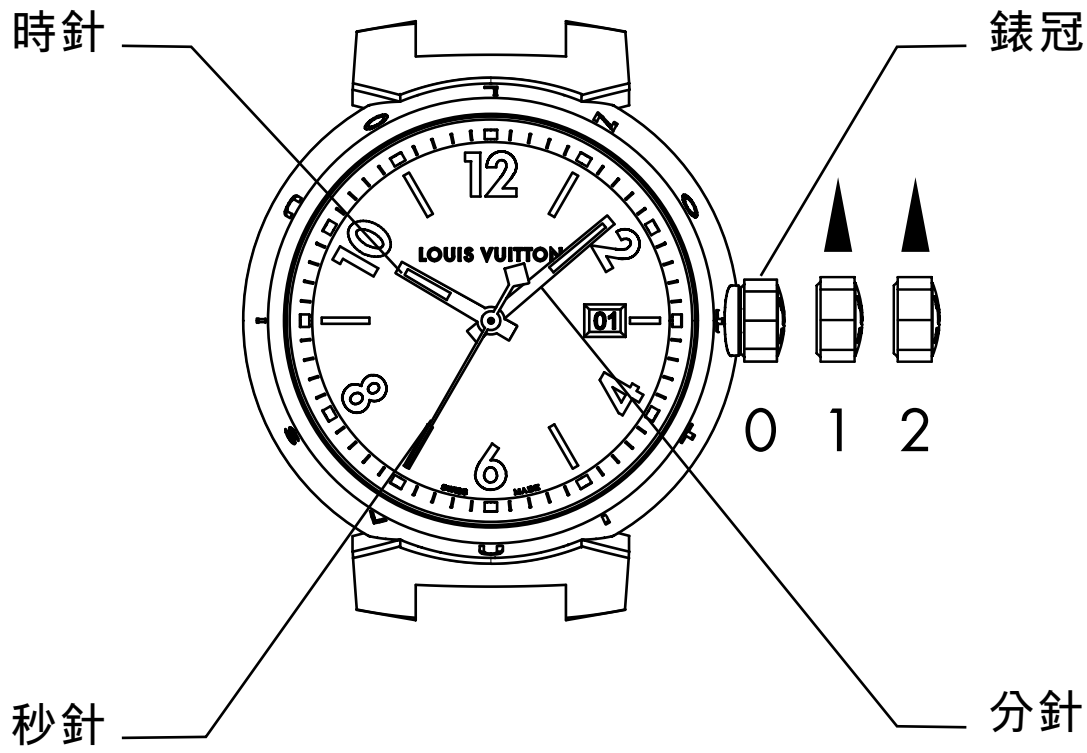

3. 小時 – 分鐘 – GMT 雙時區

當地時間的調整：

步驟 1：將錶冠拉出至位置 2。

步驟 2：向左或向右轉動錶冠，以使時針和分針向前或向後轉動。

第二時區時間的調整：

步驟 3：將錶冠拉出至位置 1。

步驟 4：逆時針方向轉動錶冠，使第二時區指針向前轉動。

步驟 5：將錶冠推回位置 0。

使用注意事項：請勿在腕錶接觸到水時調整或設定時間。

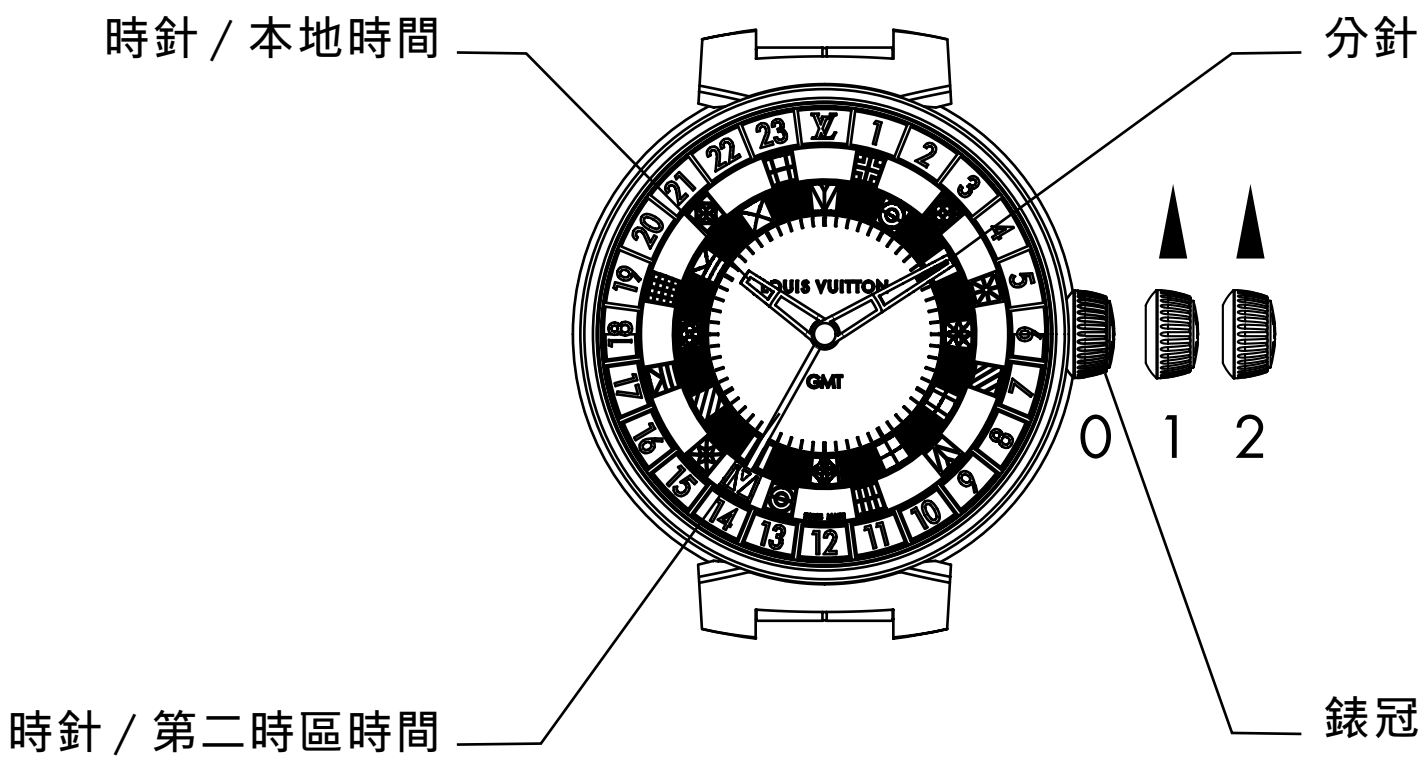

使用注意事項

⚠ 警告

- **吞食風險**：本產品含有鈕扣電池。
- 吞食可能導致**死亡**或嚴重傷害。
- 不慎吞食鈕扣電池可能在 2 **小時內導致體內化學灼傷。**
- **請將**新電池與使用過的電池置於**孩童無法觸及之處。**
- 若懷疑吞食了電池或將電池塞入了身體任何部位，

請立即就醫。



警告



本產品含有鈕扣電池。
請置於孩童無法觸及之處。
若不慎吞食，請立即就醫。
鋰鈕扣電池可能在 2 小時內造成嚴重甚至致命傷害。

- 使用過的電池請立即取出並依當地法規回收或丟棄，並置於孩童無法觸及之處。
- 若電池槽無法正確關閉，請停止使用本產品，並避免孩童接觸。
- 電池不得隨一般家庭垃圾丟棄，亦不得焚燒處理。
- 如需相關處理資訊，請聯絡當地毒物防治中心。
- 使用過的電池仍可能造成嚴重甚至致命傷害。
- 不得對非充電式電池進行充電。
- 不得對電池進行強制放電、充電、拆解、加熱至超過製造商規定溫度，或焚燒處理。否則可能因氣體釋放、漏液或爆炸而造成人身傷害，並導致化學灼傷。

如何保養您的腕錶？

我們建議您每 5 年前往路易威登專賣店為腕錶進行一次保養，以確保其正常運行。

為避免腕錶磁化，請儘量不要讓腕錶接觸磁鐵、手機和安全掃描器。避免讓您的腕錶受到可能嚴重影響其運行的外部衝擊。進行劇烈的體能活動和運動時（舉重、高爾夫球、游泳等），請先將腕錶摘下。

暴露在極端溫度下可能會導致腕錶鏡片下輕微凝結水氣。這會自行消失，不會影響腕錶的運行。若水氣凝結沒有消失，請與路易威登專賣店聯繫。避免碰水，以免損壞皮革錶帶。

清潔腕錶時，請以柔軟的乾布擦拭腕錶。不建議清潔皮革錶帶，因為皮革會隨著歲月與使用產生古色光澤。皮革錶帶的使用壽命取決於其受潮情況和使用頻率。將您的腕錶存放在購買時提供的錶盒中或陰涼乾燥的地方，避免灰塵、潮濕和極端溫度。

可持續採購

路易威登已取得責任珠寶業委員會 (Responsible Jewellery Council, RJC) 認證，確認其在日常營運中落實 RJC 所倡導的道德、社會、社群及環境原則。所有用於我們珠寶與腕錶系列中的貴金屬和鑽石，均來自同樣獲得 RJC 認證的合作夥伴。

路易威登所採購的鑽石均源自合法管道，未涉及衝突資金，並符合聯合國相關決議及現行國家法律。路易威登保證這些鑽石均為「非衝突鑽石」，並確認遵守世界鑽石理事會之 (World Diamond Council) 保證體系 (System of Warranty) 規範。

基於品牌專業認知及 / 或供應商所提供之書面保證，路易威登鑽石均為天然來源且未經處理。

於鋪鑲鑽石方面，路易威登嚴選色澤等級介於 D 至 G、淨度等級介於 IF 至 VVS 的鑽石。

透明填充與加熱處理，被視為彩色寶石在切割與拋光之外的傳統寶石加工技術；珍珠之漂白亦屬常見工藝。我們的寶石可能經過此類一般性優化處理（依據 2002 年 1 月 14 日第 2002-65 號法令）。
鋪鑲用的藍寶石與紅寶石可能經過加熱處理。
鋪鑲用祖母綠可能帶有無色油處理痕跡。

路易威登保證，凡屬本聲明所涵蓋或轉運之鑽石及含鑽產品，於 2023 年 12 月 31 日之後，均未由原產自、出口自或經俄羅斯轉運之鑽石切割而成。路易威登亦保證，凡單顆重量等於或超過 0.5 克拉（即 0.1 公克）之鑽石，或含有此類鑽石之產品，均未由原產自或出口自俄羅斯之鑽石切割而成，即便該等鑽石曾於第三國加工亦然。路易威登可於受到要求時提供相關證明文件，以確認上述聲明，並將持續遵守相關規定。

照片：Still Life Blossom：Thomas Lagrange / LFT 精湛工藝：Piotr Stokłosa

Tento mistrovský hodinářský kousek se zapíše do tradice know-how, které značka Louis Vuitton dodává každému svému dílu. Tvůrce a hodináře z naší manufaktury La Fabrique du Temps v Ženevě každý den pohání kupředu hledání dokonalosti.

V této uživatelské příručce najdete tipy pro nastavení času a údržbu hodinek.



1. Hodiny-Minuty

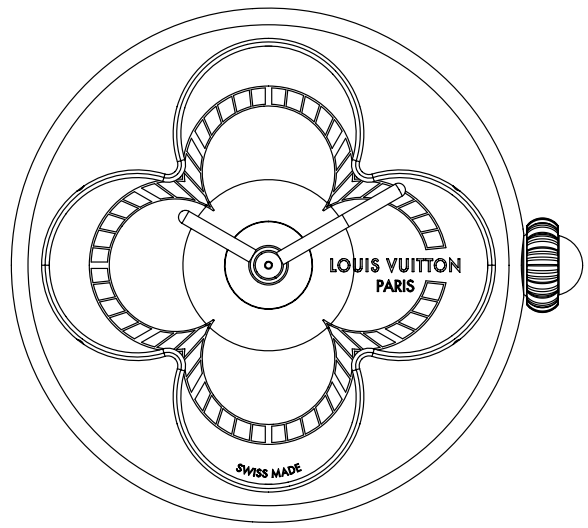

2. Hodiny-Minuty-Datum



3. Hodiny-Minuty-GMT



1. Hodiny-Minuty

Nastavení času:

Krok 1: Otočte korunku do polohy 1.

Krok 2: Otočte korunku ve směru hodinových ručiček,
aby se posunuly hodinová a minutová ručička.

Krok 3: Posuňte korunku zpět do polohy 0.

Pokyny pro používání: Nikdy neměňte čas, když jsou hodinky v kontaktu s vodou.

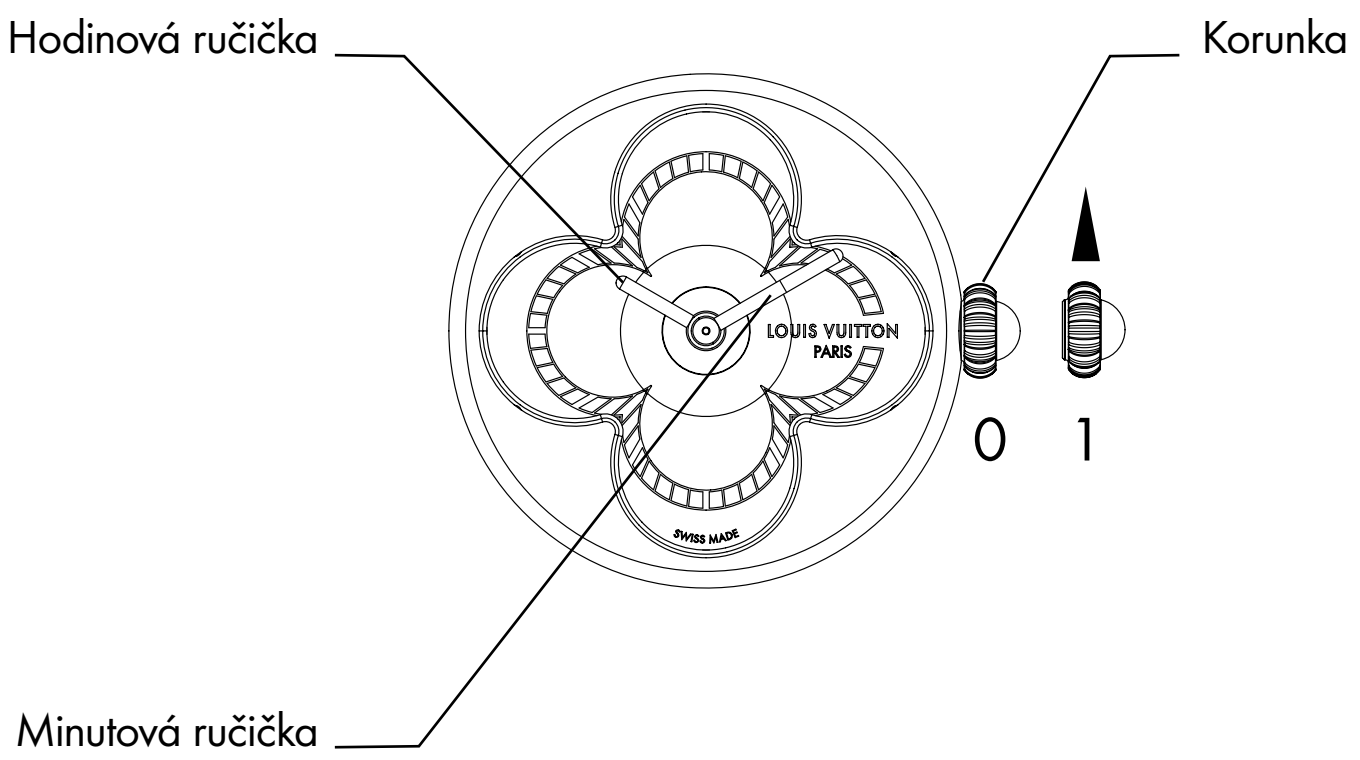

Technické parametry strojku Ronda 1032

- Jmenovité napětí baterie: 1,55 V
- Chemické složení baterie: oxid stříbra
- Kompatibilní typ baterie: knoflíková baterie 379
- Standardní životnost baterie: 60 měsíců
- Baterii lze vyměnit, avšak pouze u odborníka
- Vodotěsnost: 3 ATM (30 m)

Technické parametry kolekce Color Blossom

- W7PG21: růžové zlato 750/1000, bílá perleť, 103 diamantů v briliantovém brusu o celkové hmotnosti ~0,91 karátu, jeden diamant v růžovém brusu o váze ~0,03 karátu
- W7YG21: žluté zlato 750/1000, amazonit
- W7PG51: růžové zlato 750/1000, růžově barvená bílá perleť
- W7ST71: ocel, bílá perleť



2. Hodiny-Minuty-Datum

Nastavení času a změna data:

Krok 1: Otočte korunku do polohy 1.

Krok 2: Otáčejte korunkou, abyste posunuli hodinovou ručičku dopředu nebo dozadu. Tato operace rovněž umožňuje posunutí data dopředu nebo dozadu.

Krok 3: Otočte korunku do polohy 2.

Krok 4: Otáčejte korunkou, abyste posunuli minutovou ručičku dopředu nebo dozadu.

Krok 5: Posuňte korunku zpět do polohy 0.

Pokyny pro používání: Nikdy neměňte čas, když jsou hodinky v kontaktu s vodou.

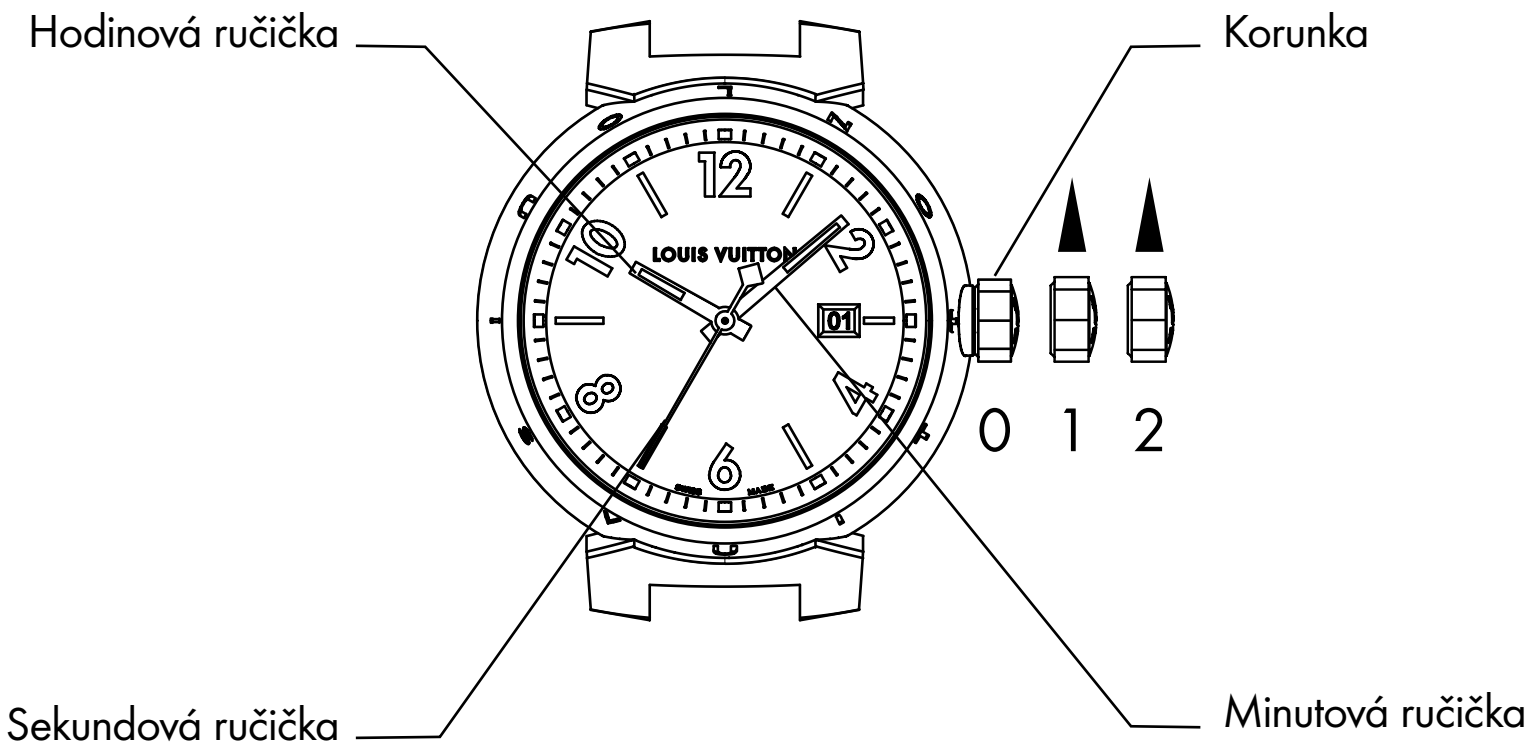

3. Hodiny-Minuty-GMT

Nastavení místního času:

Krok 1: Otočte korunku do polohy 2.

Krok 2: Korunkou otáčejte směrem vlevo nebo vpravo,
čímž posunete hodinovou a minutovou ručičku dopředu nebo zpět.

Nastavení času druhého časového pásma:

Krok 3: Otočte korunku do polohy 1.

Krok 4: Otáčejte korunkou proti směru hodinových ručiček,
abyste posunuli ručičku druhého časového pásma.

Krok 5: Posuňte korunku zpět do polohy 0.

Pokyny pro používání: Nikdy neměňte čas, když jsou hodinky v kontaktu s vodou.

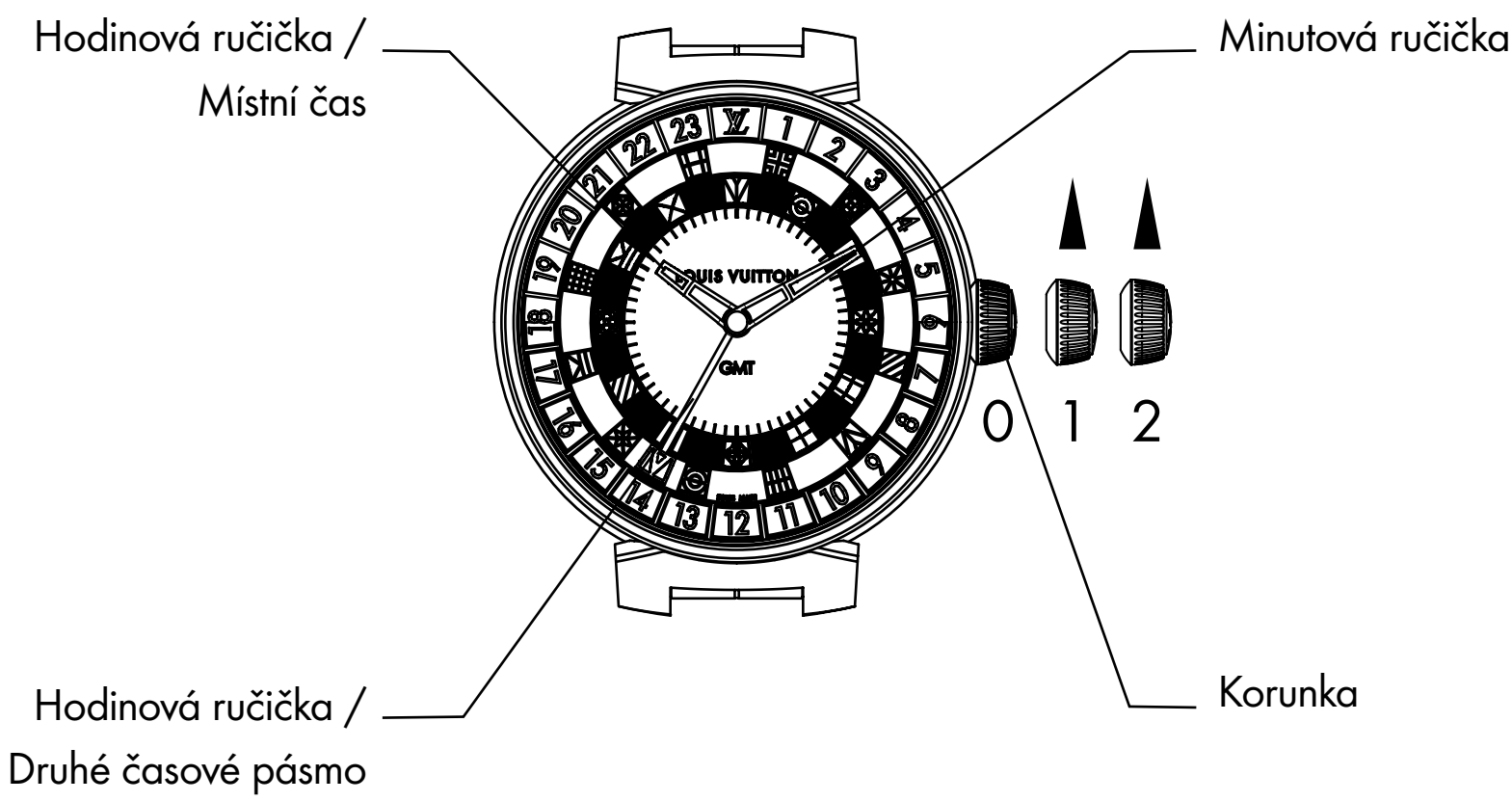

Pokyny pro používání

⚠ UPOZORNĚNÍ

- **NEBEZPEČÍ SPOLKNUTÍ:** tento výrobek obsahuje knoflíkovou baterii.
- Spolknutí může vést ke **SMRTI** nebo vážnému zranění.
- Spolknutá knoflíková baterie může způsobit vnitřní **chemické popáleniny** během méně než **2 hodin**.
- Nové i použité baterie **uchovávejte MIMO DOSAH DĚTÍ**.
- Pokud máte podezření, že došlo ke spolknutí baterie nebo jejímu vložení do jakékoli části těla, **okamžitě vyhledejte lékařskou pomoc**.



UPOZORNĚNÍ



Obsahuje knoflíkovou baterii. Uchovávejte mimo dosah dětí.
V případě požití okamžitě vyhledejte lékařskou pomoc.
Lithiová knoflíková baterie může během méně než dvou hodin způsobit vážná, až smrtelná zranění.

- Použité baterie ihned vyjměte a recyklujte nebo zlikvidujte v souladu s místními předpisy a uchovávejte je mimo dosah dětí.
- Pokud se přihrádka na baterie nedovírá správně, přestaňte výrobek používat a uchovávejte jej mimo dosah dětí.
- Baterie se **NESMÍ** vyhazovat do běžného komunálního odpadu ani spalovat.
- Informace o správném postupu získáte v místním toxikologickém centru.
- Použité baterie může způsobit vážná nebo smrtelná zranění.
- Jednorázové baterie se nesmí dobíjet.
- Baterie se nesmí násilně vybíjet, dobíjet, rozebírat, zahřívat na teplotu vyšší, než je výrobcem stanovená, ani spalovat. Mohlo by to vést ke zranění v důsledku úniku plynů, úniku elektrolytu nebo výbuchu, což by mohlo způsobit chemické popáleniny.

Jak hodinky udržovat?

Pro zajištění správné funkce hodinek doporučujeme, abyste je nechali každých 5 let zkontrolovat v obchodě Louis Vuitton.

Aby nedošlo k magnetizaci hodinek, omezte kontakt s magnety, telefony a bezpečnostními skenery. Chraňte hodinky před vnějšími nárazy, které mohou mít na jejich funkci neblahý vliv. Hodinky si sundávejte při intenzivní fyzické aktivitě nebo sportu (zdvihání těžkých břemen, golf, plavání atd.).

Působením vysoké teploty může dojít k lehké kondenzaci na sklíčku hodinek. Ta sama opět zmizí a na funkci hodinek nemá vliv. Pokud by kondenzace nezmizela, obraťte se na obchod Louis Vuitton.
Aby nedošlo k poškození koženého řemínku, zabraňte kontaktu s vodou.

Hodinky vyčistíte suchým, měkkým hadříkem. Doporučujeme nečistit kožený řemínek, protože ten časem a působením vnějších vlivů dostane určitou patinu. Trvanlivost koženého řemínku závisí na působení vlhkosti a na frekvenci používání hodinek. Hodinky skladujte v krabičce získané při jejich koupi nebo na chladném, suchém místě, chráněném před prachem, vlhkostí a extrémními teplotami.

Udržitelné zásobování

Společnost Louis Vuitton získala certifikaci Responsible Jewellery Council, která potvrzuje každodenní uplatňování morálních, sociálních, společenských a environmentálních zásad prosazovaných RJC. Všechny drahé kovy a diamanty použité v našich kolekcích šperků a hodinek pocházejí od partnerů, kteří jsou rovněž certifikováni RJC.

Diamanty Louis Vuitton byly získány nebo zakoupeny z legitimních zdrojů, které nejsou zapojeny do financování konfliktů, v souladu s rezolucemi OSN a platnými vnitrostátními zákony. Louis Vuitton zaručuje, že tyto diamanty jsou „bezkonfliktní“, a potvrzuje, že dodržuje směrnice System of Warranty World Diamond Council (systém záruk Světové rady diamantů).

Diamanty Louis Vuitton jsou výhradně přírodního původu a neupravené, na základě osobních znalostí a/nebo písemných záruk poskytnutých dodavatelem těchto diamantů.

Pro své diamanty určené k osazování vybírá Maison Louis Vuitton diamanty barevnosti D až G a čistoty IF až VVS.

Používání bezbarvých kapalin a zahřívání je uznáváno jako tradiční postup ve zpracování drahých kamenů, který doplňuje jejich broušení a leštění některých, stejně jako bělení perel. Naše drahé kameny mohly být předmětem těchto obecných postupů zušlechťování (vyhláška č. 2002-65 ze dne 14. ledna 2002).
Safíry a rubíny použité k obložení mohou být zahřívány.
Smaragdy použité k obložení mohou vykazovat stopy bezbarvého oleje.

Společnost Louis Vuitton zaručuje, že diamanty a výrobky obsahující diamanty, na které se vztahuje tato záruka nebo které jsou jejím předmětem, nebyly vybroušeny z diamantů pocházejících z Ruska, vyvezených z Ruska nebo přepravených přes Rusko po 31. prosinci 2023. Louis Vuitton rovněž zaručuje, že diamanty a výrobky obsahující diamanty o hmotnosti 0,5 karátu nebo 0,1 gramu a více na jeden diamant, které jsou kryté nebo převáděné, nebyly vybroušeny z diamantů pocházejících z Ruska nebo vyvezených z Ruska, i když byly zpracovány ve třetí zemi. Společnost Louis Vuitton je schopna na požádání poskytnout doklady potvrzující toto prohlášení, které bude i nadále dodržovat.

Fotografie: Still Life Blossom: Thomas Lagrange / Řemeslné mistrovství LFT: Piotr Stokłosa

Dit uurwerk maakt deel uit van de traditie van knowhow
waarmee Louis Vuitton al zijn creaties maakt. De ambachtslieden
en meester-horlogemakers van ons horlogehuis La Fabrique du Temps
in Genève laten zich elke dag weer inspireren door de zoektocht
naar uitmuntendheid.

In deze gebruikershandleiding vindt u tips om uw horloge gelijk te zetten
en te onderhouden.



1. Uren-minuten

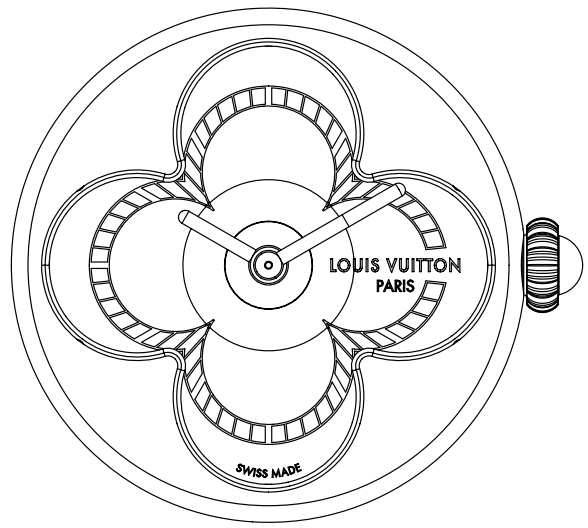

2. Uren-minuten-datum



3. Uren-minuten-GMT



1. Uren-minuten

Tijd instellen:

Stap 1: Trek de kroon naar positie 1.

Stap 2: Draai aan de kroon met de klok mee om de uren- en minutenwijzers voor- of achteruit te bewegen.

Stap 3: Duw de kroon terug naar positie 0.

Voorzorgsmaatregelen voor gebruik: verander nooit de tijd wanneer het horloge in contact komt met water.

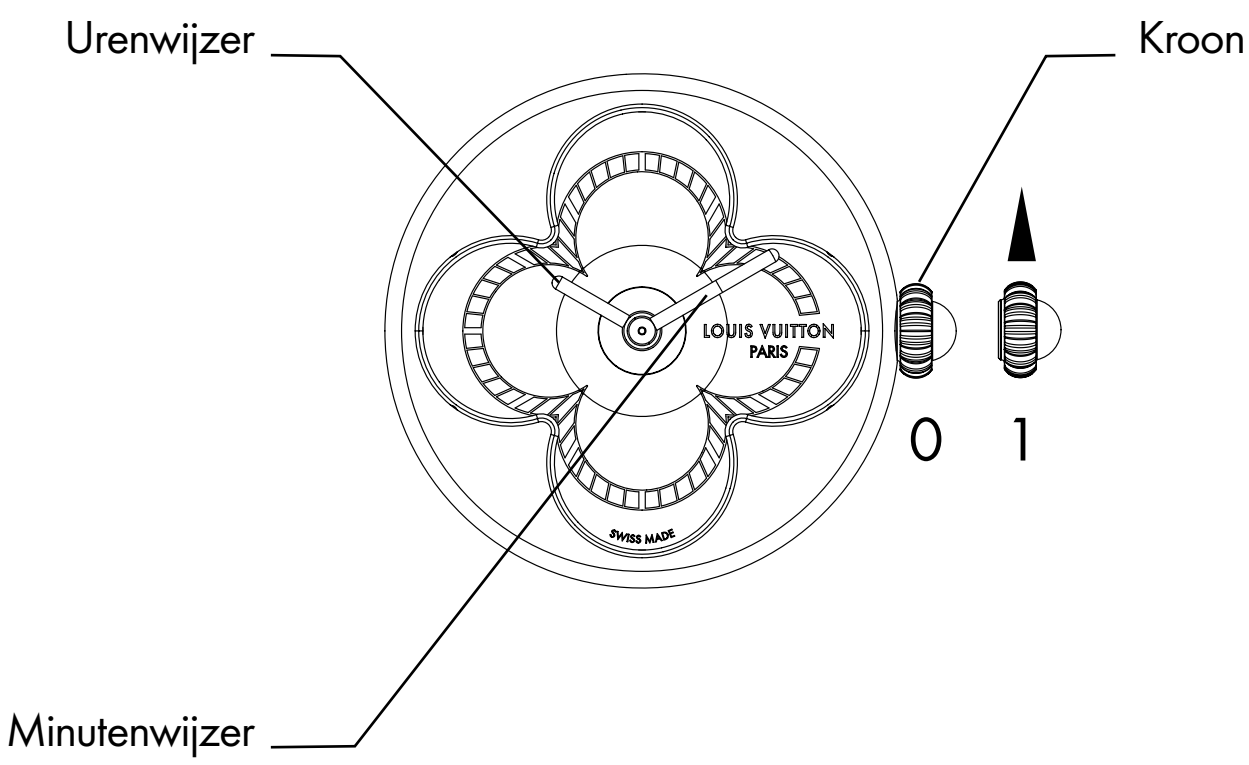

Technische kenmerken van het Ronda 1032-uurwerk

- Nominale batterijspanning: 1,55 V
- Chemische samenstelling van de batterij: zilveroxide
- Compatibel batterijtype: 379 knoopcelbatterij
- Standaard batterijduur: 60 maanden
- De batterij is vervangbaar, maar dit mag alleen door een professional worden gedaan
- Waterdichtheid: 3 ATM (30 m)

Technische kenmerken van de Color Blossom-collectie

- W7PG21: 750/1000 roségoud, wit parelmoer, 103 briljant geslepen diamanten met een totaalgewicht van 0,91 karaat, één roosgeslepen diamant van 0,03 karaat
- W7YG21: 750/1000 geelgoud, amazoniet
- W7PG51: 750/1000 roségoud, roze getint wit parelmoer
- W7ST71: staal, wit parelmoer



2. Uren-minuten-datum

Tijd en datum instellen:

Stap 1: Trek de kroon naar positie 1.

Stap 2: Draai aan de kroon om de urenwijzer voor- of achteruit te bewegen.
Op deze manier kunt u ook de datum voor- of achteruit zetten.

Stap 3: Trek de kroon naar positie 2.

Stap 4: Draai aan de kroon om de minutenwijzer voor- of achteruit te bewegen.

Stap 5: Duw de kroon terug naar positie 0.

Voorzorgsmaatregelen voor gebruik: verander nooit de tijd wanneer het horloge in contact komt met water.

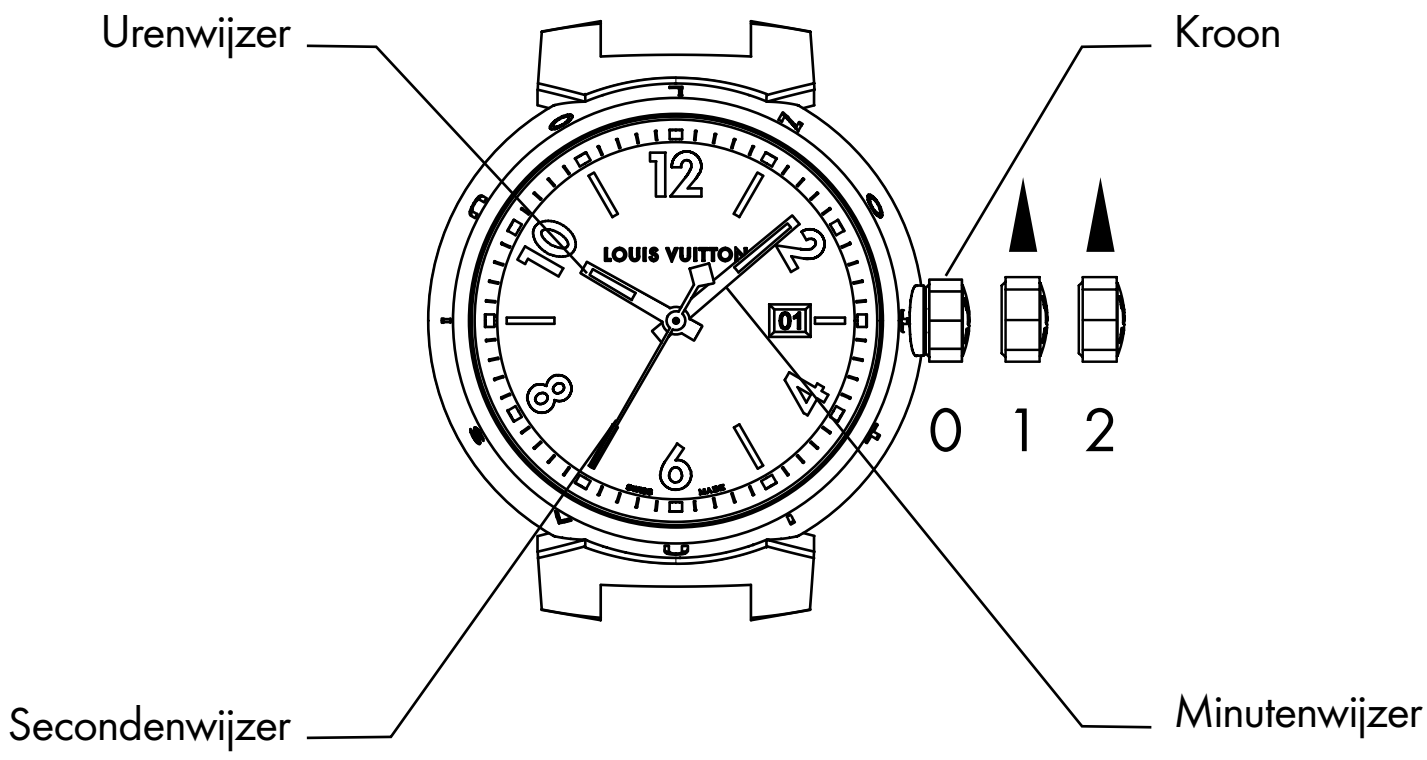

3. Uren-minuten-GMT

Instellen van de lokale tijd:

Stap 1: Trek de kroon naar positie 2.

Stap 2: Draai de kroon naar links of naar rechts om de wijzers van de uren en van de minuten vooruit of achteruit te laten gaan.

Instellen van de tijd van de tweede tijdzone:

Stap 3: Trek de kroon naar positie 1.

Stap 4: Draai de kroon tegen de wijzers van de klok in om de wijzer van de tweede tijdzone vooruit te zetten.

Stap 5: Duw de kroon terug naar positie 0.

Voorzorgsmaatregelen voor gebruik: verander nooit de tijd wanneer het horloge in contact komt met water.

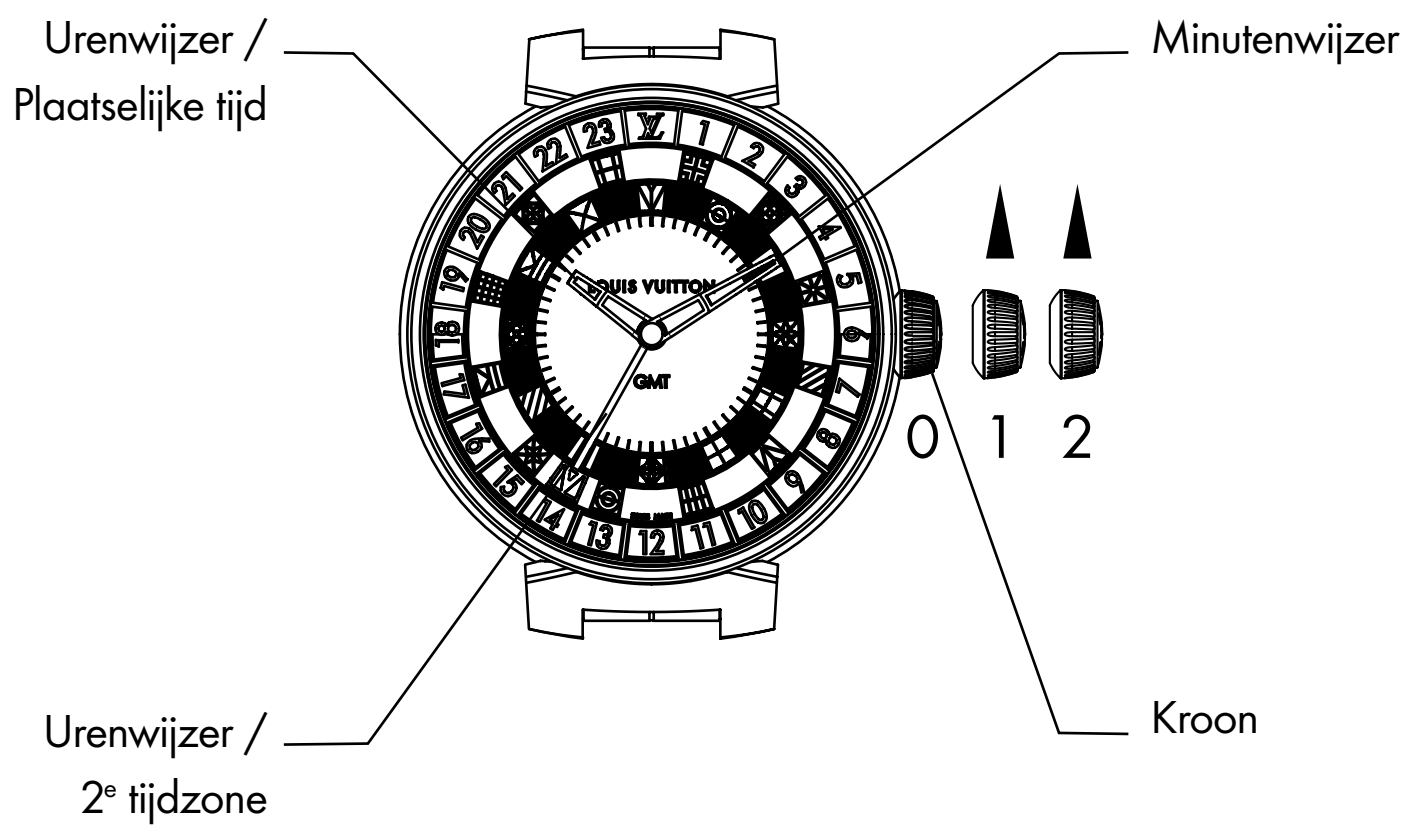

Voorzorgsmaatregelen voor gebruik

⚠ WAARSCHUWING

- **INSLIKGEVAAR:** dit product bevat een knoopcelbatterij.
- Inslikken kan leiden tot de **DOOD** of ernstig letsel.
- Een ingeslikte knoopcelbatterij kan **binnen 2 uur interne chemische brandwonden** veroorzaken.
- **Houd** nieuwe en gebruikte batterijen **BUITEN HET BEREIK VAN KINDEREN**.
- **Raadpleeg onmiddellijk een arts** als u vermoedt dat een batterij is ingeslikt of in het lichaam is ingebracht.



WAARSCHUWING



Bevat een knoopcelbatterij. Houd buiten het bereik van kinderen.
Als een batterij is ingeslikt, raadpleeg dan onmiddellijk een arts.
Een lithium knoopcelbatterij kan binnen 2 uur ernstig letsel of de dood veroorzaken.

- Verwijder gebruikte batterijen en recycle ze of gooi ze onmiddellijk weg volgens de lokale regelgeving en houd ze buiten het bereik van kinderen.
- Als het batterijvak niet goed sluit, stop dan met het gebruik van het product en houd het uit de buurt van kinderen.
- Batterijen mogen **NIET** worden verbrand of weggegooid met het huishoudelijk afval.
- Neem contact op met een lokaal antigifcentrum voor informatie over het afvoeren ervan.
- Gebruikte batterijen kunnen ernstig of dodelijk letsel veroorzaken.
- Niet-oplaadbare batterijen mogen niet worden opgeladen.
- Batterijen mogen niet met geweld worden ontladen, opgeladen, uit elkaar gehaald, verhit boven de door de fabrikant specificeerde temperatuur, of verbrand. Dit kan leiden tot letsel door gasontsnapping, lekkage of explosie, wat chemische brandwonden kan veroorzaken.

Zo onderhoudt u uw horloge

Wij adviseren u om uw horloge iedere 5 jaar in uw Louis Vuitton-winkel te laten onderhouden om de goede werking ervan te garanderen.

Om magnetisatie van uw horloge te voorkomen, kunt u het beste alle contact met magneten, telefoons en beveiligingsscanners vermijden. Bescherm uw horloge tegen schokken van buitenaf die een ernstige impact kunnen hebben op de werking ervan. Doe het horloge af bij het uitvoeren van fysieke activiteiten en inspannende sporten (zware voorwerpen tillen, golfen, zwemmen, enz.).

Blootstelling aan extreme temperaturen kan lichte condensatie onder het horlogeglas veroorzaken. Dit verdwijnt vanzelf en heeft geen invloed op de werking van het horloge. Als de condens niet verdwijnt, neem dan contact op met een Louis Vuitton-winkel. Vermijd contact met water om de leren band niet te beschadigen.

Om uw horloge schoon te maken wrijft u het met een zachte, droge doek. Het wordt afgeraden om de leren band schoon te maken, omdat deze in de loop der tijd zal slijten en patineren. De levensduur van een leren band hangt af van de blootstelling aan vocht en hoe vaak deze wordt gebruikt. Bewaar uw horloge in het doosje dat u bij de aankoop hebt gekregen of op een koele, droge plaats, uit de buurt van stof, vocht en extreme temperaturen.

Duurzame inkoop

Louis Vuitton heeft de certificering van de Responsible Jewellery Council behaald, waarmee de dagelijkse toepassing van de morele, sociale, maatschappelijke en milieuprincipes die door de RJC worden gepromoot, wordt bevestigd.
Alle edelmetalen en diamanten die in onze sieraden- en horlogecollecties worden gebruikt, zijn afkomstig van partners die ook gecertificeerd zijn door de RJC.

Louis Vuitton-diamanten zijn verworven of gekocht van legitieme bronnen die niet betrokken zijn bij de financiering van conflicten, in overeenstemming met de resoluties van de Verenigde Naties en de toepasselijke nationale wetgeving.
Louis Vuitton garandeert dat deze diamanten 'conflictvrij' zijn en bevestigt dat ze voldoen aan de richtlijnen van het garantiesysteem van de World Diamond Council.

Louis Vuitton-diamanten zijn uitsluitend van natuurlijke oorsprong en onbehandeld, gebaseerd op persoonlijke kennis en/of schriftelijke garanties van de leverancier van deze diamanten.

Voor zijn pavé diamanten selecteert het Huis Louis Vuitton diamanten in kleuren variërend van D tot G en helderheid variërend van IF tot VVS.

Het gebruik van kleurloze vloeistoffen en verhitting wordt erkend als een traditionele praktijk in de edelsteenbewerking, naast het snijden en polijsten van bepaalde gekleurde stenen, evenals het bleken van parels. Onze edelstenen zijn mogelijk behandeld met deze algemene verfraaiingspraktijken (decreet nr. 2002-65 d.d. 14 januari 2002).
Pavé saffieren en robijnen kunnen verhit zijn geweest.
Pavé smaragden kunnen sporen van kleurloze olie bevatten.

Louis Vuitton garandeert dat diamanten en producten die bedekte of overgedragen diamanten bevatten, niet zijn geslepen uit diamanten die afkomstig of geëxporteerd zijn uit Rusland of via Rusland gereisd hebben na 31 december 2023.
Louis Vuitton garandeert ook dat diamanten en diamantproducten met een gewicht gelijk aan of groter dan 0,5 karaat of 0,1 gram per bedekte of overgebrachte diamant niet zijn geslepen uit diamanten afkomstig uit Rusland of geëxporteerd uit Rusland, zelfs als ze in een derde land zijn verwerkt. Op verzoek kan Louis Vuitton deze verklaring bevestigen met ondersteunende documentatie en zal het bedrijf zich aan deze regels blijven houden.

Foto's: Still Life Blossom: Thomas Lagrange / Vakmanschap LFT: Piotr Stokłosa

Diese Uhr zelebriert das traditionelle Savoir-Faire, das die Maison Louis Vuitton in jede ihrer Kreationen einbringt. Die Handwerkskünstler und Uhrmachermeister der Manufaktur La Fabrique du Temps in Genf streben täglich Exzellenz an.

In dieser Bedienungsanleitung finden Sie Hinweise für das Einstellen der Uhrzeit und die Pflege Ihrer Uhr.



1. Stunden-Minuten

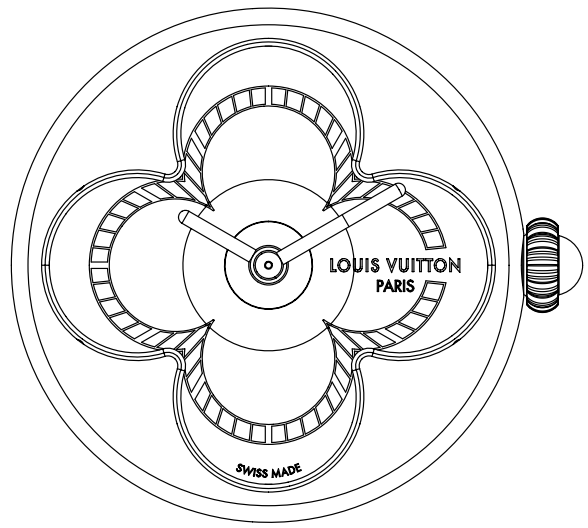

2. Stunden-Minuten-Datum



3. Stunden-Minuten-GMT



1. Stunden-Minuten

Einstellen der Uhrzeit:

Schritt 1: Die Krone bis zur Position 1 herausziehen.

Schritt 2: Die Krone im Uhrzeigersinn drehen,
um den Minuten- und den Stundenzeiger vorzubewegen.

Schritt 3: Die Krone zurück in die Ausgangsposition (0) schieben.

Achtung: Die Uhrzeit niemals einstellen, wenn die Uhr in Kontakt mit Wasser ist.

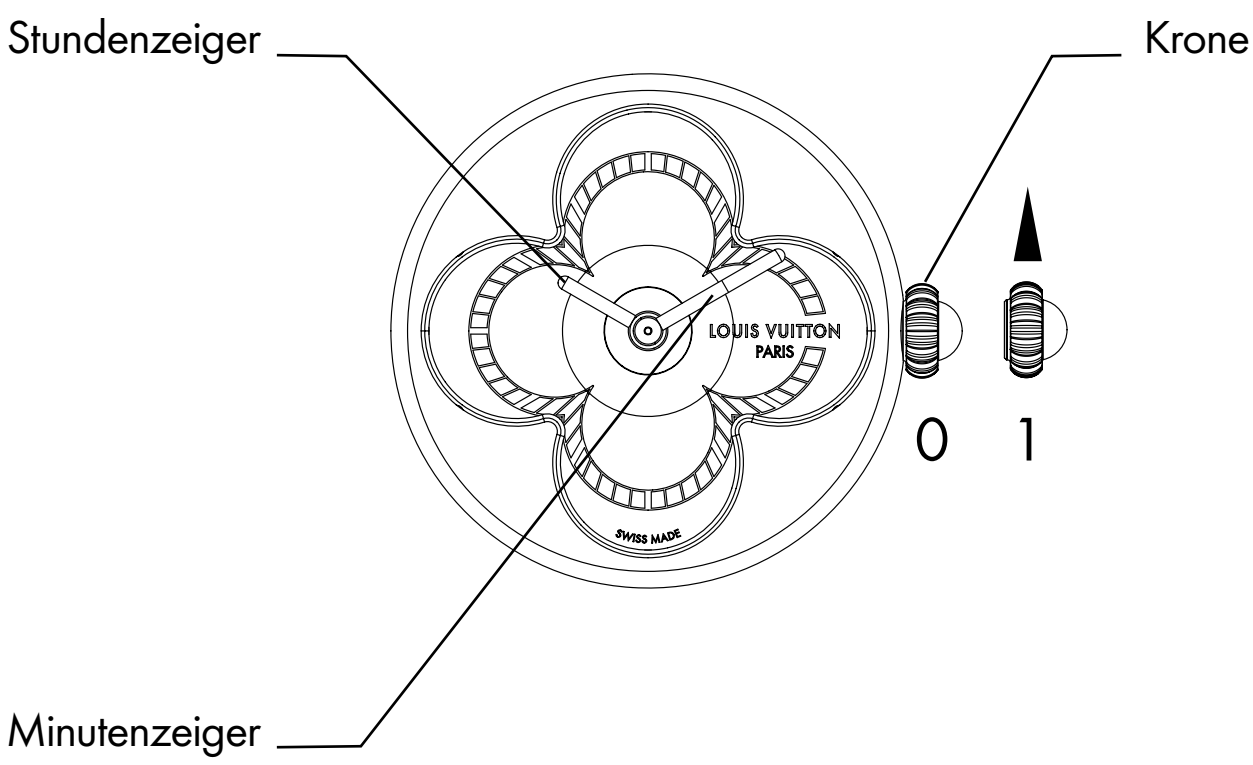

Technische Daten des Uhrwerks Ronda 1032

- Nennspannung der Batterie: 1,55 V
- Chemische Zusammensetzung der Batterie: Silberoxid
- Kompatibler Batterietyp: Knopfzelle 379
- Standard-Lebensdauer der Batterie: 60 Monate
- Die Batterie ist austauschbar, jedoch nur durch eine fachmännisch geschulte Person
- Wasserdichtigkeit: 3 ATM (30 m)

Technische Daten der Color Blossom Kollektion

- W7PG21: Roségold 750/1000, weißes Perlmutt, 103 Diamanten im Brillantschliff mit insgesamt ~0,91 Karat, ein Diamant im Rosenschliff mit ~0,03 Karat
- W7YG21: Gelbgold 750/1000, Amazonit
- W7PG51: Roségold 750/1000, rosa getöntes weißes Perlmutt
- W7ST71: Stahl, weißes Perlmutt



2. Stunden-Minuten-Datum

Einstellen der Uhrzeit: und des Datums:

Schritt 1: Die Krone bis zur Position 1 herausziehen.

Schritt 2: Durch Drehen der Krone den Stundenzeiger vor- oder zurückbewegen.
Durch diesen Vorgang kann auch das Datum vor- oder zurückgestellt werden.

Schritt 3: Die Krone bis zur Position 2 herausziehen.

Schritt 4: Durch Drehen der Krone den Minutenzeiger vor- oder zurückbewegen.

Schritt 5: Die Krone zurück in die Ausgangsposition (0) schieben.

Achtung: Die Uhrzeit niemals einstellen, wenn die Uhr in Kontakt mit Wasser ist.

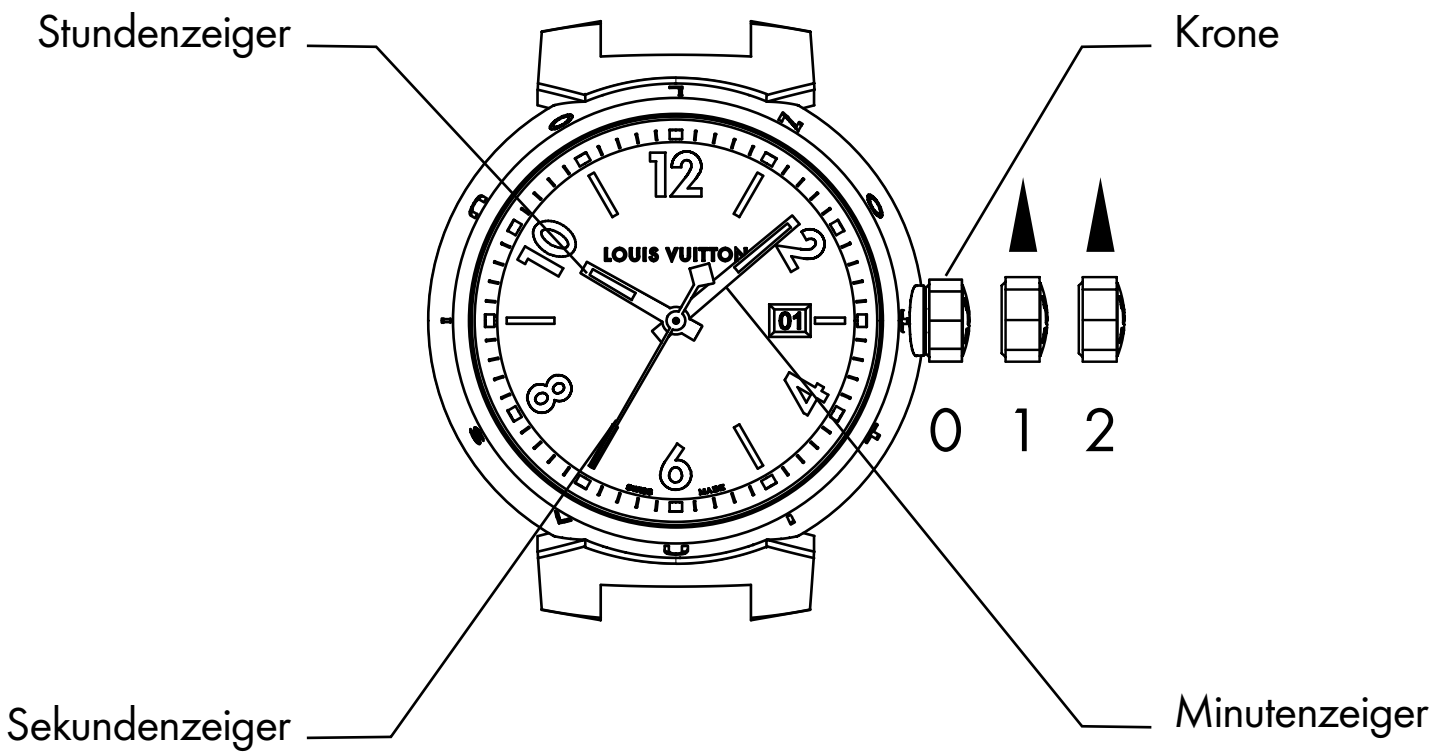

3. Stunden-Minuten-GMT

Einstellen der Ortszeit:

Schritt 1: Die Krone bis zur Position 2 herausziehen.

Schritt 2: Durch Drehen der Krone nach links oder rechts den Stunden- und den Minutenzeiger vor- oder zurückbewegen.

Einstellen der Uhrzeit der zweiten Zeitzone:

Schritt 3: Die Krone bis zur Position 1 herausziehen.

Schritt 4: Den Zeiger für die zweite Zeitzone durch Drehen der Krone im entgegengesetzten Uhrzeigersinn vorbewegen.

Schritt 5: Die Krone zurück in die Ausgangsposition (0) schieben.

Achtung: Die Uhrzeit niemals einstellen, wenn die Uhr in Kontakt mit Wasser ist.

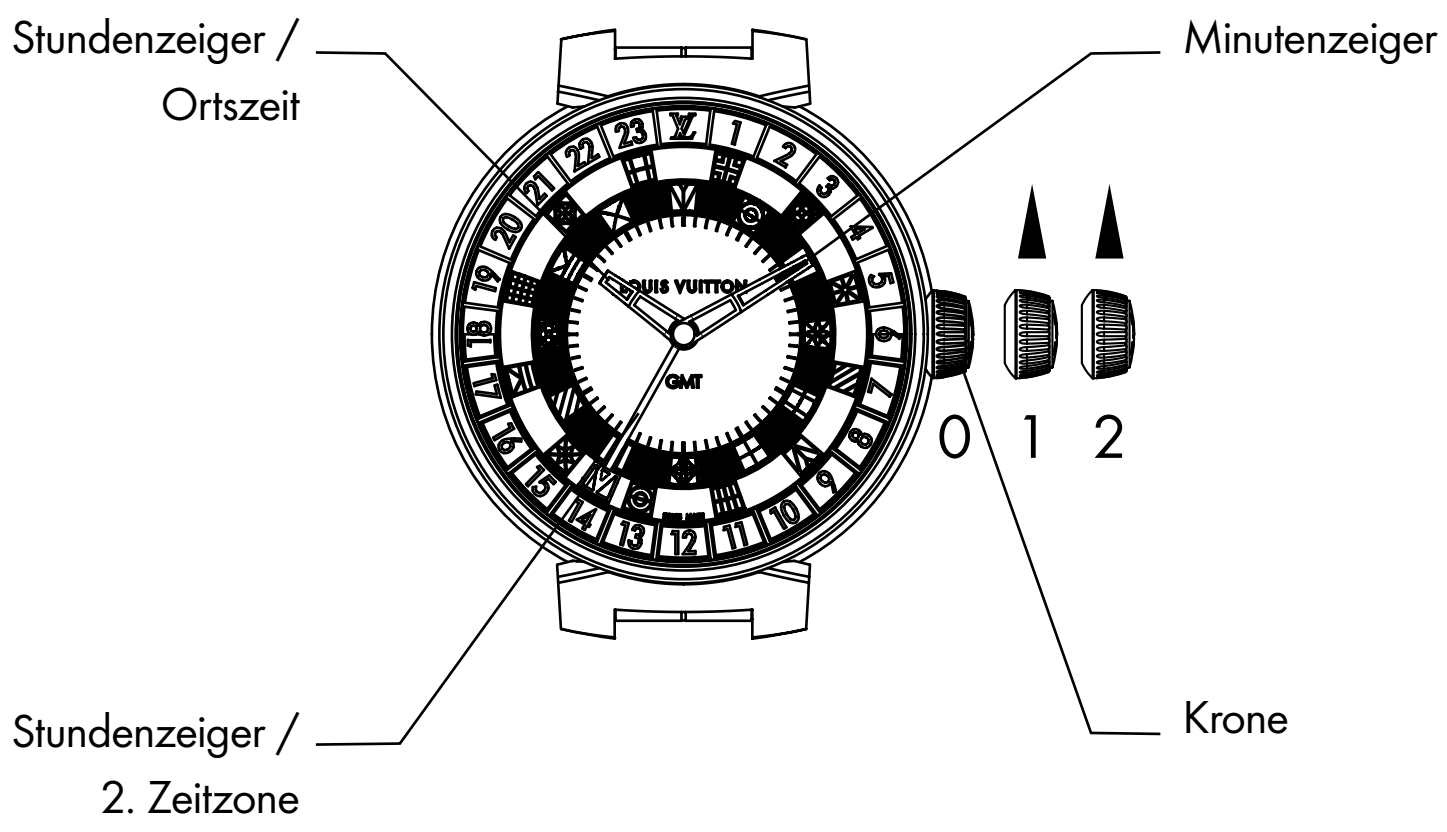

Vorsichtsmaßnahmen

⚠ WARNUNG

- **VERSCHLUCKUNGSGEFAHR:** Dieses Produkt enthält eine Knopfzelle.
- Das Verschlucken kann zum **TOD** oder zu schweren Verletzungen führen.
- Eine verschluckte Knopfzelle kann innerhalb von weniger als **2 Stunden** zu **inneren Verätzungen** führen.
- **Bewahren Sie** neue und gebrauchte Batterien **AUSSERHALB DER REICHWEITE VON KINDERN** auf.
- **Suchen Sie sofort einen Arzt** auf, wenn Sie den Verdacht haben, dass eine Batterie verschluckt oder in einen Körperteil eingeführt wurde.



WARNUNG



Enthält eine Knopfzelle. Außerhalb der Reichweite von Kindern aufbewahren. Bei Verschlucken sofort einen Arzt aufsuchen. Eine Lithium-Knopfzelle kann innerhalb von weniger als 2 Stunden schwere oder sogar tödliche Verletzungen verursachen.

- Entfernen Sie gebrauchte Batterien und entsorgen oder recyceln Sie diese sofort gemäß den örtlichen Vorschriften und bewahren Sie sie außerhalb der Reichweite von Kindern auf.
- Lässt sich das Batteriefach nicht richtig schließen, die Nutzung des Produkts einstellen und von Kindern fernhalten.
- Batterien dürfen **NICHT** im Hausmüll entsorgt oder verbrannt werden.
- Wenden Sie sich an eine örtliche Giftnotrufzentrale, um Informationen zu ihrer Entsorgung zu erhalten.
- Verbrauchte Batterien können schwere oder tödliche Verletzungen verursachen.
- Nicht wiederaufladbare Batterien dürfen nicht wiederaufgeladen werden.
- Batterien nicht gewaltsam entladen, wiederaufladen, zerlegen, über die vom Hersteller angegebene Temperatur hinaus erhitzen oder verbrennen. Dies kann zu Verletzungen durch austretende Gase, Auslaufen oder Explosionen führen, die chemische Verbrennungen verursachen können.

Pflege der Uhr

Wir raten Ihnen, in Ihrem Louis Vuitton Geschäft alle 5 Jahre eine Revision Ihrer Uhr durchführen zu lassen, damit sie weiter einwandfrei funktioniert.

Um die Magnetisierung Ihrer Uhr zu verhindern, vermeiden Sie es bitte, sie mit Magneten, Telefonen und Sicherheitsscannern in Kontakt zu bringen. Schützen Sie Ihre Uhr vor Stößen, denn dies kann gravierende Auswirkungen auf ihre Funktion haben. Nehmen Sie die Uhr vor körperlicher Betätigung oder intensivem Sport ab (Anheben schwerer Gegenstände, Golfspiel, Schwimmen usw.).

Wird die Uhr extremen Temperaturen ausgesetzt, kann das Glas von innen beschlagen. Dies verschwindet von selbst und beeinträchtigt die Funktion der Uhr nicht. Verschwindet die Kondensation nicht von selbst, wenden Sie sich bitte an ein Louis Vuitton Geschäft.
Jeden Kontakt mit Wasser vermeiden, um das Lederarmband nicht zu beschädigen.

Die Uhr zum Reinigen mit einem weichen trockenen Tuch abreiben.
Von der Reinigung der Lederarmbänder wird abgeraten: Sie bekommen durch die Abnutzung mit der Zeit eine natürliche Patina. Die Lebensdauer eines Lederarmbands hängt davon ab, wie lange es Feuchtigkeit ausgesetzt und wie oft es getragen wurde. Bewahren Sie Ihre Uhr vor Staub, Feuchtigkeit und extremen Temperaturen geschützt an einem kühlen, trockenen Ort in dem Etui auf, in dem sie beim Kauf untergebracht war.

Nachhaltige Beschaffung

Louis Vuitton kann die Zertifizierung des Responsible Jewellery Council vorweisen, die zeigt, dass die Maison die ethischen, sozialen, gesellschaftlichen und ökologischen Grundsätze des RJC täglich anwendet. Alle Edelmetalle und Diamanten, die wir in unseren Schmuck- und Uhrenkollektionen verwenden, kommen von Partnern, die ebenfalls vom RJC zertifiziert sind.

Die Louis Vuitton Diamanten wurden aus legalen Quellen, die nicht in die Finanzierung von Konflikten verwickelt sind, bezogen oder gekauft und entsprechen den Resolutionen der Vereinten Nationen und den geltenden nationalen Gesetzen. Die Maison Louis Vuitton garantiert, dass diese Diamanten aus konfliktfreien Quellen stammen, und bestätigt, dass sie die Richtlinien des System of Warranty des World Diamond Council befolgt.

Die Louis Vuitton Diamanten sind ausschließlich natürlichen Ursprungs und unbehandelt, basierend auf persönlichen Kenntnissen und/oder schriftlichen Garantien des Lieferanten dieser Diamanten.

Für seine Pavé-Diamanten wählt die Maison Louis Vuitton Diamanten mit Farben von D bis G und einer Reinheit von IF bis VVS aus.

Ergänzend zum Schleifen und Polieren bestimmter farbiger Steine sowie zum Bleichen von Perlen ist die Verwendung von farblosen Flüssigkeiten und Erhitzen in der Edelsteinverarbeitung als traditionelle Praxis anerkannt. Es kann sein, dass unsere Edelsteine diesen allgemeinen Verbesserungsbehandlungen unterzogen wurden (Dekret Nr. 2002-65 vom 14. Januar 2002).
Saphire und Rubine in Pavé-Fassungen können erhitzt worden sein.
Smaragde in Pavé-Fassungen können Spuren von farblosem Öl aufweisen.

Louis Vuitton garantiert, dass Diamanten und Erzeugnisse, die Diamanten enthalten, nicht aus Diamanten geschliffen wurden, die nach dem 31. Dezember 2023 ihren Ursprung in Russland haben, aus Russland ausgeführt oder durch das Hoheitsgebiet Russlands durchgeführt wurden. Louis Vuitton garantiert außerdem, dass Diamanten und Erzeugnisse, die Diamanten enthalten, mit einem Gewicht von mindestens 0,5 Karat oder 0,1 Gramm pro Diamant, nicht aus Diamanten geschliffen wurden, die ihren Ursprung in Russland haben oder aus Russland ausgeführt wurden, auch wenn sie in einem Drittland verarbeitet wurden. Louis Vuitton kann auf Anfrage Belege vorlegen, die diese Erklärung bestätigen, und wird diese auch weiterhin einhalten.

Fotos: Still Life Blossom: Thomas Lagrange / LFT Savoir-Faire: Piotr Stokłosa

Αυτό το ρολόι αποτελεί μέρος της παράδοσης της τεχνογνωσίας
που εφαρμόζει η Louis Vuitton σε κάθε δημιουργία της. Οι τεχνίτες
και οι δεξιοτέχνες ωρολογοποιοί στο εργοστάσιο La Fabrique du Temps
στη Γενεύη εργάζονται καθημερινά με γνώμονα την αναζήτηση
της τελειότητας.

Στο παρόν εγχειρίδιο χρήσης θα βρείτε οδηγίες για τη ρύθμιση
της ώρας και τη συντήρηση του ρολογιού σας.



1. Ώρες-Λεπτά

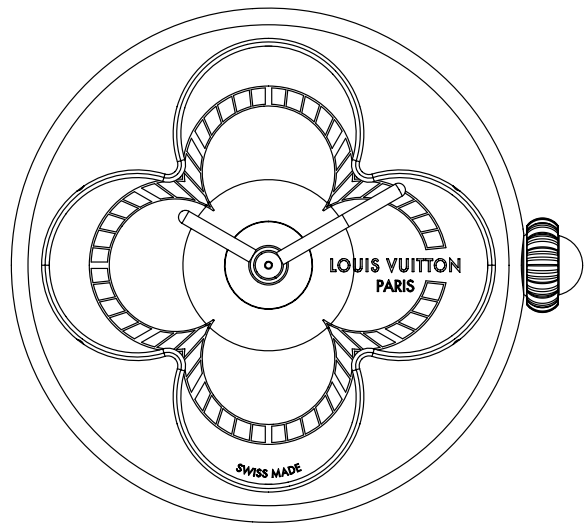

2. Ώρες-Λεπτά-Ημερομηνία



3. Ώρες-Λεπτά-Ώρα Γκρίνουιτς (GMT)



1. Ώρες-Λεπτά

Ρύθμιση ώρας:

Βήμα 1: τραβήξτε την κορώνα στη θέση 1.

Βήμα 2: περιστρέψτε την κορώνα δεξιόστροφα για να προχωρήσουν οι δείκτες των ωρών και των λεπτών.

Βήμα 3: Επαναφέρετε την κορώνα στη θέση 0.

Προφυλάξεις κατά τη χρήση: μην αλλάζετε ποτέ την ώρα όταν το ρολόι βρίσκεται σε επαφή με το νερό.

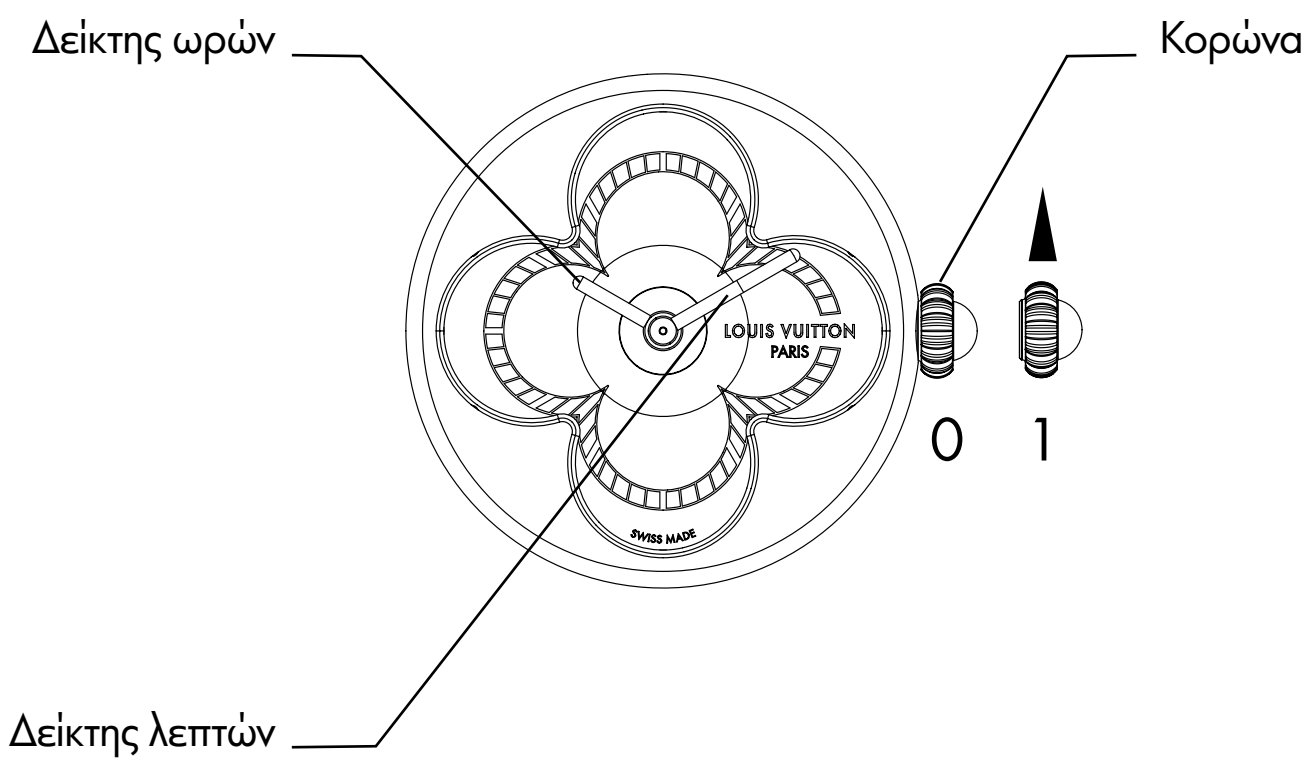

Τεχνικά χαρακτηριστικά του μηχανισμού Ronda 1032

- Ονομαστική τάση μπαταρίας: 1,55 V
- Χημική σύνθεση μπαταρίας: οξείδιο του αργύρου
- Συμβατός τύπος μπαταρίας: μπαταρία τύπου κουμπιού 379
- Τυπική διάρκεια ζωής μπαταρίας: 60 μήνες
- Η μπαταρία επιδέχεται αντικατάσταση, αποκλειστικά από επαγγελματία
- Αντοχή στο νερό: 3 ATM (30 μ.)

Τεχνικά χαρακτηριστικά της συλλογής Color Blossom

- W7PG21: ροζ χρυσός 750/1000, λευκό μάργαρο, 103 διαμάντια κοπής μπριγιάν συνολικού βάρους ~0,91 καρατίων, ένα διαμάντι κοπής rose βάρους ~0,03 καρατίων
- W7YG21: κίτρινος χρυσός 750/1000, αμαζονίτης
- W7PG51: ροζ χρυσός 750/1000, λευκό μάργαρο χρωματισμένο σε ροζ απόχρωση
- W7ST71: ατσάλι, λευκό μάργαρο



2. Ώρες-Λεπτά-Ημερομηνία

Ρύθμιση ώρας και αλλαγή ημερομηνίας:

Βήμα 1: τραβήξτε την κορώνα στη θέση 1.

Βήμα 2: περιστρέψτε την κορώνα για να μετακινήσετε τον δείκτη των ωρών προς τα εμπρός ή προς τα πίσω. Η ενέργεια αυτή επιτρέπει επίσης τη ρύθμιση της ημερομηνίας.

Βήμα 3: τραβήξτε την κορώνα στη θέση 2.

Βήμα 4: περιστρέψτε την κορώνα για να μετακινήσετε τον δείκτη των λεπτών προς τα εμπρός ή προς τα πίσω.

Βήμα 5: επαναφέρετε την κορώνα στη θέση 0.

Προφυλάξεις κατά τη χρήση: μην αλλάζετε ποτέ την ώρα όταν το ρολόι βρίσκεται σε επαφή με το νερό.

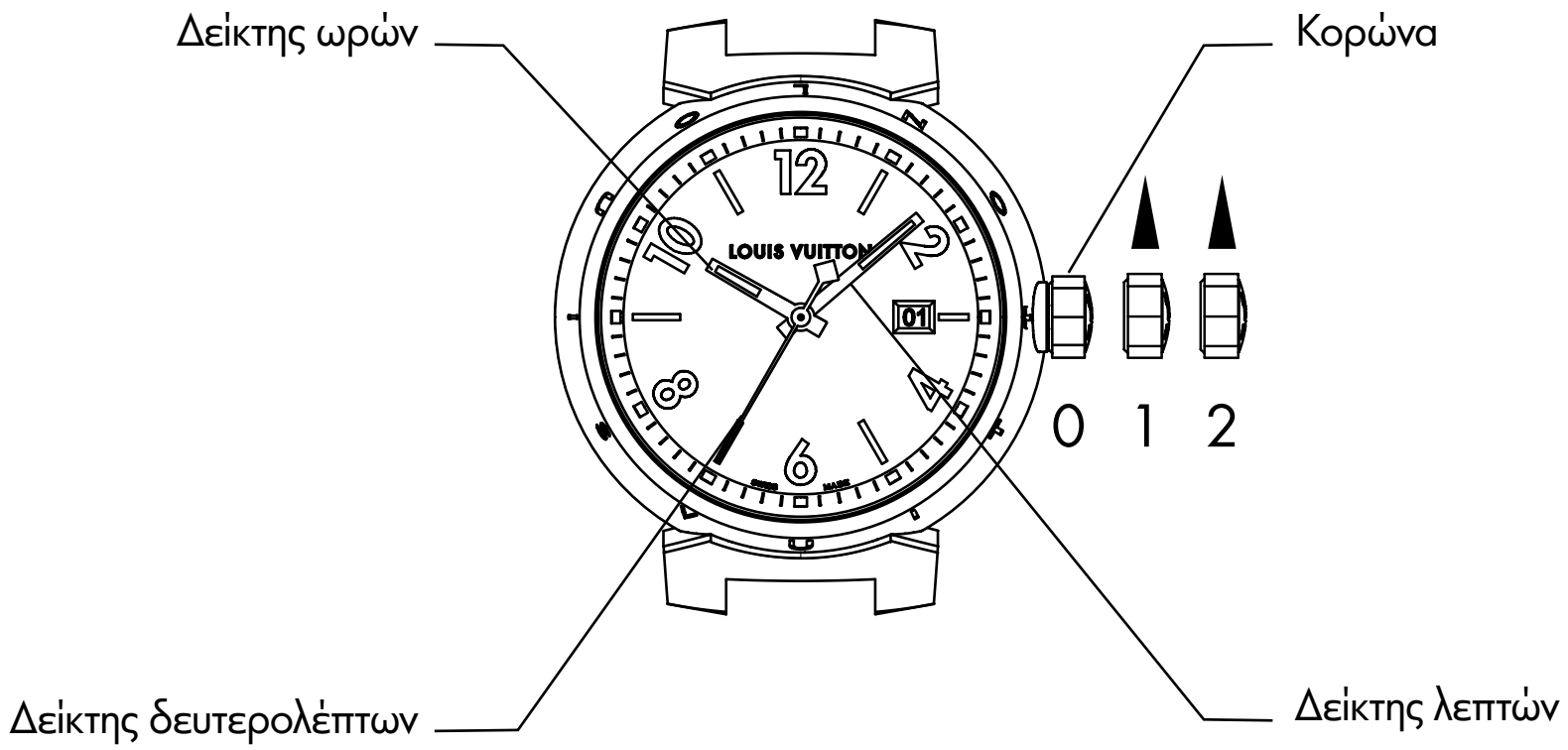

3. Ώρες-Λεπτά-Ώρα Γκρίνουιτς (GMT)

Ρύθμιση τοπικής ώρας:

Βήμα 1: τραβήξτε την κορώνα στη θέση 2.

Βήμα 2: περιστρέψτε την κορώνα προς τα αριστερά ή προς τα δεξιά για να μετακινήσετε τους δείκτες των ωρών και των λεπτών προς τα εμπρός ή προς τα πίσω.

Ρύθμιση της ώρας δεύτερης ζώνης ώρας:

Βήμα 3: τραβήξτε την κορώνα στη θέση 1.

Βήμα 4: περιστρέψτε την κορώνα αντίθετα προς τη φορά των δεικτών του ρολογιού ώστε να προχωρήσει ο δείκτης της δεύτερης ζώνης ώρας.

Βήμα 5: επαναφέρετε την κορώνα στη θέση 0.

Προφυλάξεις κατά τη χρήση: μην αλλάζετε ποτέ την ώρα όταν το ρολόι βρίσκεται σε επαφή με το νερό.

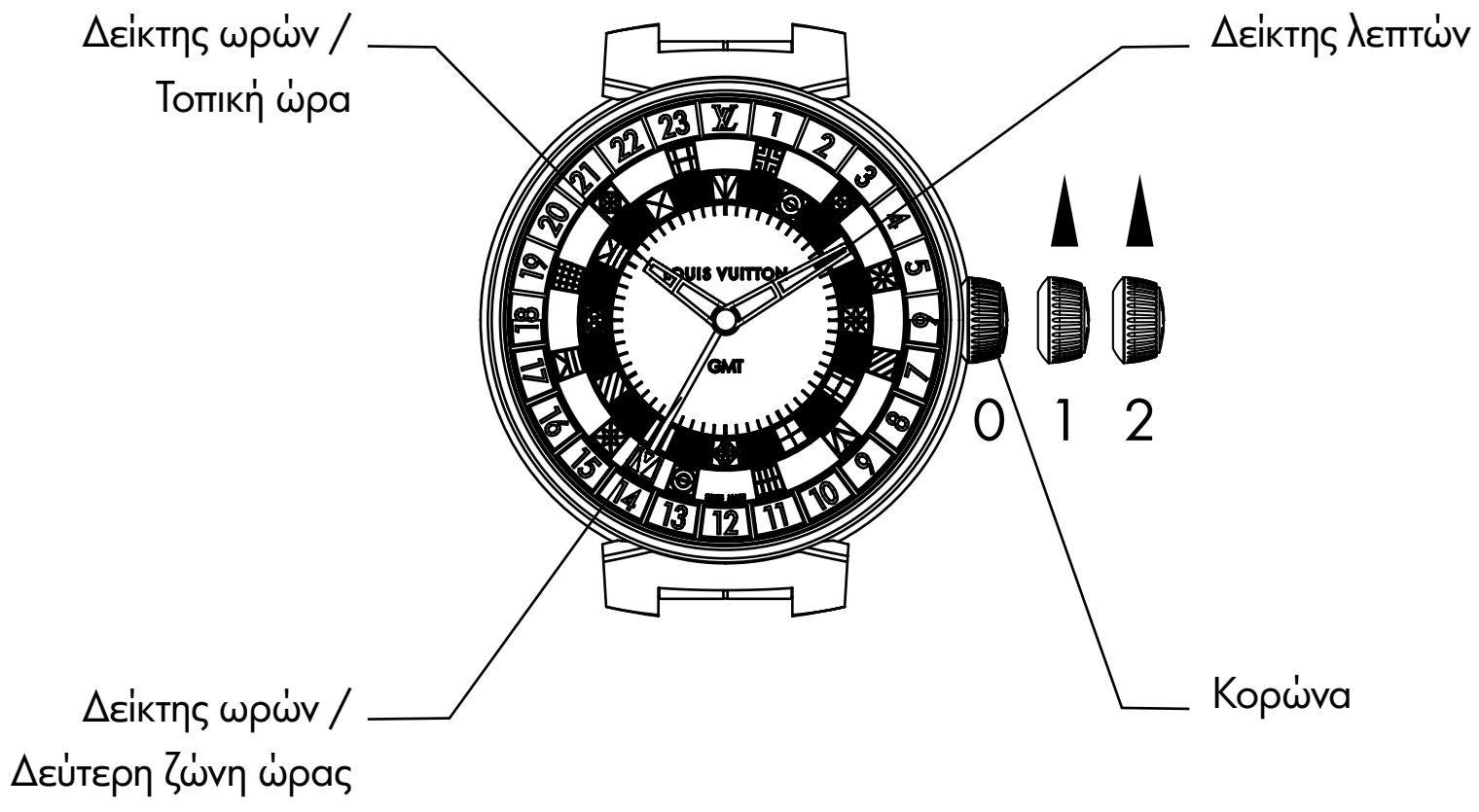

Προφυλάξεις χρήσης

⚠ ΠΡΟΕΙΔΟΠΟΙΗΣΗ

- **ΚΙΝΔΥΝΟΣ ΚΑΤΑΠΟΣΗΣ:** το προϊόν αυτό περιέχει μπαταρία τύπου κουμπιού.
- Η κατάποση μπορεί να προκαλέσει **ΘΑΝΑΤΟ** ή σοβαρούς τραυματισμούς.
- Μια μπαταρία τύπου κουμπιού που έχει καταποθεί μπορεί να προκαλέσει **εσωτερικά χημικά εγκαύματα** σε λιγότερο από **2 ώρες**.
- **Φυλάσσετε** τις καινούργιες και τις χρησιμοποιημένες μπαταρίες ΜΑΚΡΙΑ ΑΠΟ ΠΑΙΔΙΑ.
- **Συμβουλευθείτε αμέσως ιατρό** εάν υποψιάζεστε ότι μια μπαταρία έχει καταποθεί ή έχει εισαχθεί σε κάποιο μέρος του σώματος.



ΠΡΟΕΙΔΟΠΟΙΗΣΗ



Περιέχει μπαταρία τύπου κουμπιού. Να φυλάσσεται μακριά από παιδιά. Σε περίπτωση κατάποσης, συμβουλευθείτε αμέσως ιατρό. Μια μπαταρία λιθίου τύπου κουμπιού μπορεί να προκαλέσει σοβαρούς, ή ακόμα και θανάσιμους τραυματισμούς, σε λιγότερο από 2 ώρες.

- Αφαιρείτε και ανακυκλώνετε ή απορρίπτετε αμέσως τις χρησιμοποιημένες μπαταρίες σύμφωνα με τους τοπικούς κανονισμούς και φυλάσσετέ τες μακριά από παιδιά.
- Εάν η θήκη της μπαταρίας δεν κλείνει σωστά, παύστε να χρησιμοποιείτε το προϊόν και κρατήστε το μακριά από παιδιά.
- Οι μπαταρίες **ΔΕΝ** πρέπει να απορρίπτονται μαζί με τα οικιακά απορρίματα, ούτε να αποτεφρώνονται.
- Επικοινωνήστε με το τοπικό κέντρο δηλητηριάσεων για πληροφορίες διαχείρισης.
- Οι χρησιμοποιημένες μπαταρίες μπορεί να προκαλέσουν σοβαρούς ή θανάσιμους τραυματισμούς.
- Οι μη επαναφορτιζόμενες μπαταρίες δεν πρέπει να επαναφορτίζονται.
- Οι μπαταρίες δεν πρέπει να εκφορτίζονται βίαια, να επαναφορτίζονται, να αποσυναρμολογούνται, να θερμαίνονται πέραν της θερμοκρασίας που καθορίζεται από τον κατασκευαστή, ούτε να αποτεφρώνονται. Αυτό ενδέχεται να προκαλέσει τραυματισμό λόγω έκλυσης αερίων, διαρροής ή έκρηξης, προκαλώντας χημικά εγκαύματα.

Πώς να συντηρήσετε το ρολόι σας;

Σας συνιστούμε να κάνετε συντήρηση του ρολογιού σας στο κατά τόπους κατάστημα Louis Vuitton κάθε 5 χρόνια για να διασφαλίσετε τη σωστή λειτουργία του.

Για να αποφύγετε τη μαγνήτιση του ρολογιού σας, περιορίστε την επαφή με μαγνήτες, τηλέφωνα και σαρωτές ασφαλείας. Προστατεύετε το ρολόι σας από εξωτερικούς κραδασμούς που μπορεί να επηρεάσουν σοβαρά τη λειτουργία του. Αφαιρέστε το όταν κάνετε έντονες σωματικές δραστηριότητες και αθλήματα (ανύψωση βαρέων αντικειμένων, γκολφ, κολύμπι κ.λπ.).

Η έκθεση σε ακραίες θερμοκρασίες μπορεί να προκαλέσει ελαφρά συμπύκνωση κάτω από το κρύσταλλο του ρολογιού. Αυτό θα εξαφανιστεί από μόνο του και δεν θα επηρεάσει τη λειτουργία του ρολογιού. Εάν η συμπύκνωση δεν εξαφανιστεί, παρακαλούμε επικοινωνήστε με ένα κατάστημα Louis Vuitton. Αποφύγετε την επαφή με το νερό για να μην καταστραφεί το δερμάτινο λουράκι.

Για να καθαρίσετε το ρολόι σας, σκουπίστε το με ένα μαλακό και στεγνό πανί. Δεν συνιστάται να καθαρίζετε τα δερμάτινα λουράκια, καθώς με την πάροδο του χρόνου και τη φθορά θα αναπτύξουν πατίνα. Η διάρκεια ζωής ενός δερμάτινου λουριού εξαρτάται από την έκθεσή του στην υγρασία και από το πόσο συχνά χρησιμοποιείται. Φυλάσσετε το ρολόι σας στη θήκη που παρέχεται κατά την αγορά ή σε δροσερό και ξηρό μέρος, μακριά από σκόνη, υγρασία και ακραίες θερμοκρασίες.

Βιώσιμη προμήθεια

Η Louis Vuitton έχει λάβει την πιστοποίηση του Responsible Jewellery Council, η οποία επιβεβαιώνει την καθημερινή εφαρμογή των ηθικών, κοινωνικών, κοινωνιολογικών και περιβαλλοντικών αρχών που προάγει ο RJC. Όλα τα πολύτιμα μέταλλα και τα διαμάντια που χρησιμοποιούνται στις συλλογές κοσμηματοποιίας και ωρολογοποιίας μας προέρχονται από συνεργάτες που είναι επίσης πιστοποιημένοι από τον RJC.

Τα διαμάντια της Louis Vuitton έχουν αποκτηθεί ή αγοραστεί από νόμιμες πηγές που δεν εμπλέκονται στη χρηματοδότηση συγκρούσεων, σε συμμόρφωση με τα Ψηφίσματα των Ηνωμένων Εθνών και τις ισχύουσες εθνικές νομοθεσίες.
Η Louis Vuitton εγγυάται ότι τα διαμάντια αυτά είναι « conflict-free » και επιβεβαιώνει τη δέσμευσή της για την τήρηση των κατευθυντήριων οδηγιών System of Warranty του World Diamond Council.

Τα διαμάντια της Louis Vuitton είναι αποκλειστικά φυσικής προέλευσης και ακατέργαστα, βάσει ιδίας γνώσης και/ή γραπτών εγγυήσεων που παρέχονται από τον προμηθευτή των εν λόγω διαμαντιών.

Για τα διαμάντια pavé, ο οίκος Louis Vuitton επιλέγει διαμάντια χρωματικής κλίμακας από D έως G και καθαρότητας από IF έως VVS.

Η χρήση άχρωμων υγρών και θερμικής επεξεργασίας αναγνωρίζεται ως παραδοσιακή πρακτική λιθοτεχνίας, συμπληρωματική της κοπής και του γυαλίσματος ορισμένων έγχρωμων λίθων, καθώς και της λεύκανσης των μαργαριταριών. Οι πολύτιμοι λίθοι μας ενδέχεται να έχουν υποστεί αυτές τις γενικές πρακτικές αισθητικής βελτίωσης (διάταγμα αριθ. 2002-65 της 14ης Ιανουαρίου 2002).
Τα ζαφείρια και ρουμπίνια pavé ενδέχεται να έχουν υποστεί θερμική επεξεργασία.
Τα σμαράγδια pavé ενδέχεται να φέρουν ίχνη άχρωμου ελαίου.

Η Louis Vuitton εγγυάται ότι τα διαμάντια και τα προϊόντα που ενσωματώνουν διαμάντια, καλυπτόμενα ή μεταφερόμενα, δεν έχουν κοπεί από διαμάντια που προέρχονται από, έχουν εξαχθεί από ή έχουν διαμετακομισθεί μέσω της Ρωσίας μετά την 31η Δεκεμβρίου 2023. Η Louis Vuitton εγγυάται επίσης ότι τα διαμάντια και τα προϊόντα που ενσωματώνουν διαμάντια βάρους ίσου ή μεγαλύτερου των 0,5 καρατίων ή 0,1 γραμμαρίου ανά διαμάντι, καλυπτόμενα ή μεταφερόμενα, δεν έχουν κοπεί από διαμάντια που προέρχονται από τη Ρωσία ή έχουν εξαχθεί από τη Ρωσία, ακόμη κι αν έχουν υποστεί επεξεργασία σε τρίτη χώρα. Η Louis Vuitton δύναται να προσκομίσει, κατόπιν αιτήματος, τα αποδεικτικά έγγραφα που επιβεβαιώνουν την παρούσα δήλωση, την τήρηση της οποίας θα συνεχίσει να διασφαλίζει.

Φωτογραφίες: Still Life Blossom: Thomas Lagrange / Τεχνογνωσία LFT: Piotr Stokłosa

שעון זה מגלם את מסורת ה-Savoir-Faire [לדעת לעשות] המצויה בכל יצירה של לואי ויטון. האומנים והשענים המאסטרים בבית המלאכה שלנו בדֿנבה, La Fabrique du Temps [מפעל הזמן], ממשיכים ללא לאות בחיפוש אחר מצוינות המעוררת בהם השראה מידי יום ביומו.

במדריך למשתמש זה, תמצא הנחיות להגדרת שעונך, כמו גם הנחיות טיפול מפורטות.



1. שעות-דקות

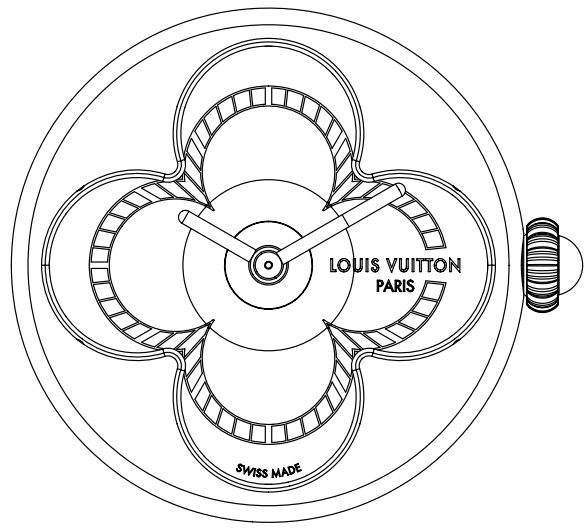

2. שעות-דקות-תאריך



3. שעות-דקות-GMT



1. שעות-דקות

כיוון השעה:

שלב 1: משכו את הכתר עד למצב 1.

שלב 2: סובבו את הכתר בכיוון מחוגי השעון כדי להזיז קדימה את מחוגי השעות והדקות.

שלב 3: דחפו את הכתר חזרה למצב 0.

זהירות: לעולם אין לכוון את השעה כאשר השעון נמצא במגע עם מים.

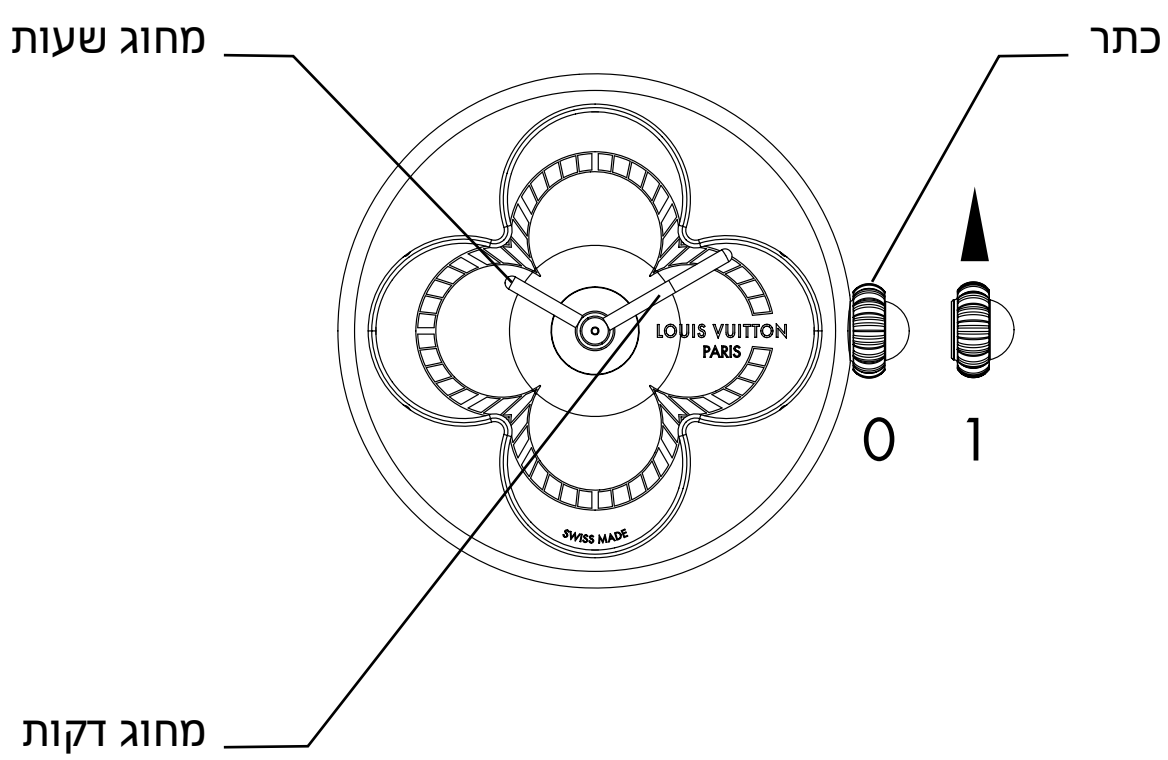

מפרט טכני של המנגנון של Ronda 1032

- מתח סוללה נקוב 1.55 וולט
- הרכב כימי של הסוללה: תחמוצת כסף
- סוג סוללה תואם: סוללת כפתור 379
- אורך חיים סטנדרטי של הסוללה: 60 חודשים
- ניתן להחליף את הסוללה, אך רק בידי איש מקצוע.
- עמידות במים: 3 ATM (30 מטרים)

מאפיינים טכניים של קולקציית ה-Color Blossom

- W7PG21: 750/1000 זהב ורוד, אם צדפה לבנה, 103 יהלומים בחיתוך ברליאנט המסתכמים בערך ב-0.91 קראט, יהלום אחד בחיתוך ורד של כ-0.03 קראט
- W7YG21: 750/1000 זהב צהוב, אמזוניט
- W7PG51: 750/1000 זהב ורוד, עם צדפה לבנה עם גוונים ורודים
- W7ST71: פלדת אל-חלד, אם צדפה לבנה



2. שעות-דקות-תאריך

הגדרת השעה והתאריך:

שלב 1: משכו את הכתר עד למצב 1.

שלב 2: סובבו את הכתר כדי לסובב את השעה קדימה או אחורה.
פעולה זו מזיזה גם את התאריך קדימה או אחורה.

שלב 3: משכו את הכתר עד למצב 2.

שלב 4: סובבו את הכתר כדי לסובב את מחוג הדקות קדימה או אחורה.

שלב 5: משכו את הכתר עד למצב 0.

זהירות: לעולם אין לכוון את השעה כאשר השעון נמצא במגע עם מים.

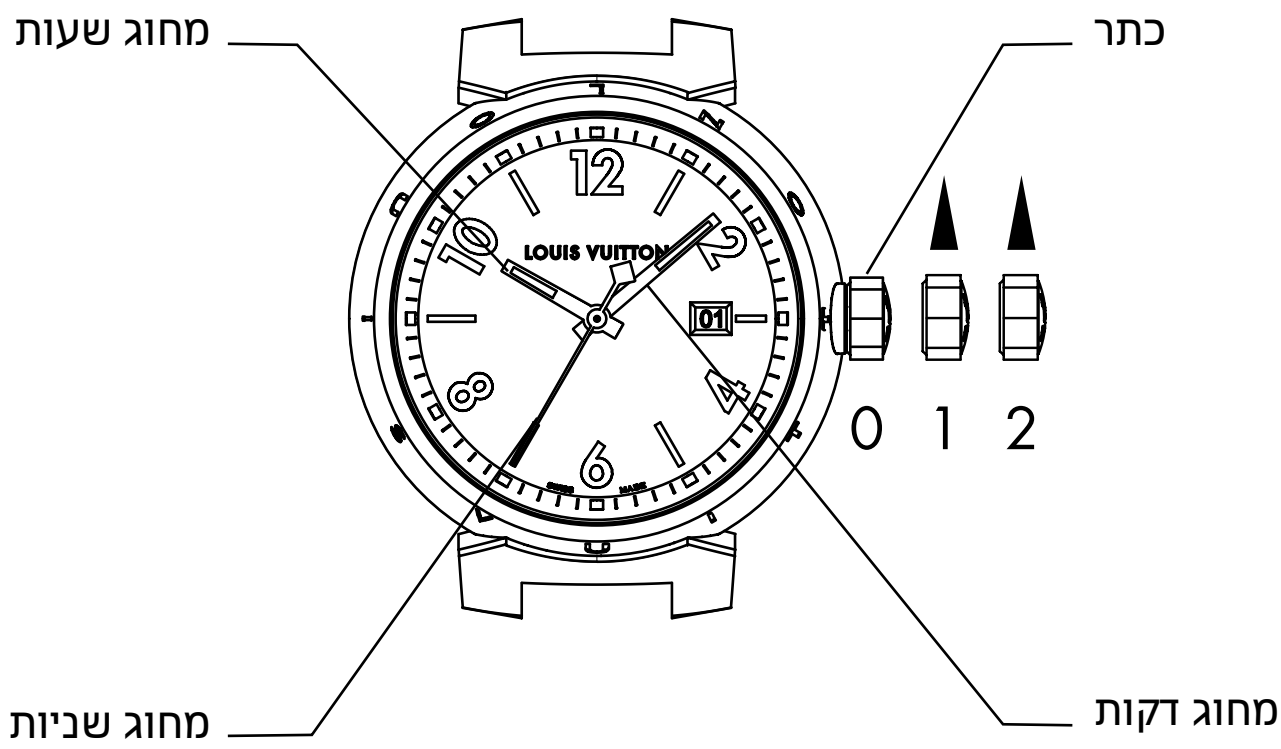

3. שעות-דקות-GMT

הגדרת השעה המקומית:

שלב 1: משכו את הכתר החוצה עד למצב 2.

שלב 2: סובבו את הכתר משמאל לימין - או מימין לשמאל - כדי לסובב את מחוגי השעה והדקות.

הגדרת השעה, אזור זמן שני:

שלב 3: משכו את הכתר החוצה עד למצב 1.

שלב 4: סובבו את הכתר בכיוון הפוך למחוגי השעון כדי לסובב את מחוג אזור הזמן השני.

שלב 5: משכו את הכתר החוצה עד למצב 0.

זהירות: לעולם אין לכוון את השעה כאשר השעון נמצא במגע עם מים.

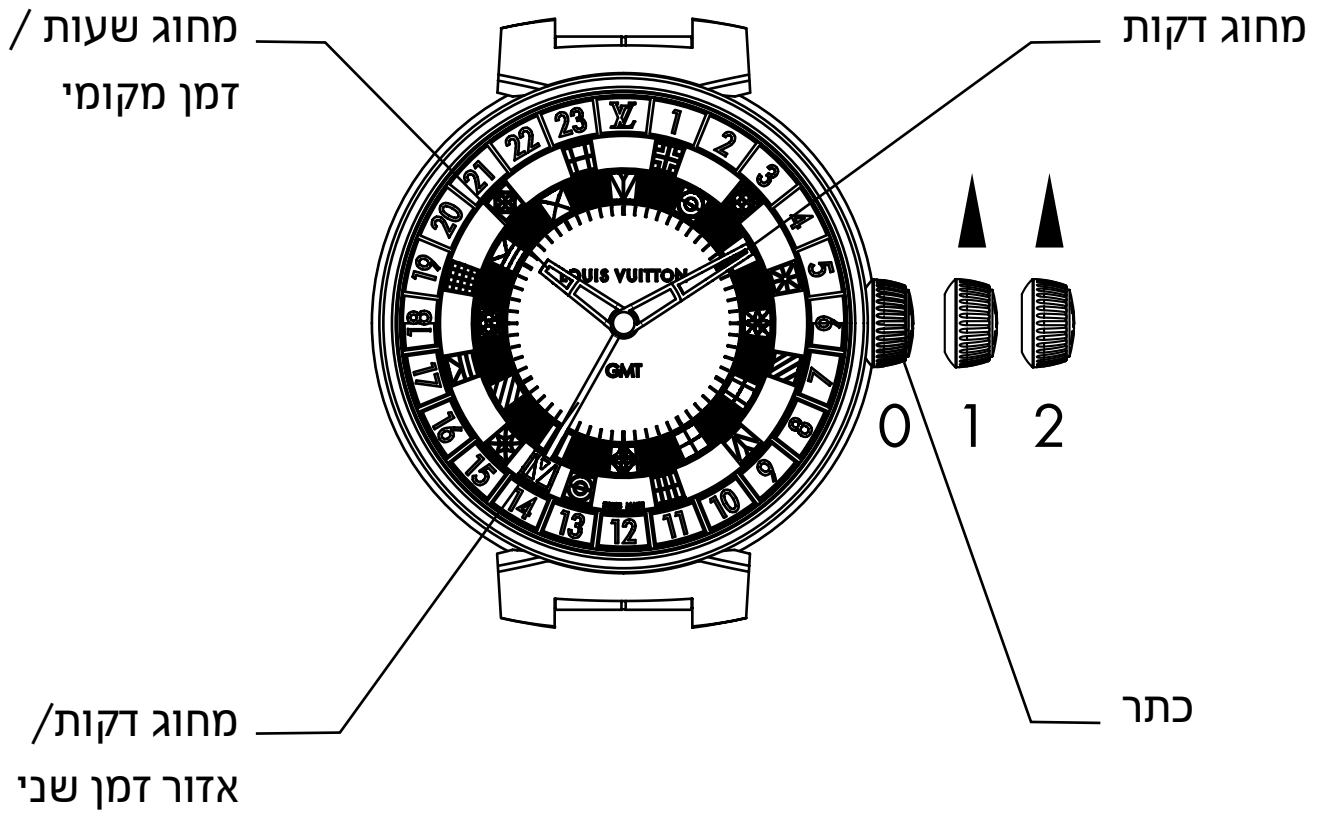

זהירות בשימוש

⚠ אזהרה

- **סכנת בליעה:** המוצר מכיל סוללת כפתור או סוללת מטבע.
- **מוות** או פציעה חמורה עלולים להיגרם עקב בליעה.
- בליעה של סוללת כפתור או סוללת מטבע עשויה לגרום **לכוויות כימיות פנימיות** בתוך פחות **משעתיים**.
- **שמרו** סוללות חדשות ומשומשות **הרחק מהישג ידם של ילדים**.
- **פנו לקבלת עזרה רפואית מידית** אם מתעורר חשד לבליעה או להכנסה לתוך חלק כלשהו של הגוף.



אזהרה

מכיל סוללת כפתור/מטבע. יש להרחיק מהישג ידם של ילדים.

במקרה של בליעה, יש לפנות מידית לקבלת עזרה רפואית.

סוללת כפתור/מטבע ליתיום יכולה לגרום לפציעות חמורות או קטלניות בתוך שעתיים.



- הוציאו ומחזרו או סלקו מיד סוללות משומשות בהתאם לתקנות המקומיות והרחיקו אותן מהישג ידם של ילדים.
- אם תא הסוללה לא נסגר כראוי, הפסיקו את השימוש במוצר והרחיקו אותו מהישג ידם של ילדים.
- אין לסלק סוללות לאשפה הביתית או לשרוף אותן.
- יש להתקשר למרכז בקרת הרעלות מקומי לקבלת מידע בנוגע לטיפול.
- גם סוללות משומשות עשויות לגרום לפציעה חמורה או למוות.
- אין לטעון מחדש סוללות שאינן מיועדות לכך.
- אין לכפות פריקה, טעינה מחדש, פירוק, חום (מעל לדירוג הטמפרטורות שהגדיר היצרן) או לשרוף. אלה עשויים לגרום לפציעה כתוצאה מאוורור, דליפה או התפוצצות ולכוויות כימיות.

הטיפול בשעון

אנו ממליצים לתת לשעונכם טיפול מקצועי בחנות לואי ויטון שלך,
כל חמש שנים להבטחת המשך תפקוד תקין של השעון.

למניעת מגנטיזציה של שעונכם, הרחיקו אותו ממגנטים, טלפונים וסורקי אבטחה. הגנו על שעונכם מפגיעות במשטחים אחרים, שכן לזעזועים עלולות להיות השלכות חמורות על פעולת המנגנון. אנא הסירו את שעונכם במהלך פעילות גופנית מאומצת ואימוני ספורט (הרמת חפצים כבדים, משחקי גולף, שחייה וכדומה).

חשיפת השעון לטמפרטורות קיצוניות עלולה לגרום לעיבוי קל מתחת לזכוכית. לחות זו תיעלם מעצמה ולא תשפיע על תפקוד השעון. אם העיבוי אינו מתאדה באופן טבעי, אנא פנו לחנות של לואי ויטון. הימנעו מכל מגע של מים עם רצועת העור למניעת נזק לרצועה.

לניקוי השעון, נגבו אותו עם מטלית רכה ויבשה. לא מומלץ לנקות את רצועת העור, שכן החומר יקבל פטינה טבעית עם הזמן והבלאי. תוחלת החיים של רצועת העור תלויה בתדירות הבלאי והחשיפה ללחות. אחסנו את שעונכם בקופסה שסופקה בעת הרכישה או במקום קריר ויבש, מוגן מאבק, לחות וטמפרטורות קיצוניות.

רכש אחראי

בית לואי ויטון (Louis Vuitton) קיבל את אישור 'מועצת התכשיטים האחראית' (Responsible Jewellery Council, RJC), המעיד כי המותג מיישם באופן יומיומי את העקרונות האתיים, החברתיים והסביבתיים שמקדמת המועצה. כל המתכות היקרות והיהלומים המשמשים בקולקציות התכשיטים והשעונים שלנו מגיעים משותפים המחזיקים גם הם באישור ה-RJC.

יהלומי לואי ויטון נרכשו ממקורות לגיטימיים שאינם מעורבים במימון סכסוכים, וזאת בהתאם להחלטות האו"ם ולחוקים הלאומיים הרלוונטיים. בית לואי ויטון ערב לכך שיהלומים אלו אינם 'יהלומי דמים' (Conflict free) ומאשר את עמידתו בהנחיות ה-WDC SoW (שיטת האחריות של מועצת היהלומים העולמית).

יהלומי לואי ויטון מגיעים אך ורק ממקור טבעי ולא עברו כל טיפול, וזאת על סמך ידע אישי ו/או ערבויות בכתב שסופקו על ידי הספק של יהלומים אלו.

עבור היהלומים בשיבוץ הפאווה (Pave-set), בית לואי ויטון בוחר יהלומים בדירוג צבע שבין D ל-G ובדרגת ניקיון שבין IF ל-VVS.

השימוש בנוזלים חסרי צבע ובטיפול בחום מוכר כפרקטיקה מסורתית בעבודת ליטוש (Lapidary), בנוסף לחיתוך ולליטוש של אבני חן צבעוניות מסוימות, כמו גם הלבנה של פנינים. אבני החן שלנו עשויות היו לעבור תהליכי השבחה כלליים אלו. אבני ספיר ואודם (רובי) בשיבוץ פאווה עשויות היו לעבור טיפול בחום. אבני ברקת (אמרלד) בשיבוץ פאווה עשויות להכיל עקבות של שמן חסר צבע.

בית לואי ויטון ערב לכך שהיהלומים והמוצרים המכילים יהלומים לא לוטשו מיהלומים שמקורם ברוסיה, שיוצאו ממנה או שעברו דרכה לאחר ה-31 בדצמבר 2023. בית לואי ויטון ערב בנוסף כי היהלומים והמוצרים המכילים יהלומים שמשקלם שווה או עולה על 0.5 קראט או 0.1 גרם ליהלום, לא לוטשו מיהלומים שמקורם ברוסיה או שיוצאו ממנה, גם אם עברו עיבוד במדינה שלישית. בית לואי ויטון יכול, על פי בקשה, לספק מסמכים תומכים המאמתים הצהרה זו, שבית לואי ויטון מתחייב להמשיך ולעמוד בה.

צילום: Still Life Blossom :Thomas Lagrange / הידע והמומחיות שמציע LFT: Piotr Stokłosa

A Louis Vuitton minden egyes kreációja a cég kézműves hagyományát képviseli, ahogyan ez az óra is ennek eredményeként született.
A genfi La Fabrique du Temps gyár kézműveseit és órásmestereit a kiválóság mindennapos keresése hajtja.

Ebben a használati utasításban megtalálja az órájának beállítására és karbantartására vonatkozó tanácsokat.



1. Óra-perc

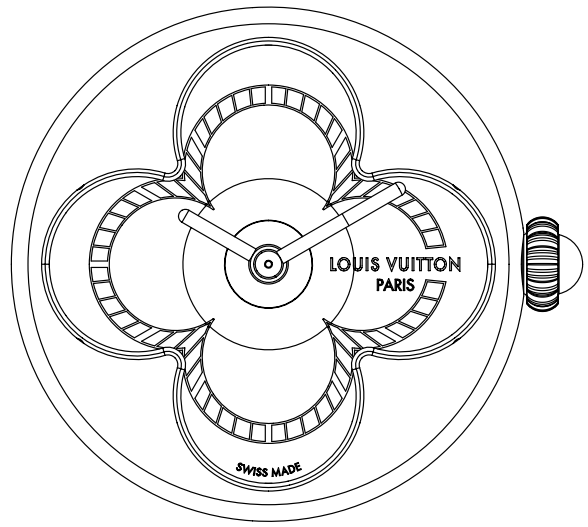

2. Óra-perc-dátum



3. Óra-perc-GMT



1. Óra-perc

Idő beállítása:

1. lépés: húzza ki a koronát az 1. állásba.

2. lépés: forgassa el a koronát az óramutató járásával megegyező irányba,
hogy az óra- és a percmutató előrehaladjon.

3. lépés: tolja vissza a koronát 0-ás állásba.

Használati óvintézkedések: soha ne állítsa be az időt, amikor az óra vízzel érintkezik.

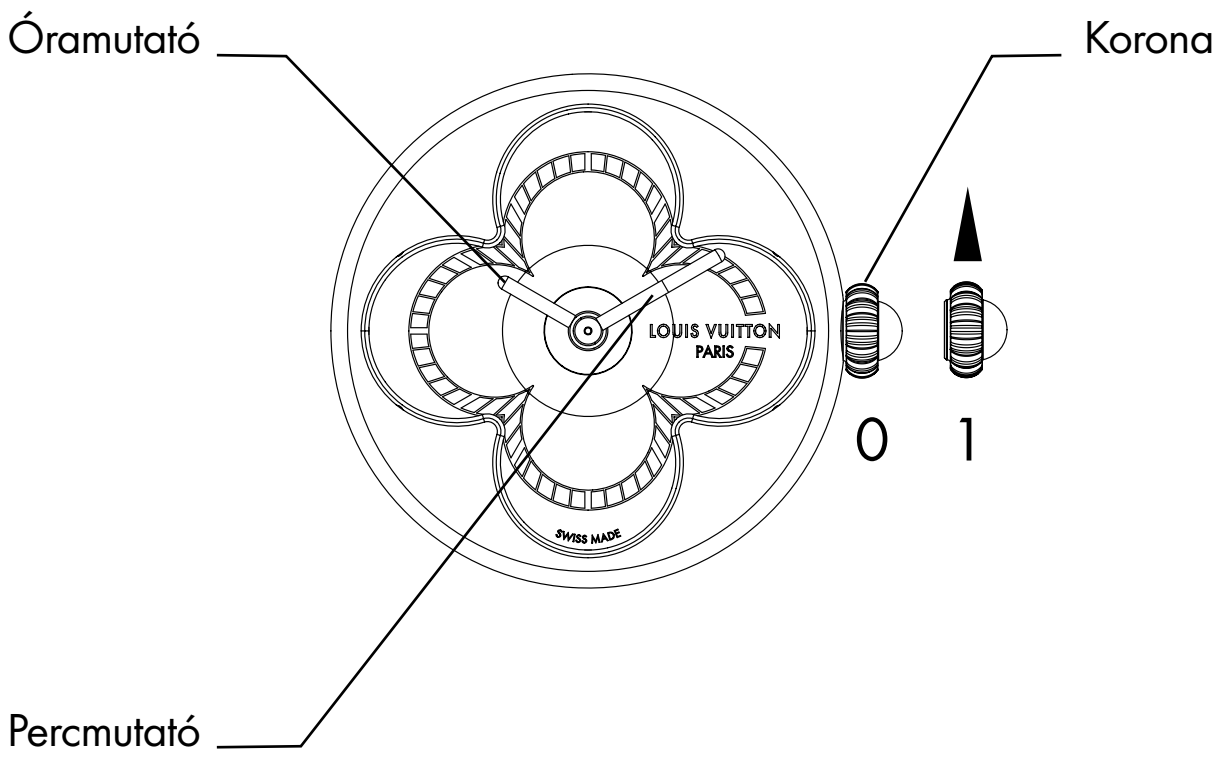

A Ronda 1032 óramű műszaki adatai

- Az elem névleges feszültsége: 1,55 V
- Az elem kémiai összetétele: ezüst-oxid
- Kompatibilis elem típus: 379-es gombelem
- Az elem standard élettartama: 60 hónap
- Az elem cserélhető, de a cserét kizárólag szakember végezheti
- Vízállóság: 3 ATM (30 m)

A Color Blossom kollekció műszaki adatai

- W7PG21: 750/1000-es rózsaarany, fehér gyöngyház, 103 briliáns csiszolású gyémánt összesen ~0,91 karát, egy rózsacsiszolású gyémánt ~0,03 karát
- W7YG21: 750/1000 sárgaarany, amazonit
- W7PG51: 750/1000 rózsaarany, rózsaszínre színezett fehér gyöngyház
- W7ST71: acél, fehér gyöngyház



2. Óra-perc-dátum

Az idő és dátum beállítása:

1. lépés: húzza ki a koronát az 1. állásba.

2. lépés: forgassa el a koronát az óramutató előre vagy hátra való mozgatásához.
Ezzel együtt a dátumot is megváltoztathatja, előre vagy hátra léptetve.

3. lépés: húzza ki a koronát az 2. állásba.

4. lépés: forgassa el a koronát a percmutató előre vagy hátra való mozgatásához.

5. lépés: tolja vissza a koronát 0-ás állásba.

Használati óvintézkedések: soha ne állítsa be az időt, amikor az óra vízzel érintkezik.

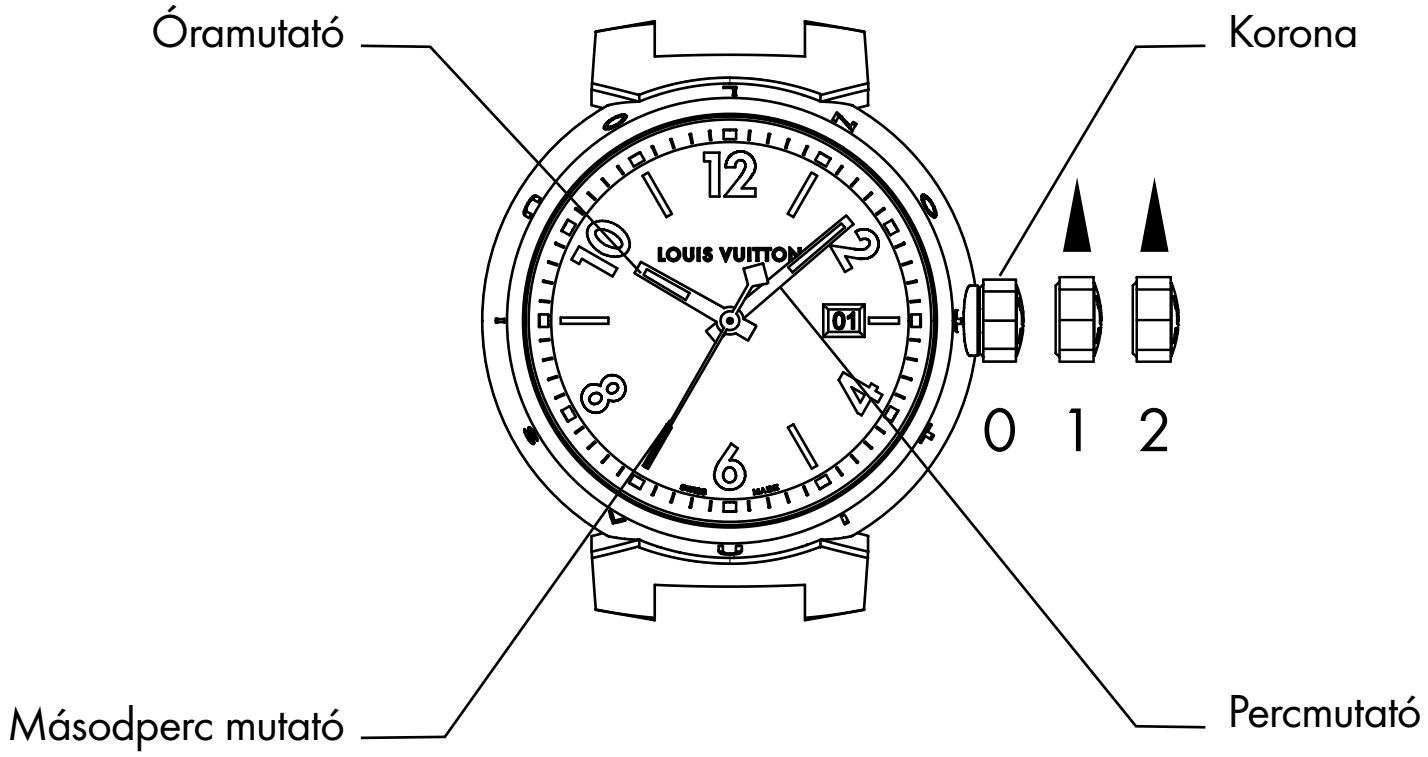

3. Óra-perc-GMT

Helyi idő beállítása:

1. lépés: húzza ki a koronát az 2. állásba.

2. lépés: forgassa el a koronát balról jobbra, vagy jobbról balra az óra- és percmutató mozgatásához.

Második időzóna beállítása:

3. lépés: húzza ki a koronát az 1. állásba.

4. lépés: forgassa el a koronát az óramutató járásával ellentétes irányba a második időzóna mutatójának mozgatásához.

5. lépés: tolja vissza a koronát 0-ás állásba.

Használati óvintézkedések: soha ne állítsa be az időt, amikor az óra vízzel érintkezik.

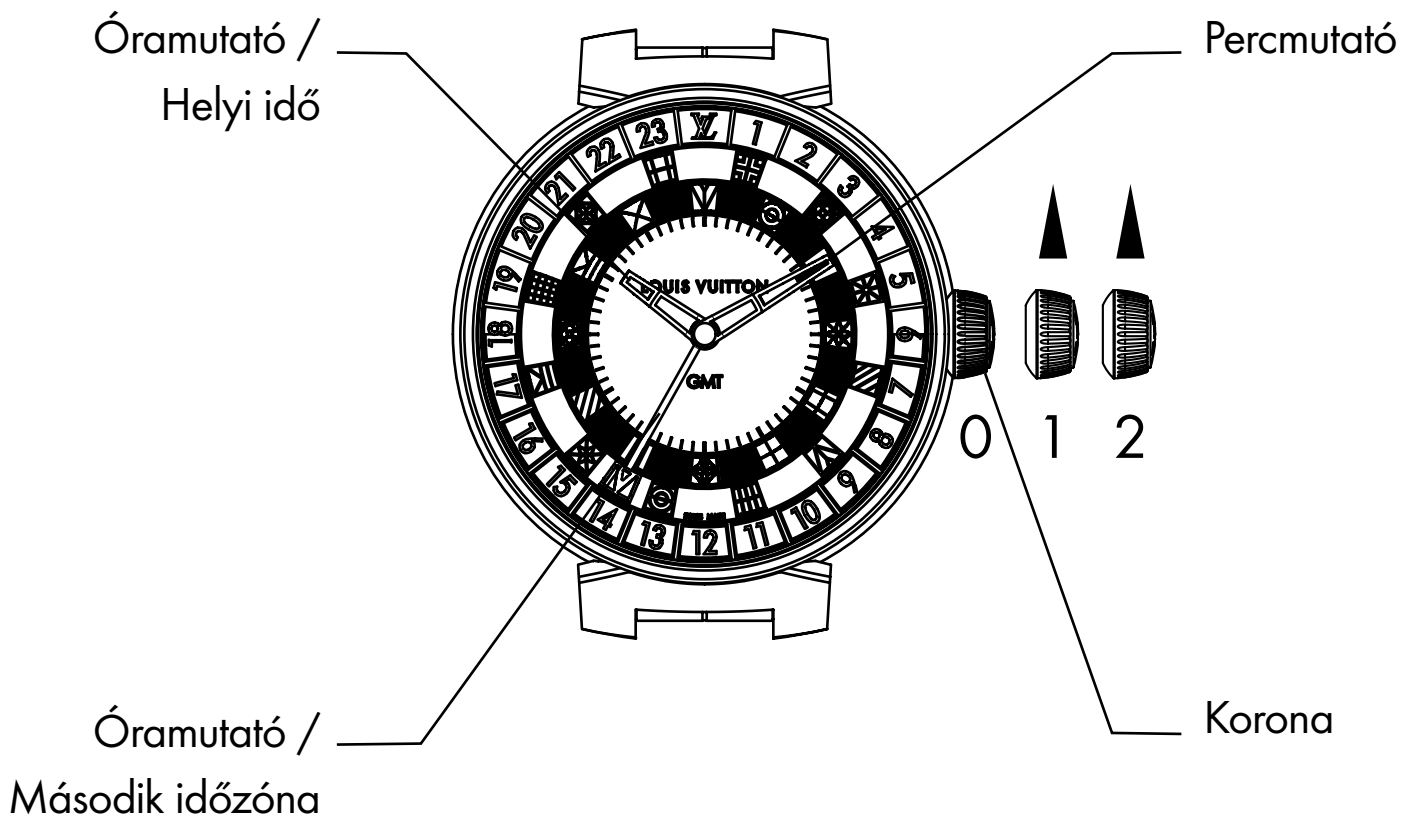

Használati utasítás

⚠ FIGYELMEZTETÉS

- **LENYELÉS VESZÉLYE:** ez a termék gombelemet tartalmaz.
- A lenyelés **HALÁLHOZ** vagy súlyos sérülésekhez vezethet.
- A lenyelt gombelem kevesebb mint **2 óra** alatt **belső kémiai égési sérüléseket** okozhat.
- **Tartsa** az új és a használt elemeket **GYERMEKEKTŐL ELZÁRVA.**
- **Azonnal forduljon orvoshoz**, ha gyanítja, hogy egy elemet lenyeltek vagy belekerült a testbe.



FIGYELMEZTETÉS



Gombelemet tartalmaz. Tartsa gyermekektől elzárva.
Lenyelés esetén azonnal forduljon orvoshoz.
A lítium gombelem kevesebb mint 2 óra alatt súlyos,
akár halálos sérüléseket is okozhat.

- A lemerült elemeket azonnal vegye ki, és a helyi előírásoknak megfelelően hasznosítsa újra vagy dobja ki, és tartsa gyermekektől elzárva.
- Ha az elemtartó nem záródik megfelelően, ne használja tovább a terméket, és tartsa távol a gyermekektől.
- Az elemeket **NEM** szabad a háztartási hulladékkal együtt kidobni, és nem szabad elégetni.
- A megfelelő kezeléssel kapcsolatos információkért hívja a helyi toxikológiai központot.
- A használt elemek súlyos vagy akár halálos sérüléseket is okozhatnak.
- A nem újratölthető elemeket tilos újra feltölteni.
- Az elemeket nem szabad erőszakkal lemeríteni, újratölteni, szétszerelni, a gyártó által megadott hőmérsékletnél magasabb hőmérsékletre melegíteni, illetve elégetni.

Ez gázok kibocsátásából, szivárgásból vagy robbanásból eredő sérüléseket okozhat, amelyek kémiai égési sérüléseket eredményezhetnek.

Hogyan kell az órát karbantartani?

Javasoljuk, hogy 5 évente szervizeltesse óráját az Ön közelében található Louis Vuitton-üzletben, hogy így biztosítsa annak megfelelő működését.

Órája mágneseződésének elkerülése érdekében korlátozza a mágnesekkel, telefonokkal és biztonsági szkennerekkel való érintkezést. Óvja óráját a külső ütésektől, amelyek súlyosan károsíthatják a működését. Ha megerőltető fizikai tevékenységet végez vagy sportol (nehéz tárgyak emelése, golf, úszás stb.), kérjük, vegye le az órát.

A szélsőséges hőmérsékletnek való kitettség enyhe páralecsapódást okozhat az óra üvege alatt. Ez magától eltűnik, és nem befolyásolja az óra működését. Ha a páralecsapódás nem tűnik el, kérjük, forduljon egy Louis Vuitton üzlethez. Kerülje a vízzel való érintkezést, mert az károsíthatja a bőrszíjt.

Az órát puha, száraz ruhával törölgetve tisztítsa. A bőrszíjakat nem ajánlott tisztítani, mivel idővel és a használattal patinásodnak. A bőrszíj élettartama a nedvességnek való kitettségétől és a használat gyakoriságától függ. Tárolja óráját a vásárláskor mellékelt tokban vagy hűvös, száraz, portól, nedvességtől és szélsőséges hőmérséklettől védett helyen.

Fenntartható beszerzés

A Louis Vuitton megkapta a Responsible Jewellery Council tanúsítványt. Ez igazolja, hogy folyamatos tevékenységében tiszteletben tartja az RJC által támogatott erkölcsi, szociális, társadalmi és környezeti elveket. Az ékszer- és órakollekcióinkban használt összes nemesfém és gyémánt olyan partnerektől származik, akik szintén rendelkeznek a RJC tanúsítványával.

A Louis Vuitton gyémántok beszerzése vagy vásárlása – összhangban az ENSZ határozataival és a hatályos nemzeti törvényekkel – konfliktusok finanszírozásában részt nem vevő, törvényes forrásokból történt. Louis Vuitton garantálja, hogy ezek a gyémántok „konfliktusmentesek", és megerősíti, hogy betartja a World Diamond Council System of Warranty irányelveit.

A Louis Vuitton gyémántok kizárólag természetes eredetűek és kezeletlenek, a személyes ismeretek és/vagy a gyémántok szállítójának írásbeli garanciái alapján.

A Louis Vuitton a gyémánt kövezéshez D-től G-ig terjedő színű és IF-től VVS-ig terjedő tisztaságú gyémántokat használ.

A színtelen folyadékok és a hőkezelés alkalmazása bizonyos színes kövek csiszolását és polírozását, valamint a gyöngyök fehérítését kiegészítő gyémánt megmunkáló hagyományos gyakorlatnak számít. Drágaköveink is keresztül mehettek effajta általános szépítő eljárásokon (2002. január 14-i 2002-65 sz. rendelet).
A burkoló zafírok és rubintok is hőkezelést kaphattak.
A burkoló smaragdokon színtelen olajnyomok látszódhatnak.

Louis Vuitton garantálja, hogy a kövezett vagy átvitt gyémántok és gyémánttartalmú termékek kialakítása nem olyan gyémántokból történt, amelyeket Oroszországból 2023. december 31. után exportáltak vagy azon keresztül szállítottak. Louis Vuitton garantálja továbbá, hogy a kövezett vagy transzferált, 0,5 karát vagy 0,1 gramm vagy afölötti súlyú gyémántokat tartalmazó gyémántok és gyémánttermékek nem oroszországi eredetű vagy Oroszországból exportált gyémántokból lettek kialakítva, még abban a formában sem, hogy feldolgozásukra harmadik országban került volna sor. Louis Vuitton kérésre képes olyan igazolásokat felmutatni, amelyek alátámasztják ezt az általa a továbbiakban is tiszteletben tartandó nyilatkozatot.

Fényképek: Still Life Blossom: Thomas Lagrange / Az LFT szakértelme: Piotr Stokłosa

Questo segnatempo rientra nella tradizione del savoir-faire
che Louis Vuitton applica a ogni sua creazione. Gli artigiani e i maestri
orologiai della manifattura La Fabrique du Temps a Ginevra sono
alla ricerca quotidiana dell'eccellenza.

In questo manuale d'uso troverete suggerimenti per la regolazione
dell'ora e la manutenzione del vostro orologio.



1. Ore-Minuti

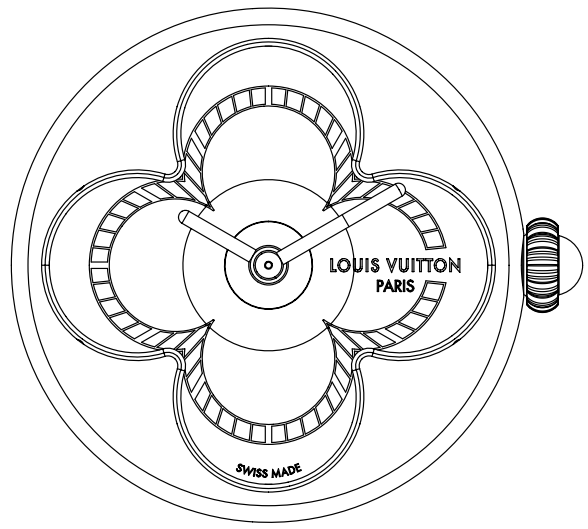

2. Ore-Minuti-Data



3. Ore-Minuti-GMT



1. Ore-Minuti

Impostazione dell’ora:

Fase 1: estrarre la corona in posizione1.

Fase 2: ruotare la corona in senso orario per far avanzare le lancette delle ore
e dei minuti.

Fase 3: spingere la corona in posizione 0.

Avvertenza: non modificare mai l’ora quando l’orologio è a contatto con l’acqua.

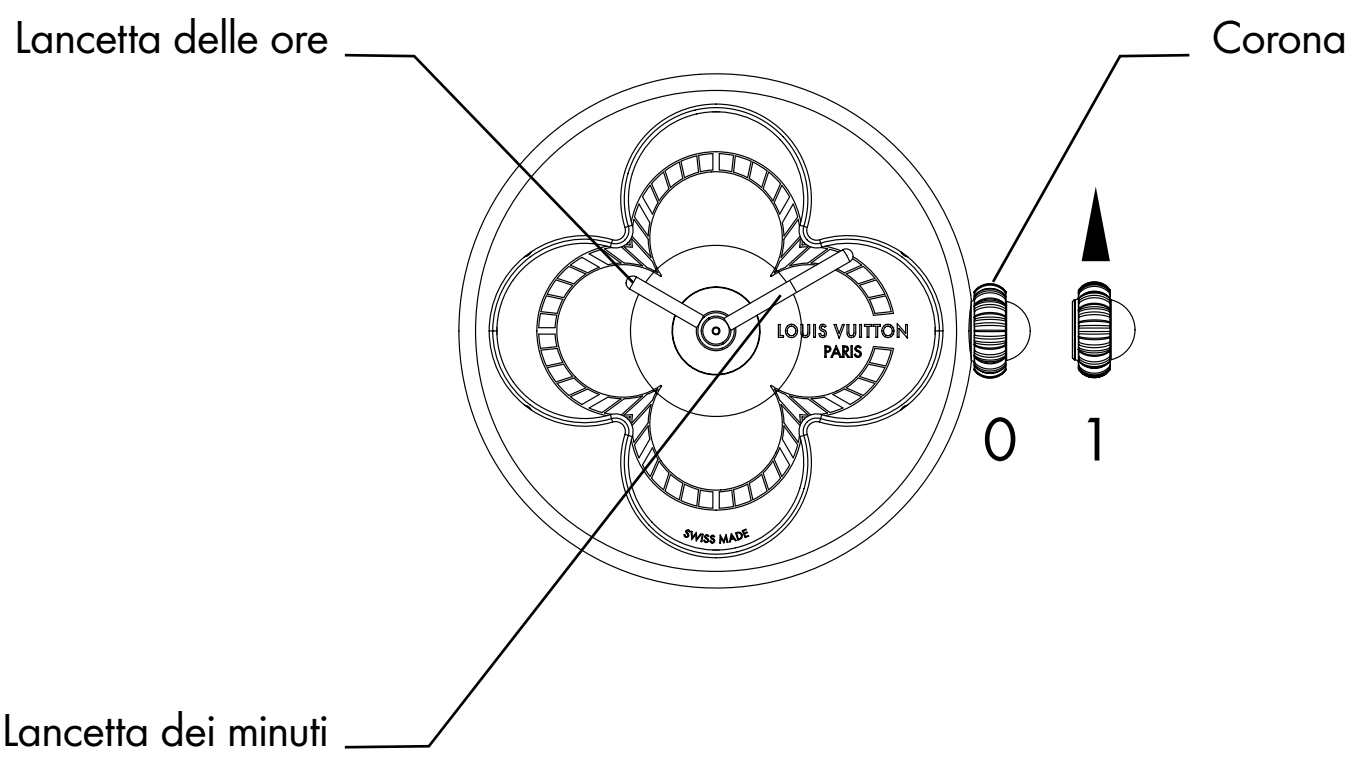

Caratteristiche tecniche del movimento Ronda 1032

- Tensione nominale della pila: 1,55 V
- Composizione chimica della pila: ossido d’argento
- Tipo di pila compatibile: pila a bottone 379
- Durata di vita standard della batteria: 60 mesi
- La pila è sostituibile ma solo ed esclusivamente a cura di un professionista
- Impermeabilità: 3 ATM (30 m)

Caratteristiche tecniche della collezione Color Blossom

- W7PG21: oro rosa 750/1000, madreperla bianca, 103 diamanti con taglio a brillante per un totale di ~0,91 carati, un diamante con taglio a rosa da ~0,03 carati
- W7YG21: oro giallo 750/1000, amazzonite
- W7PG51: oro rosa 750/1000, madreperla bianca tinta in colore rosa
- W7ST71: acciaio, madreperla bianca



2. Ore-Minuti-Data

Impostazione dell’ora e della data:

Fase 1: estrarre la corona in posizione1.

Fase 2: ruotare la corona per far avanzare o arretrare la lancetta delle ore.
Questa operazione consente inoltre di far avanzare o arretrare la data.

Fase 3: estrarre la corona in posizione 2.

Fase 4: ruotare la corona per far avanzare o arretrare la lancetta dei minuti.

Fase 5: spingere la corona in posizione 0.

Avvertenza: non modificare mai l’ora quando l’orologio è a contatto con l’acqua.

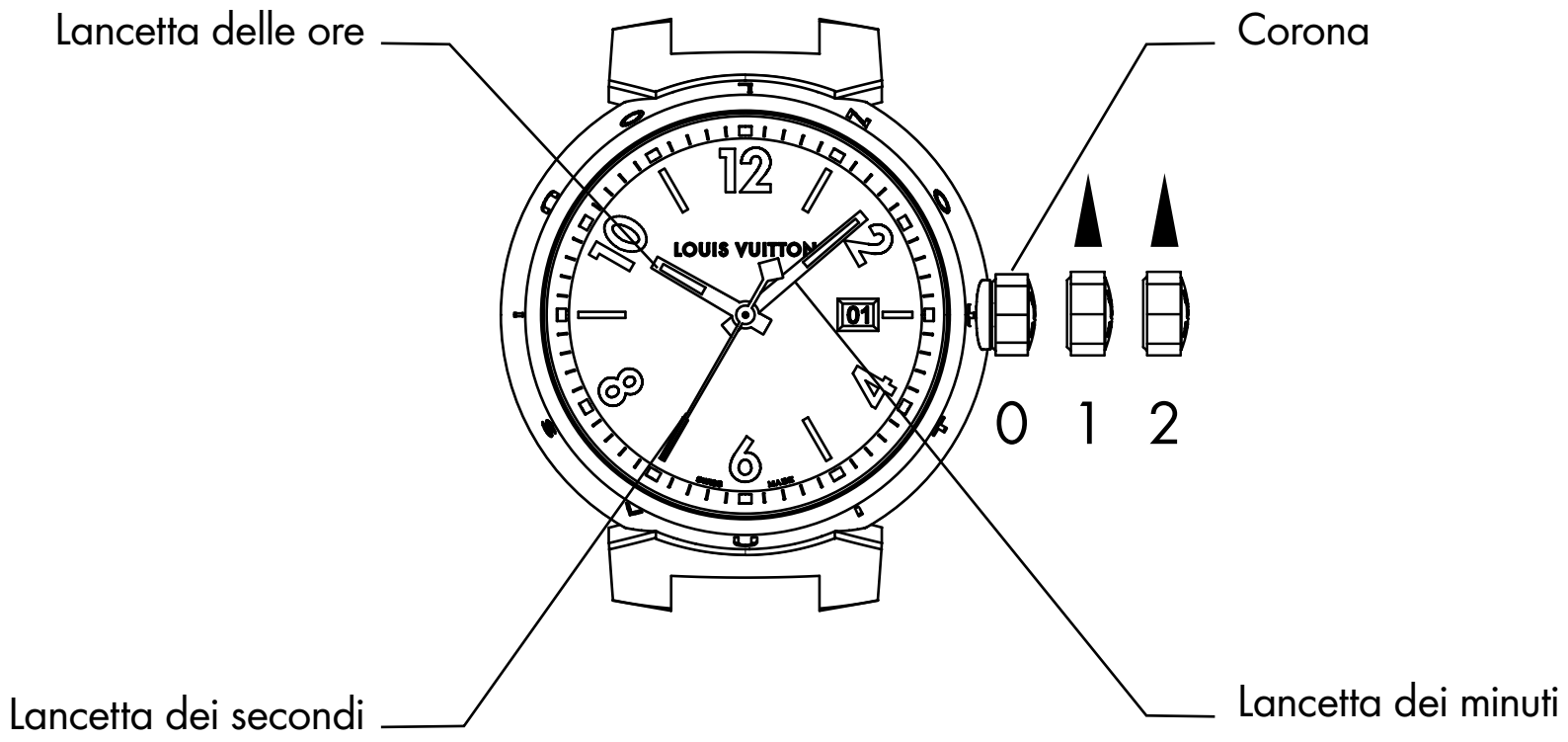

3. Ore-Minuti-GMT

Impostazione dell’ora locale:

Fase 1: estrarre la corona in posizione 2.

Fase 2: girare la corona a sinistra o a destra per fare avanzare o arretrare le lancette delle ore e dei minuti.

Impostazione dell’ora del secondo fuso orario:

Fase 3: estrarre la corona in posizione 1.

Fase 4: girare la corona in senso antiorario per fare avanzare la lancetta del secondo fuso orario.

Fase 5: spingere la corona in posizione 0.

Avvertenza: non modificare mai l’ora quando l’orologio è a contatto con l’acqua.

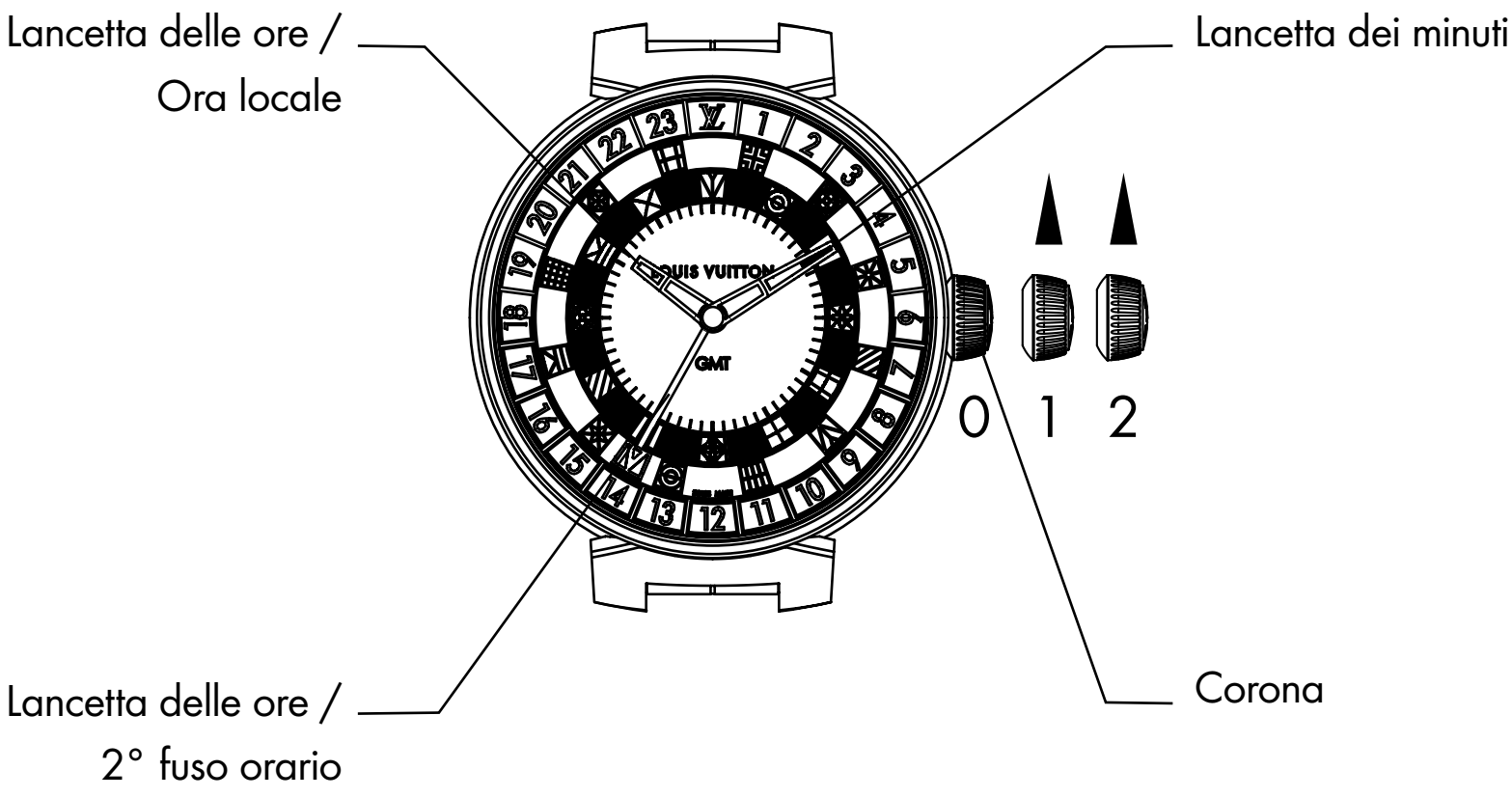

Precauzioni d'uso

⚠ AVVERTENZA

- **RISCHIO DI INGESTIONE:** il presente prodotto contiene una pila a bottone.
- L'ingestione può causare ferite gravi o **MORTALI**.
- Se ingerita, una pila a bottone può provocare **ustioni chimiche interne** in meno di **2 ore**.
- **Conservare** le pile nuove e usate **FUORI DALLA PORTATA DEI BAMBINI**.
- **Consultare immediatamente un medico** se si sospetta che una pila sia stata ingerita o inserita in una parte del corpo.



AVVERTENZA



Contiene una pila a bottone. Tenere fuori dalla portata dei bambini. In caso di ingestione, consultare immediatamente un medico. Una pila a bottone può causare lesioni gravi o mortali in meno di 2 ore.

- Rimuovere e riciclare o smaltire immediatamente le batterie esaurite in conformità con le normative locali e tenerle fuori dalla portata dei bambini.
- Se il vano pile non si chiude correttamente, cessare di utilizzare il prodotto e tenerlo fuori dalla portata dei bambini.
- Le pile **NON** devono essere gettate insieme ai rifiuti domestici, né incenerite.
- Rivolgersi a un centro anti-veleno locale per ottenere informazioni sul trattamento.
- Le pile usate possono causare lesioni gravi o mortali.
- Le pile non ricaricabili non devono essere ricaricate.
- Le pile non devono essere scaricate forzatamente, ricaricate, smontate, riscaldate oltre la temperatura specificata dal produttore né incenerite. Ciò potrebbe causare lesioni dovute al rilascio di gas, a perdite o a esplosioni, provocando ustioni chimiche.

Come eseguire la manutenzione dell'orologio

Si consiglia di far revisionare l'orologio nella propria boutique Louis Vuitton ogni 5 anni per garantirne il corretto funzionamento.

Per evitare la magnetizzazione dell'orologio, limitare il contatto con calamite, telefoni e scanner di sicurezza. Proteggere l'orologio da urti che possono comprometterne gravemente il funzionamento. Rimuoverlo quando si praticano attività fisiche e sportive faticose (sollevamento di oggetti pesanti, golf, nuoto, ecc.).

L'esposizione a temperature estreme può causare una leggera condensa sotto il vetro dell'orologio, che scompare da sola e non influisce sul funzionamento dell'orologio. Se la condensa permane, rivolgersi a un negozio Louis Vuitton. Evitare il contatto con l'acqua per non danneggiare il cinturino in pelle.

Per pulire l'orologio, passare un panno morbido e asciutto. Non è consigliabile pulire i cinturini in pelle perché con il tempo e l'usura sviluppano una patina. La durata di un cinturino in pelle dipende dall'esposizione all'umidità e dalla frequenza di utilizzo. Conservare l'orologio nella custodia fornita al momento dell'acquisto o in un luogo fresco e asciutto, lontano da polvere, umidità e temperature estreme.

Approvvigionamento sostenibile

Louis Vuitton ha ottenuto la certificazione Responsible Jewellery Council che conferma l'applicazione quotidiana dei principi morali, sociali, societari e ambientali promossi dall'RJC. Tutti i metalli preziosi e i diamanti utilizzati nelle nostre collezioni di gioielli e orologi provengono da partner anch'essi certificati dall'RJC.

I diamanti Louis Vuitton sono stati acquisiti o acquistati da fonti legittime non coinvolte nel finanziamento di conflitti, in conformità con le risoluzioni delle Nazioni Unite e le leggi nazionali in vigore. Louis Vuitton garantisce che questi diamanti sono "conflict-free" e conferma la sua adesione al rispetto delle direttive del System of Warranty del World Diamond Council.

I diamanti Louis Vuitton sono esclusivamente di origine naturale e non trattati, sulla base delle conoscenze personali e/o delle garanzie scritte fornite dal fornitore di tali diamanti. Per i suoi diamanti a pavé, la Maison Louis Vuitton seleziona diamanti di colore compreso tra D e G e di purezza compresa tra IF e VVS.

L'uso di fluidi incolori e di calore è riconosciuto come una pratica tradizionale lapidaria delle pietre preziose, in aggiunta al taglio e alla lucidatura di alcune pietre colorate, così come lo sbiancamento delle perle. Le nostre gemme possono essere sottoposte a queste pratiche generali di abbellimento (decreto n. 2002-65 del 14 gennaio 2002). Gli zaffiri e i rubini a pavé possono essere stati sottoposti a trattamento termico. Gli smeraldi a pavé possono presentare tracce di olio incolore.

Louis Vuitton garantisce che i diamanti e i prodotti che contengono diamanti soggetti alle restrizioni o trasferiti non sono stati tagliati a partire da diamanti originari della Russia, esportati dalla Russia o transitati attraverso la Russia dopo il 31 dicembre 2023. Louis Vuitton garantisce inoltre che i diamanti e i prodotti che contengono diamanti di peso pari o superiore a 0,5 carati o 0,1 grammi per diamante soggetti alle restrizioni o trasferiti non sono stati tagliati da diamanti originari della Russia o esportati dalla Russia, anche se sono stati trasformati in un paese terzo. Louis Vuitton è in grado di fornire, su richiesta, documenti giustificativi a conferma della presente dichiarazione, che continuerà a rispettare.

Fotografie: Still Life Blossom: Thomas Lagrange / Know-how di LFT: Piotr Stokłosa

本製品には、ルイ・ヴィトンのあらゆるクリエーションに息づくサヴォアフェール（匠の技）の伝統が表現されています。ジュネーブに構えるウォッチメイキングアトリエ「ラ・ファブリク・デュ・タン」の職人やマスターウォッチメーカーたちは、日々のインスピレーション源となる卓越した技術を追求し続けています。

本書では、時刻の設定方法やウォッチのお手入れ方法をご確認いただけます。



1. 時 / 分

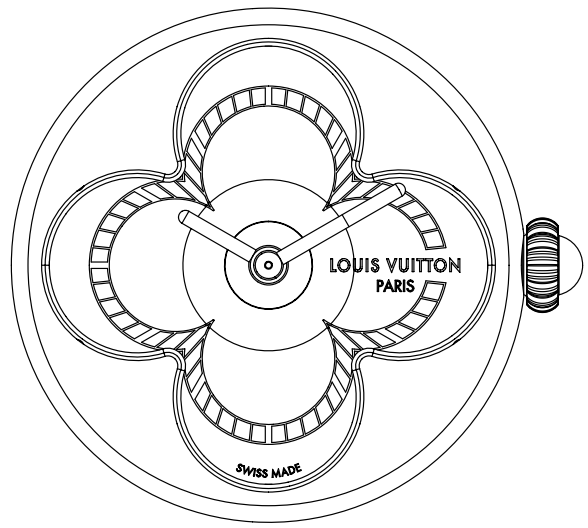

2. 時 / 分 / デイト表示



3. 時 / 分 / GMT



1. 時 / 分

時刻の設定 :

ステップ 1 : リューズをポジション 1 に引き出します。

ステップ 2 : 正しい時刻になるまでリューズを時計回りに回し、
時針と分針を動かします。

ステップ 3 : リューズを押してポジション 0 に戻します。

注意事項 : ウォッチが水に触れている状態では、絶対に時刻調整をしないでください。

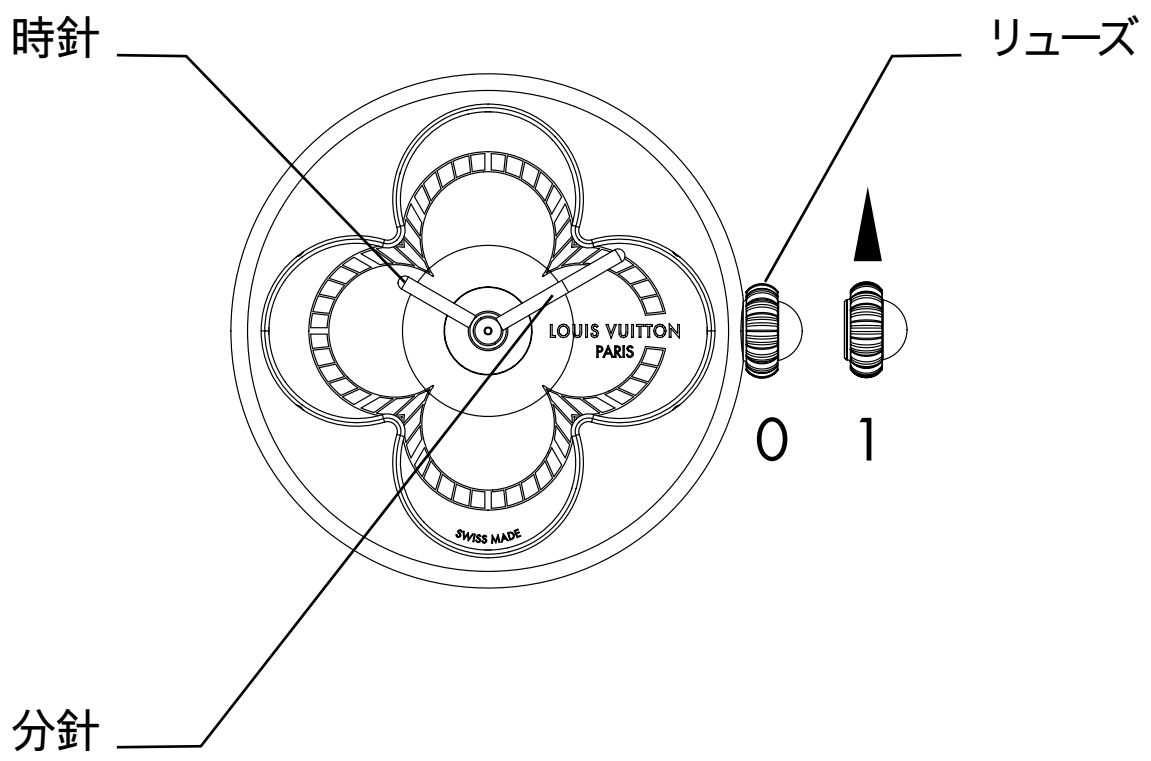

Ronda 1032 ムーブメントの技術仕様

• 電池の定格電圧 : 1.55 V
• 電池の化学組成 : 酸化銀
• 対応電池の種類 : ボタン電池 379
• バッテリーの平均寿命 : 60 ヶ月
• 電池交換の際は、最寄りのルイ・ヴィトン ストアまたはクライアントサービスにご連絡ください
• 防水 : 3 気圧 (30 メートル)

「カラー ブロッサム」コレクションの技術仕様

• W7PG21 : 18K ローズゴールド (750/1000)、ホワイト マザー・オブ・パール、ブリリアントカットダイヤモンド 103 石 (合計約 0.91ct)、
ローズカットダイヤモンド 1 石 (約 0.03ct)
• W7YG21 : 18K イエローゴールド (750/1000)、アマゾナイト
• W7PG51 : 18K ローズゴールド (750/1000)、ピンクニュアンスのホワイト マザー・オブ・パール
• W7ST71 : スティール、ホワイト マザー・オブ・パール



2. 時 / 分 / デイト表示

時刻の設定と日付の変更 :

ステップ 1 : リューズをポジション 1 に引き出します。

ステップ 2 : 日付の変更は時針で行います。 正しい日付になるまでリューズを回し、針を前後に動かします。

ステップ 3 : リューズをポジション 2 に引き出します。

ステップ 4 : リューズを回し、 分針を前後に動かします。

ステップ 5 : リューズを押してポジション 0 に戻します。

注意事項 : ウォッチが水に触れている状態では、 絶対に時刻調整をしないでください。

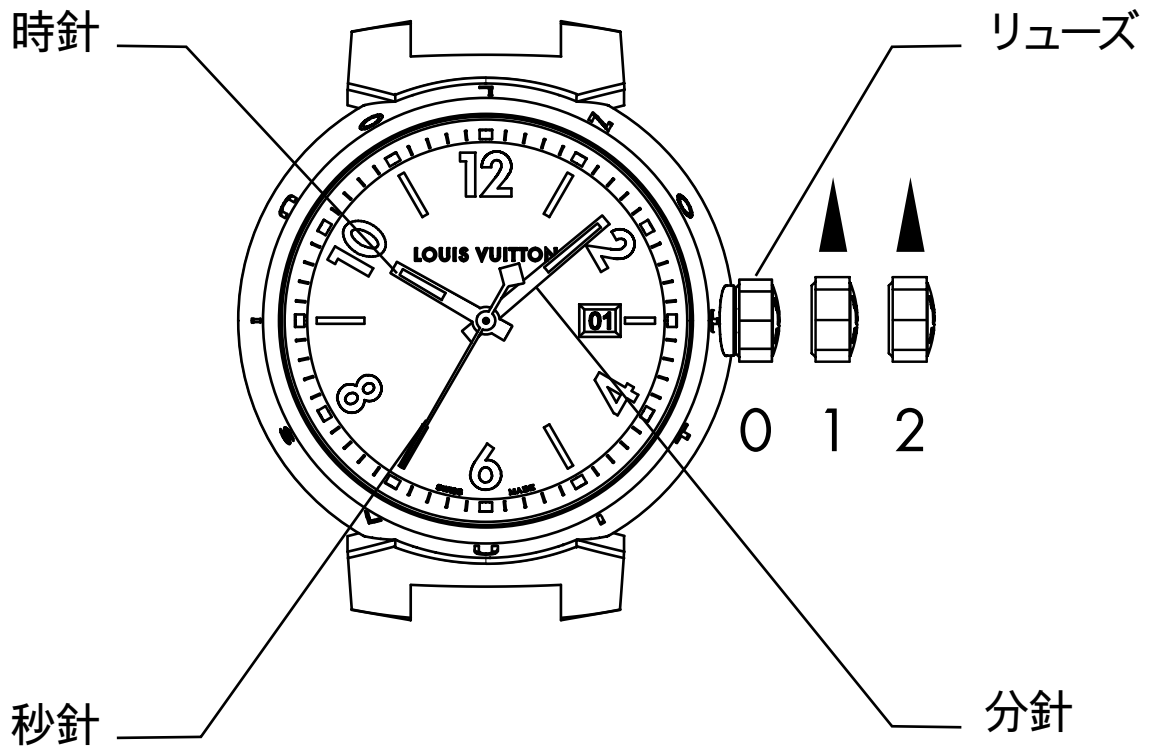

3. 時 / 分 / GMT

ローカルタイムの調整 :

ステップ 1 : リューズをポジション 2 に引き出します。

ステップ 2 : リューズを前後どちらかに回し、正しい時刻になるまで時針と分針を動かします。

セカンドタイムゾーンの時刻合わせ :

ステップ 3 : リューズをポジション 1 に引き出します。

ステップ 4 : リューズを反時計回りに回して、正しい時刻になるまで
セカンドタイムゾーンの針を動かします。

ステップ 5 : リューズを押してポジション 0 に戻します。

注意事項 : ウォッチが水に触れている状態では、絶対に時刻調整をしないでください。

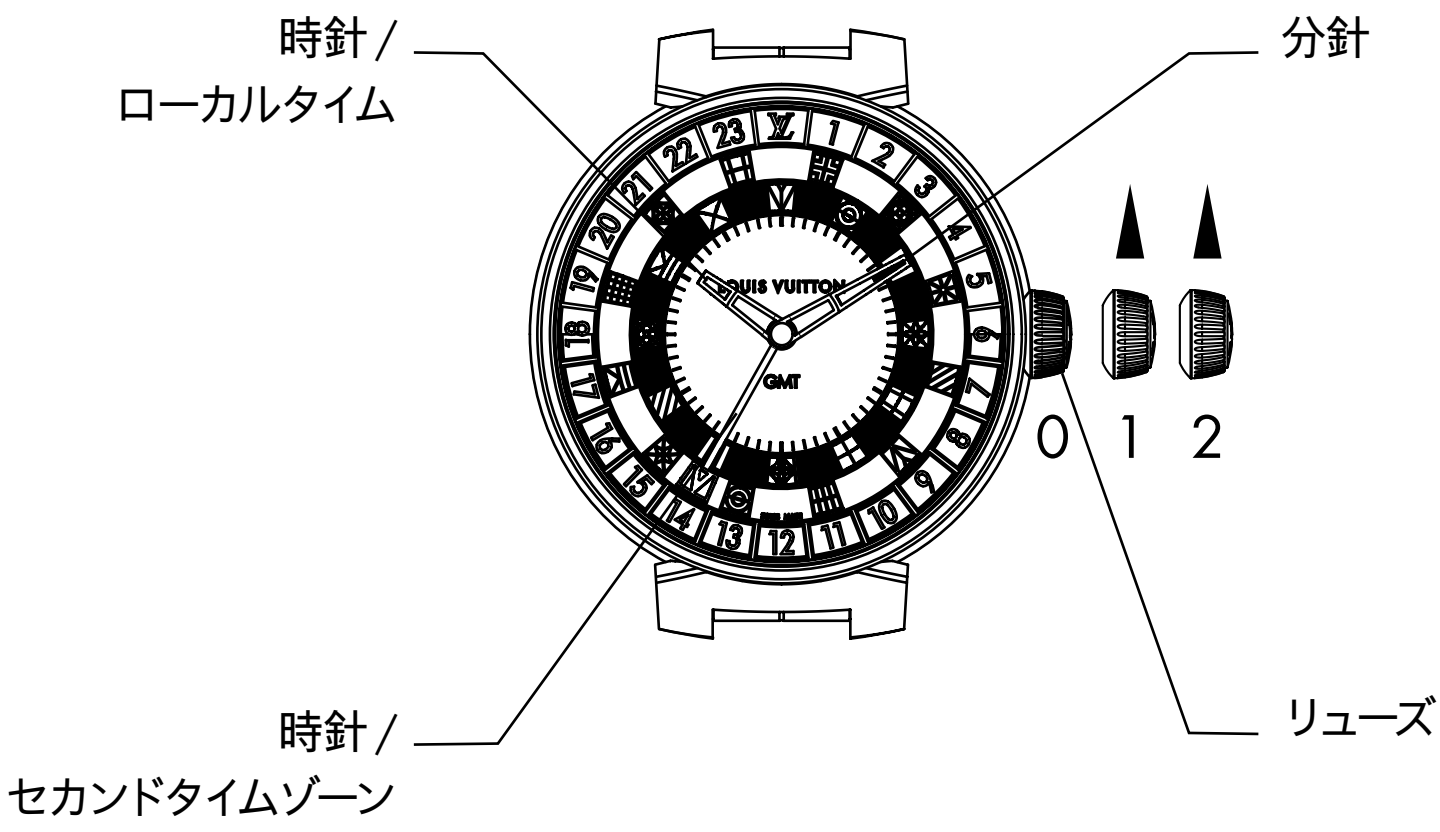

使用上の注意

⚠ 警告

• **誤飲の危険**：本製品にはボタン型電池が使用されています。
• 誤って飲み込んだ場合、**死亡**や重傷を負う恐れがあります。
• ボタン型電池を飲み込むと、 最短 2 **時間**で**体内で化学熱傷**を引き起こす恐れがあります。
• 新品および使用済みの電池は、**お子様の手の届かない場所に保管してください。**
• 電池を飲み込んだ、あるいは体内に入った可能性がある場合は、**直ちに医師の診察を受けてください。**



警告



本製品にはボタン型電池が使用されています。お子様の手の届かないところに保管してください。飲み込んだ場合は、 直ちに医師の診察を受けてください。 リチウム製のボタン型電池は、最短 2 時間で重篤な傷害や死亡を引き起こす恐れがあります。

• 使用済みの電池は、 直ちに取外し、 各地域の法令に従ってリサイクルまたは廃棄してください。 電池はお子様の手の届かない場所に保管してください。
• 電池蓋が正しく閉まらない場合は、製品の使用を中止し、 お子様の手の届かない場所に保管してください。
• 電池を家庭ごみとして廃棄したり、焼却したりしないでください。
• 誤飲した場合は、日本中毒情報センターにお問合せください。
• 使用済みの電池であっても、重篤な傷害や死亡事故を引き起こす恐れがあります。
• 非充電式の電池は充電しないでください。
• 電池は、無理な放電や充電、分解、メーカーが指定した温度以上の加熱、または焼却しないでください。 これらの行為は、 ガスの放出、液漏れ、 または爆発を引き起こし、化学熱傷などの怪我につながる恐れがあります。

取扱上の注意

ウォッチの機能を維持するために、5年に1度位の頻度で、ルイ・ヴィトン ストアにて専門的なメンテナンスを受けていただくことをおすすめします。

ウォッチの磁気帯びを避けるため、磁石、電話、セキュリティスキャナーなどとの接触は避けてください。ウォッチの動作に重大な影響を与える可能性があるため、外部からの衝撃を受けないよう保護してください。激しく体を動かしたり、重いものを持ち上げたり、ゴルフや水泳などのスポーツを行う際は、ウォッチを外してください。

温度の急激な変化により、ガラスの内側にわずかな結露が生じることがあります。この曇りは自然に消え、時計の機能に影響を与えるものではありません。但し、その曇りが長期間残る場合は、ルイ・ヴィトン ストアにご相談ください。レザーストラップ付きのモデルはレザーを傷めないよう、水との接触を避けてください。

お手入れの際は、柔らかい乾布で拭いてください。レザーストラップは、時間の経過やご愛用いただくことによって自然な風合いが表れるため、クリーニングはおすすめしていません。レザーストラップの寿命は、湿気にさらされる度合いやご使用頻度により異なります。ウォッチは、付属のケースに入れるか、埃や湿気、極端な温度から保護された涼しく乾燥した場所で保管してください。

責任ある調達

ルイ・ヴィトンは、「レスポンシブル・ジュエリー・カウンシル（RJC）」の認証を取得しています。これは、RJCが推進する倫理的・社会的・環境的な規範を日々の活動の中で実践していることを証明するものです。メゾンのウォッチ＆ファインジュエリー・コレクションに用いられる貴金属とダイヤモンドはすべて、同じくRJC認証を受けたパートナーから調達されています。

ルイ・ヴィトンのダイヤモンドはすべて、国連決議および国の現行法を順守して、紛争の資金調達に関係のない合法的な供給源から入手されています。ルイ・ヴィトンは、これらのダイヤモンドがコンフリクト・フリーであること、並びにワールド・ダイヤモンド・カウンシルのSoW（システムオブワランティ）のガイドラインを順守していることを保証します。

ルイ・ヴィトンのダイヤモンドは、当社の知見および/またはこれらのサプライヤーから提供された書面による保証に基づき、天然由来で未処理のものに限られます。

パヴェセッティングのダイヤモンドに関しては、カラーグレードD-G、クラリティグレードIF-VVSのダイヤモンドを厳選しています。

無色の液体の含浸や加熱処理は、一部のカラーストーンのカットや研磨に加え、パールの漂白処理と同様、宝石加工の伝統的な慣行として認められています。ルイ・ヴィトンのジェムストーンには、このような一般的なエンハンスメント処理が施されている場合があります。パヴェセッティングのサファイアおよびルビーには、加熱処理が施されている場合があります。パヴェセッティングのエメラルドには、無色のオイルの跡が見られる場合があります。

ルイ・ヴィトンは2023年12月31日以降、ロシア原産、ロシアから輸出、またはロシアを経由したダイヤモンドに由来するダイヤモンドは使用していません。さらに、1石あたり0.5カラットまたは0.1グラム以上のダイヤモンドおよびダイヤモンドを含む製品については、第三国で加工された場合でも、ロシア原産またはロシアから輸出されたダイヤモンドに由来するものではないことを保証します。

ルイ・ヴィトンは、ご要望に応じて本宣言を裏付ける資料を提示し、今後も本宣言を遵守することを約束します。

写真：スティルライフ ブロッサム：Thomas Lagrange / LFTのサヴォアフェール：Piotr Stokłosa

이 워치는 루이 비통이 각 제품을 통해 선보이는 전통적인 장인정신의 일부입니다. 제네바에 있는 라 파브리크 뒤 떵 (La Fabrique du Temps) 워치 매뉴팩처의 장인과 마스터 워치메이커는 매일 탁월함을 추구하고 있습니다.

본 사용설명서에서 워치 시간 설정 방법과 관리 방법에 대한 조언을 참고하실 수 있습니다.



1. 시-분

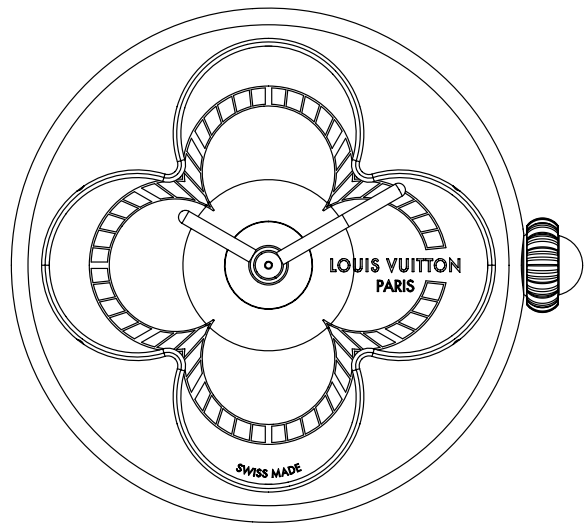

2. 시-분-날짜



3. 시-분-GMT(그리니치 표준시)



1. 시-분

시간 설정:

1단계: 크라운을 위치 1까지 잡아당깁니다.

2단계: 크라운을 돌려 시침과 분침을 시계 방향 방향으로 시간을 맞춥니다.

3단계: 크라운을 포지션 0로 밀어 넣습니다.

사용 시 주의사항: 워치에 물기가 있는 상태에서는 시간을 변경하지 마십시오.

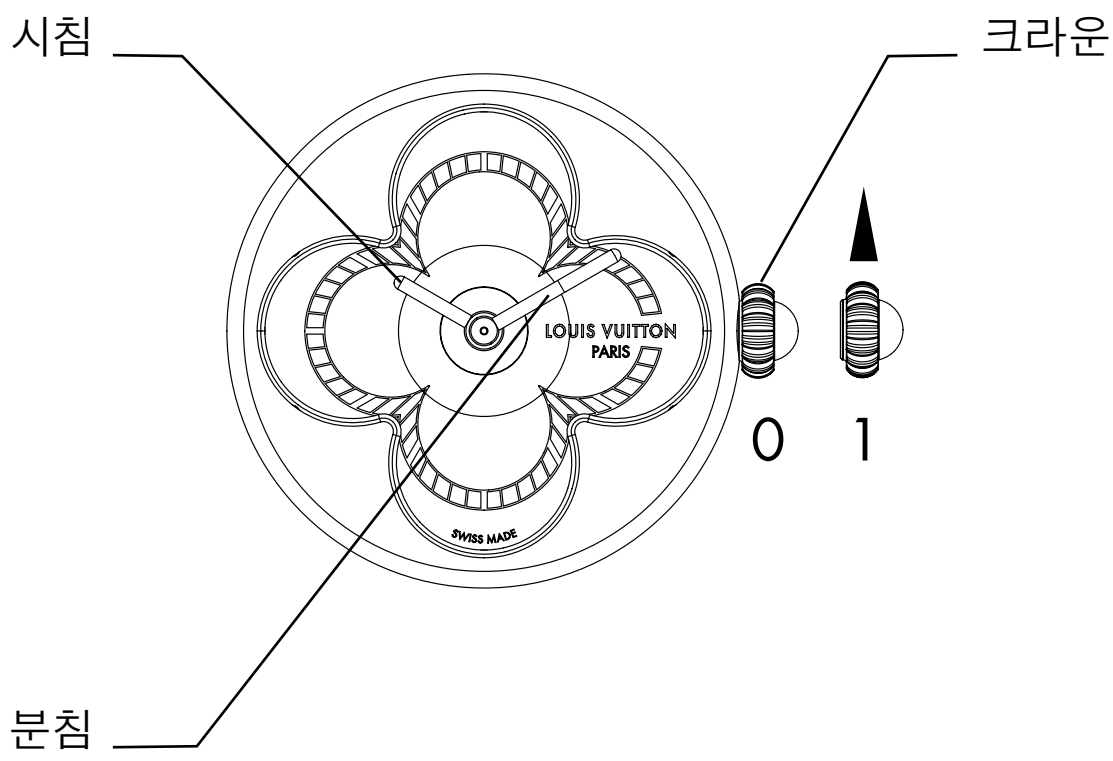

론다 1032 무브먼트 기술 사양

- 배터리 정격 전압: 1.55V
- 배터리 화학 성분: 산화은
- 호환 배터리 유형: 379 버튼형 배터리
- 표준 배터리 수명: 60개월
- 배터리 교체가 교체 가능하나, 전문가만 교체할 수 있습니다.
- 방수 기능: 3ATM(30m 방수)

컬러 블라썸 컬렉션 기술 사양

- W7PG21: 750/1000 로즈 골드, 화이트 마더 오브 펄, 브릴리언트 컷 다이아몬드 103개(총 약 0.91캐럿), 로즈 컷 다이아몬드 1개(약 0.03캐럿)
- W7YG21: 750/1000 옐로우 골드, 아마조나이트
- W7PG51: 750/1000 로즈 골드, 핑크 틴트 화이트 마더 오브 펄
- W7ST71: 스틸, 화이트 마더 오브 펄



2. 시-분-날짜

시간 및 날짜 설정:

1단계: 크라운을 위치 1까지 잡아당깁니다.

2단계: 크라운을 돌려 시침과 분침을 앞뒤로 움직여 시간을 맞춥니다. 날짜를 앞뒤로 맞추는 방법도 이와 동일합니다.

3단계: 크라운을 위치 2까지 잡아당깁니다.

4단계: 크라운을 돌려 분침을 앞뒤로 움직여 시간을 맞춥니다.

5단계: 크라운을 포지션 0로 밀어 넣습니다.

사용 시 주의사항: 워치에 물기가 있는 상태에서는 시간을 변경하지 마십시오.

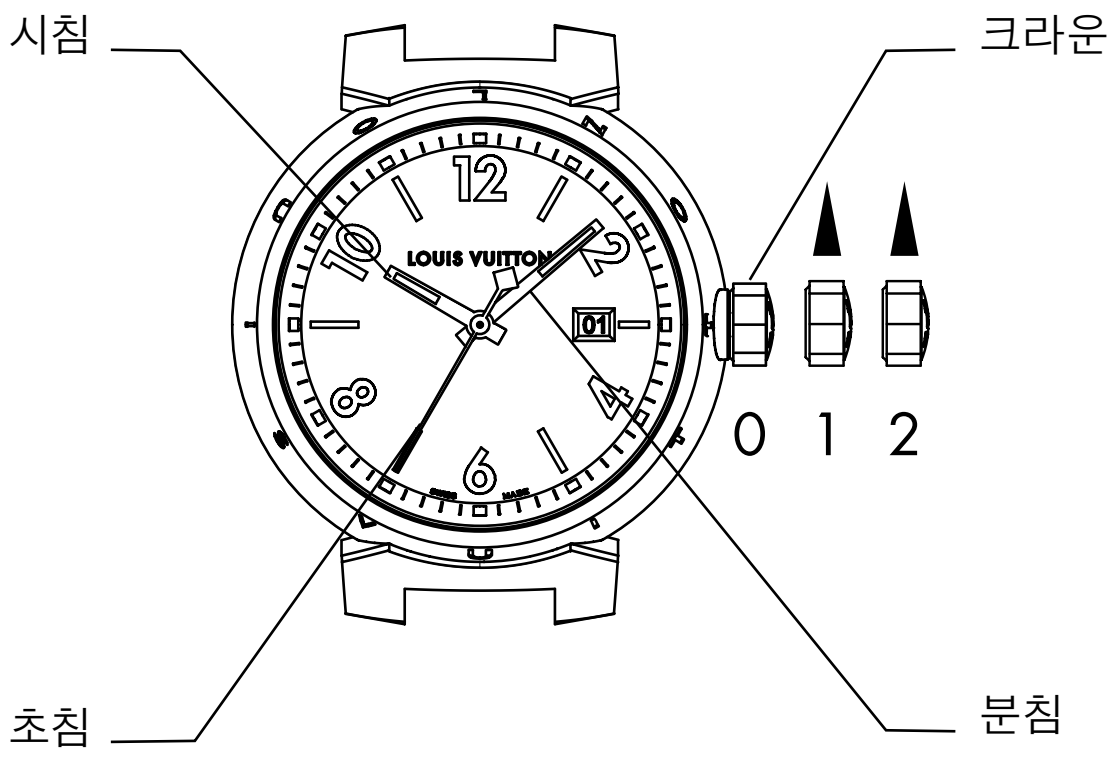

3. 시-분-GMT(그리니치 표준시)

현지 시간 설정:

1단계: 크라운을 위치 2 까지 잡아당깁니다.

2단계: 크라운을 왼쪽 또는 오른쪽으로 돌려 시침과 분침을 앞뒤로 조절합니다.

세컨드 타임존 시간 설정:

3단계: 크라운을 위치 1 까지 잡아당깁니다.

4단계: 크라운을 시계반대방향으로 돌려 바늘을 세컨드 타임존으로 이동시킵니다.

5단계: 크라운을 포지션 0로 밀어 넣습니다.

사용 시 주의사항: 워치에 물기가 있는 상태에서는 시간을 변경하지 마십시오.

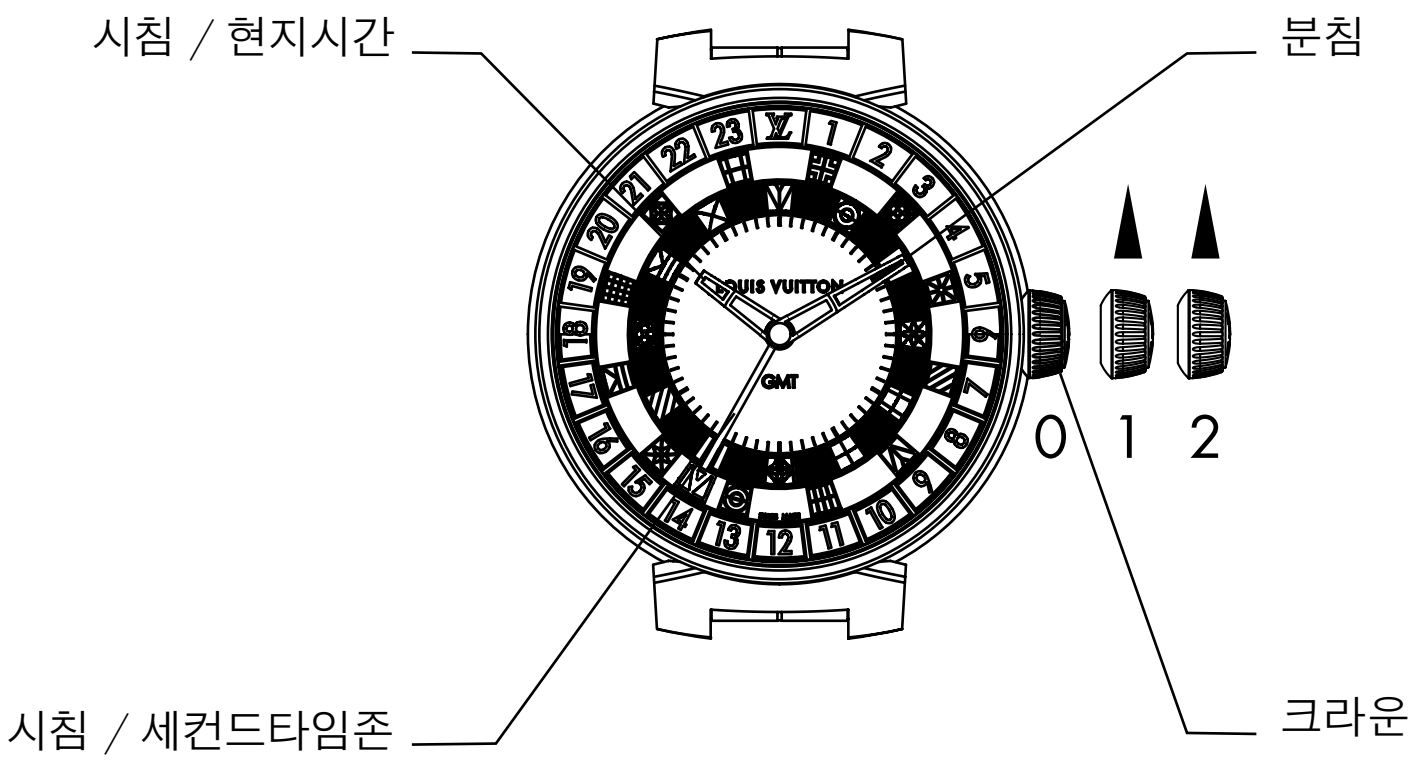

사용 시 주의사항

⚠ 경고

- **삼킴 위험:** 본 제품에는 버튼형 배터리가 포함되어 있습니다.
- 배터리를 삼킬 경우 **사망** 또는 심각한 부상이 발생할 수 있습니다.
- 버튼형 배터리를 삼키면 **2시간** 이내에 신체 **내부에 화학적 화상**을 입을 수 있습니다.
- 새 배터리와 사용한 배터리를 **어린이의 손이 닿지 않는 곳에 보관하십시오**.
- 배터리를 삼켰거나 신체 내부에 삽입된 것으로 의심되는 경우, **즉시 의사의 진료를 받으십시오**.



경고



본 제품에 버튼형 배터리가 포함되어 있습니다.
어린이의 손이 닿지 않는 곳에 보관하십시오.
제품을 삼켰을 경우, 즉시 의사의 진료를 받으십시오.
리튬 버튼 배터리는 2시간 이내에 심각한 부상 또는 사망을 일으킬 수 있습니다.

- 사용한 배터리는 현지 규정에 따라 즉시 분리해서 재활용하거나 폐기하고, 어린이의 손이 닿지 않는 곳에 보관하십시오.
- 배터리칸이 제대로 닫히지 않을 경우, 제품 사용을 중단하고 어린이의 손이 닿지 않는 곳에 보관하십시오.
- 배터리를 생활폐기물과 함께 버리거나 소각해서는 안 됩니다.
- 폐기 방법은 지역 독극물 관리 센터에 문의하십시오.
- 사용한 배터리도 심각한 부상이나 사망을 일으킬 수 있습니다.
- 충전 불가능한 배터리를 재충전하지 마십시오.
- 배터리를 강제로 방전시키거나, 충전하거나, 분해하거나, 제조사가 지정한 온도 이상으로 가열하거나, 소각해서는 안 됩니다. 이로 인해 가스 방출, 누액 또는 폭발이 발생할 수 있으며, 화학적 화상 등의 부상을 입을 수 있습니다.

워치 관리 방법

워치가 제대로 작동하는지 확인하기 위해 루이 비통 매장에서 5년마다 워치 서비스를 받으시기 바랍니다.

자기화를 방지하려면 자석, 전화기, 보안 스캐너와 워치와의 접촉을 제한해 주십시오. 워치의 기능에 심각한 영향을 미칠 수 있는 외부 충격으로부터 워치를 보호해 주십시오. 격렬한 신체 활동과 스포츠(무거운 물건 들기, 골프, 수영 등)를 할 때는 워치를 빼주시기 바랍니다.

극한의 온도에 노출되면 워치의 유리 안쪽에 약간의 습기가 생길 수 있습니다. 이 습기는 저절로 사라지며 워치 작동에 영향을 미치지 않습니다. 습기가 없어지지 않으면 루이 비통 매장에 문의해 주십시오. 워치의 가죽 스트랩이 손상되지 않도록 물기와의 접촉을 피해 주십시오.

부드럽고 마른 천으로 워치를 부드럽게 닦아주십시오. 가죽 스트랩은 시간이 지남에 따라 파티나가 생기고 마모되므로 세척하지 않는 것이 좋습니다. 습기 노출과 사용 빈도에 따라 가죽 스트랩의 수명이 달라집니다. 구매 시 제공된 케이스에 워치를 보관하거나 먼지, 습기와 극한 온도에서 멀리 떨어진 서늘하고 건조한 장소에 워치를 보관해 주십시오.

책임 있는 소재 공급

루이 비통은 책임 있는 주얼리 위원회(RJC)의 인증을 획득했으며, RJC가 장려하는 도덕적, 사회적, 환경적 원칙을 일상적으로 실천하고 있음을 확인합니다. 루이 비통의 워치와 주얼리 컬렉션에 사용되는 모든 귀금속과 다이아몬드는 RJC 인증을 받은 파트너로부터 공급받습니다.

루이 비통이 사용하는 다이아몬드는 분쟁 자금 조달에 관여하지 않는 합법적인 출처로부터 조달되었으며, 유엔 결의안 및 해당 국가의 현행 법률을 준수하고 있습니다. 루이 비통은 이러한 다이아몬드가 분쟁 지역에서 생산되지 않았다는 것을 보증하며, 세계 다이아몬드 위원회(WDC)의 보증 시스템 지침을 준수했다는 것을 확인합니다.

루이 비통이 사용하는 다이아몬드는 모두 가공되지 않은 천연 다이아몬드이며, 공급업체의 직접적인 확인 및/또는 서면 보증을 통해 이를 보장합니다.

루이 비통은 파베 세팅 다이아몬드에 D-G 등급의 컬러와 IF-VVS 등급의 투명도를 가진 다이아몬드를 엄선합니다.

무색 용액의 사용과 열 처리는 일부 유색 보석의 커팅과 폴리싱을 보완하는 전통적인 연마(라피더리) 관행으로 인정되며, 진주 표백도 이에 해당됩니다. 루이 통의 보석은 이러한 일반적인 품질 개선 공정을 거칠 수 있습니다(2002년 1월 14일자 법령 제2002-65호).
파베 세팅 사파이어와 루비는 열 처리를 할 수 있습니다.
파베 세팅 에메랄드에는 무색 오일의 흔적이 남아 있을 수 있습니다.

루이 비통은 보증 대상 또는 양도된 다이아몬드와 이를 사용한 제품이 2023년 12월 31일 이후 러시아에서 생산, 수출 또는 경유한 다이아몬드로 가공되지 않았다는 것을 보증합니다. 또한, 루이 비통은 0.5캐럿 이상 또는 개당 0.1그램 이상의 다이아몬드가 포함된 보증 대상 또는 양도된 다이아몬드와 제품이 제3국에서 가공되었더라도, 러시아에서 생산되거나 수출된 다이아몬드로 가공되지 않았다는 것을 보증합니다. 요청 시 루이 비통은 이 보증 내용을 확인하는 증빙 서류를 제공할 수 있으며, 앞으로도 이 보증을 준수합니다.

사진: 스틸 라이프 블라썸: Thomas Lagrange / LFT 매뉴팩처의 장인정신: Piotr Stokłosa

Dette uret er utformet med de tradisjonsrike fagkunnskapene som preger alle Louis Vuittons kreasjoner. Håndverkerne og urmakerne ved La Fabrique du Temps i Genève er hele tiden på søken etter det fullkomne.

I denne brukerveiledningen får du råd om innstillinger og vedlikehold av klokken.



1. Timer-Minutter

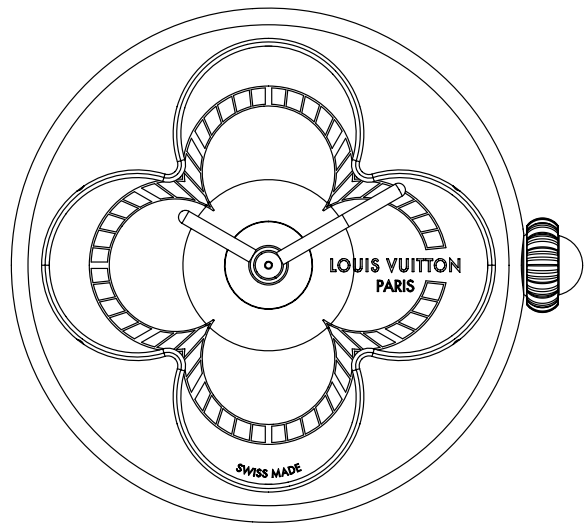

2. Timer-Minutter-Dato



3. Timer-Minutter-GMT



1. Timer-Minutter

Innstilling av tid:

Trinn 1: trekk kronen ut i posisjon 1.

Trinn 2: vri kronen med klokken for å flytte time- og minuttviserne forover.

Trinn 3: trykk kronen inn i posisjon 0.

Forholdsregler for bruk: aldri still inn tiden når uret er i kontakt med vann.

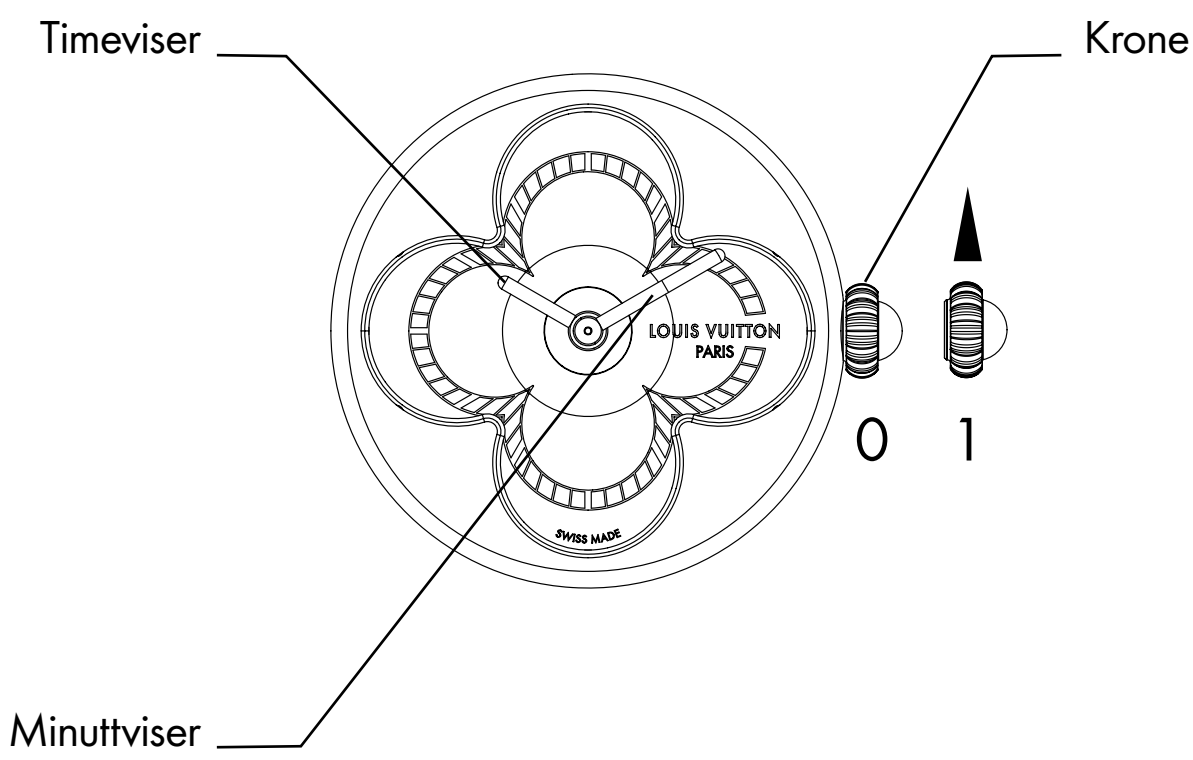

Tekniske spesifikasjoner for urverket Ronda 1032

- Nominell batterispenning: 1,55 V
- Batteriets kjemiske sammensetning: sølvoksid
- Type kompatibelt batteri: knappbatteri 379
- Standard varighet for batteriet: 60 måneder
- Batteriet kan skiftes ut, men kun av en fagperson
- Vanntett: 3 ATM (30 m)

Tekniske spesifikasjoner for kolleksjonen Color Blossom

- W7PG21: rosa gull 750/1000, hvit perlemor, 103 briljantslipte diamanter for totalt ~0,91 karat, én briljantslipt rosa diamant på ~0,03 karat
- W7YG21: gult gull 750/1000, amazonitt
- W7PG51: rosa gull 750/1000, hvit perlemor farget i rosa
- W7ST71: stål, hvit perlemor



2. Timer-Minutter-Date

Innstilling av tid og dato:

Trinn 1: trekk kronen ut i posisjon 1.

Trinn 2: vri kronen for å skru timeviseren frem eller tilbake.
Denne bevegelsen lar også datoen flyttes frem eller tilbake.

Trinn 3: trekk kronen ut i posisjon 2.

Trinn 4: vri kronen for å skru minuttviseren frem eller tilbake.

Trinn 5: trykk kronen inn i posisjon 0.

Forholdsregler for bruk: aldri still inn tiden når uret er i kontakt med vann.

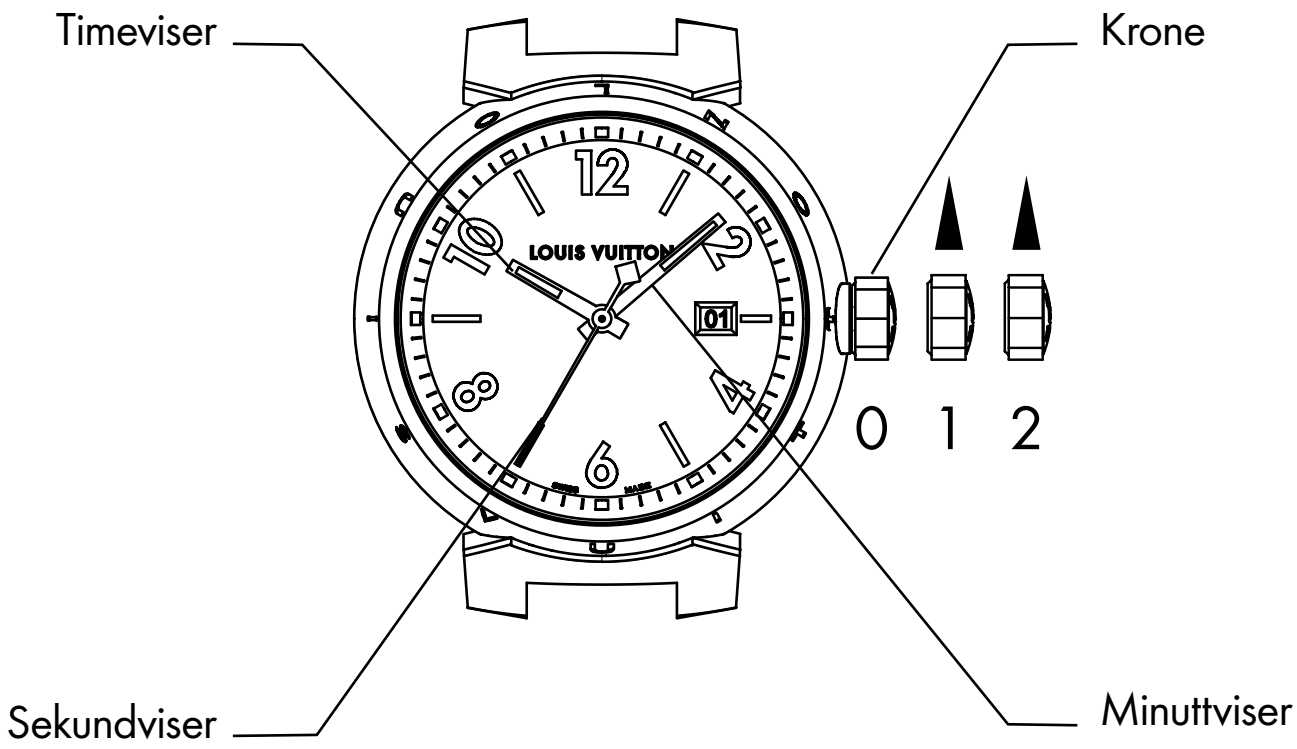

3. Timer-Minutter-GMT

Innstilling av lokal tid:

Trinn 1: trekk kronen ut i posisjon 2.

Trinn 2: vri kronen til venstre eller høyre for å flytte time- og minuttviseren frem eller tilbake.

Innstilling av tid for den andre tidssonen:

Trinn 3: trekk kronen ut i posisjon 1.

Trinn 4: vri kronen mot klokken for å flytte på viseren for den andre tidssonen.

Trinn 5: trykk kronen inn i posisjon 0.

Forholdsregler for bruk: aldri still inn tiden når uret er i kontakt med vann.

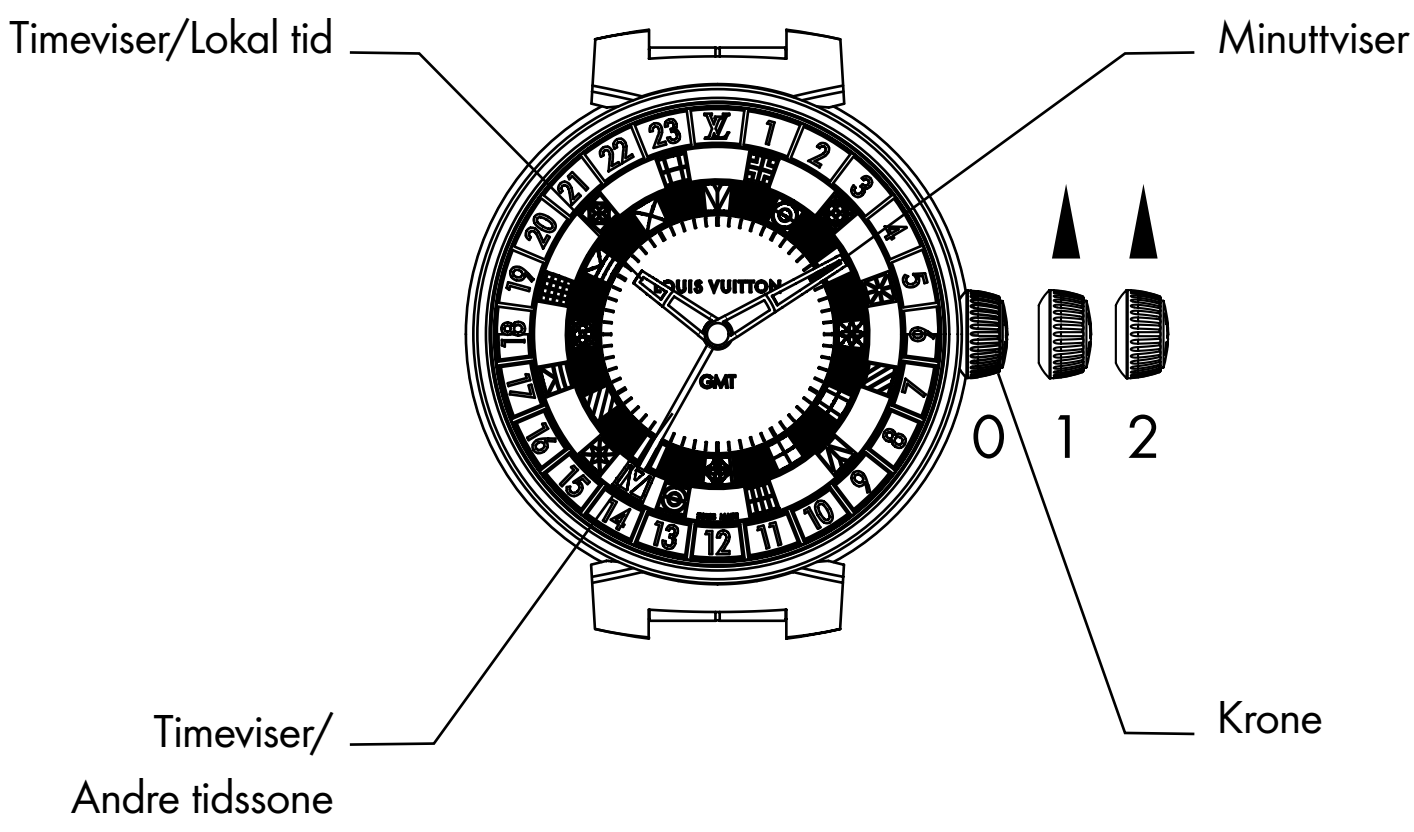

Forholdsregler for bruk

⚠ ADVARSEL

- **FARE FOR SVELGING:** dette produktet inneholder et knappbatteri.
- Svelging kan medføre **DØDSFALL** eller alvorlig personskade.
- Et knappbatteri som svelges kan føre til **indre kjemiske forbrenninger** på mindre enn **2 timer**.
- **Hold** nye og brukte batterier **UTENFOR BARNS REKKEVIDDE**.
- **Oppsøk umiddelbart lege** hvis du mistenker at batteri har blitt svelget eller satt inn i en del av kroppen.



ADVARSEL



Inneholder et knappbatteri. Hold utenfor barns rekkevidde.
I tilfelle svelging, oppsøk umiddelbart lege.
Et knappbatteri med litium kan føre alvorlige personskader og dødsfall på mindre enn 2 timer.

- Ta ut og resirkuler eller kast umiddelbart brukte batterier i samsvar med lokale bestemmelser, og hold dem utenfor barns rekkevidde.
- Hvis batterirommet ikke lukkes skikkelig, slutt å bruke produktet og hold det utenfor barns rekkevidde.
- Batterier skal IKKE kastes sammen og husholdningsavfall og heller ikke brennes.
- Ta kontakt med en lokal giftinformasjonssentral for informasjon om behandling.
- Brukte batterier kan forårsake alvorlige personskader og dødsfall.
- Ikke-oppladbare batterier skal ikke lades opp.
- Batterier skal ikke tvangsutlades, lades opp igjen, demonteres eller varmes opp til over temperaturen som er spesifisert av produsenten, og heller ikke brennes. Dette kan medføre personskader på grunn av utslipp av gass, en lekkasje eller en eksplosjon, som kan forårsake kjemiske forbrenninger.

Slik vedlikeholder du klokken

Vi anbefaler deg å få utført vedlikehold på klokken i nærmeste Louis Vuitton-butikk, hvert femte år. Slik sørger du for å holde den i god stand.

For å forhindre magnetisering av klokken bør du mest mulig unngå kontakt med magneter, telefoner eller sikkerhetsskannere. Beskytt klokken mot ytre støt som kan få alvorlige konsekvenser for funksjonene. Ikke bruk klokken ved anstrengende fysiske aktiviteter eller sport (tunge løft, golf, svømming osv.).

Eksponering for ekstreme temperaturer kan føre til lett kondens under glasset. Dette forsvinner av seg selv og påvirker ikke klokkens funksjoner. Hvis kondensen ikke forsvinner, bør du ta kontakt med en Louis Vuitton-butikk. Unngå kontakt med vann for å unngå skade på lærremmen.

For å rengjøre klokken tørker du den med en myk, tørr klut. Rengjøring av lærremmen er ikke anbefalt. Den vil patineres over tid og med slitasje. Lærreimens levetid avhenger av hvor mye den eksponeres for fuktighet, og hvor ofte den brukes. Oppbevar klokken i esken som fulgte med da du kjøpte den, eller på et kjølig, tørt sted som er skjermet for støv, fuktighet og ekstreme temperaturer.

Bærekraftig anskaffelse

Louis Vuitton har fått sertifiseringen Responsible Jewellery Council som bekrefter gjennomføring av moralske, sosiale, samfunnsmessige og miljømessige prinsipper som fremmes av RJC. Alle edelmetallene og diamantene som brukes å våre smykkekolleksjoner og innen urmakerkunst, kommer fra samarbeidspartnere som også er sertifisert av RJC.

Louis Vuitton-diamanter er anskaffet eller kjøpt fra legitime kilder som ikke er involvert i finansieringen av konflikter, i overensstemmelse med FN-bestemmelser og gjeldende nasjonalt lovverk. Louis Vuitton garanterer at disse diamantene er «konfliktfrie diamanter» og bekrefter sin forpliktelse til å overholde retningslinjene til World Diamond Councils System of Warranty.

Louis Vuitton-diamanter er utelukkende av naturlig opprinnelse og ubehandlet, basert på personlig kjennskap og/eller skriftlige garantier som forsynes av diamantenes leverandør.

For diamanter som brukes til utsmykning, velger Louis Vuitton ut diamanter i farger fra D til G, og med en renhet fra IF til VVS.

Bruken av fargeløse væsker og oppvarming er anerkjent som en tradisjonell bearbeiding av edelsteiner som et tillegg til størrelsen og poleringen av visse fargede steiner, samt bleking av perler. Våre edelstener kan ha vært gjenstand for denne generelle utbedringsteknikken (Fransk forskrift om handel med edelstener og perler nr. 2002-65 fra 14. januar 2002).
Safirer og rubiner som brukes til utsmykning kan ha vært oppvarmet.
Smaragder som brukes til utsmykning kan ha spor av ufarget olje.

Louis Vuitton garanterer at diamanter og produkter som inneholder belagte eller fargebehandlede diamanter ikke har blitt skåret ut fra diamanter som stammer fra, er eksportert fra eller som har passert gjennom Russland etter 31. desember 2023. Louis Vuitton garanterer også at diamanter og produkter som inneholder diamanter med en vekt på eller over 0,5 karat eller 0,1 gram per belagt eller fargebehandlet diamant, ikke har blitt skåret ut fra diamanter som stammer fra eller er eksportert fra Russland, selv om de har blitt bearbeidet i et tredjeland. Louis Vuitton kan på forespørsel, levere dokumentasjon som bekrefter denne erklæringen, som for øvrig fortsatt respekteres.

Fotos: Still Life Blossom: Thomas Lagrange / Ekspertise fra LFT: Piotr Stokłosa

Este relógio faz parte da tradição de savoir-faire que a Louis Vuitton traz a cada uma de suas criações. Os artesãos e os mestres relojoeiros de nossa fábrica La Fabrique du Temps, em Genebra, estão diariamente em busca da excelência.

Neste manual de utilização você encontrará conselhos sobre a configuração da hora e os cuidados a tomar com o seu relógio.



1. Horas-Minutos

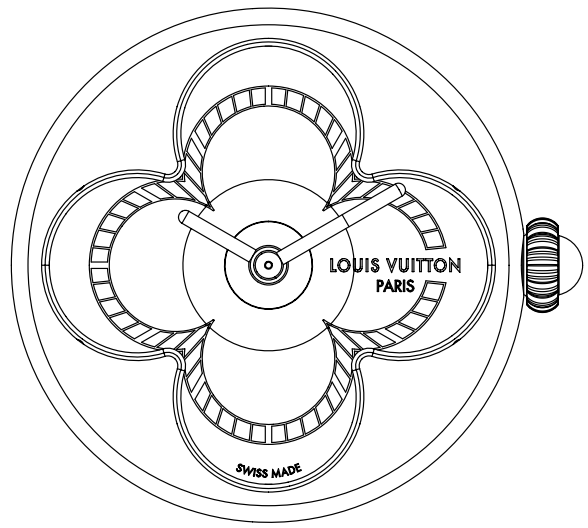

2. Horas-Minutos-Data



3. Horas-Minutos-GMT



1. Horas-Minutos

Acertar a hora:

Passo 1: Puxe a coroa para a posição 1.

Passo 2: Gire a coroa no sentido horário para fazer avançar os ponteiros das horas e dos minutos.

Passo 3: Empurre a coroa para a posição 0.

Precauções de uso: Nunca altere a hora quando o relógio estiver em contato com a água.

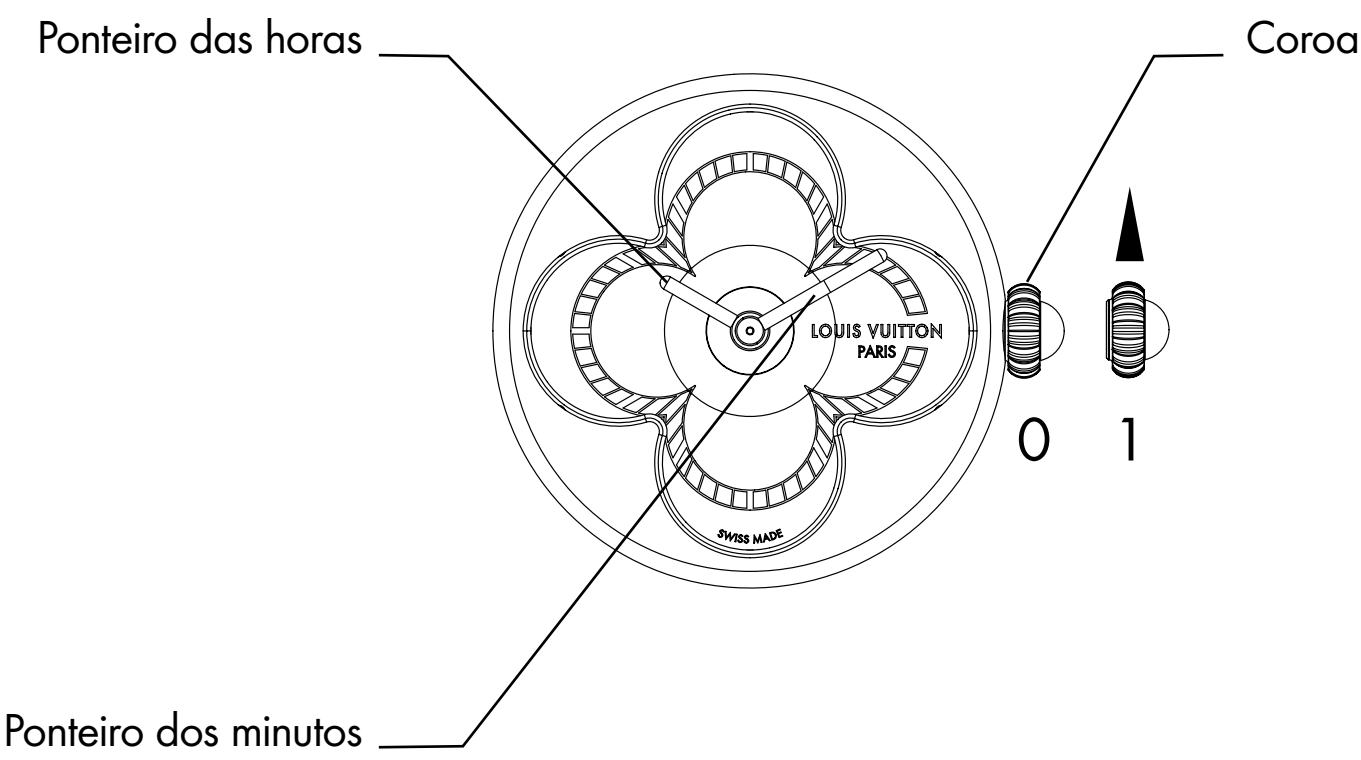

Especificações técnicas do movimento Ronda 1032

- Tensão nominal da pilha: 1,55 V
- Composição química da pilha: óxido de prata
- Tipo de pilha compatível: pilha botão 379
- Duração padrão da pilha: 60 meses
- A pilha é substituível, mas apenas por um profissional
- Impermeabilidade: 3 ATM (30 m)

Especificações técnicas da coleção Color Blossom

- W7PG21: Ouro rosa 750/1000, madrepérola branca, 103 diamantes de lapidação brilhante para um total aproximado de 0,91 quilates, um diamante de lapidação rosa de 0,03 quilates
- W7YG21: Ouro amarelo 750/1000, amazonita
- W7PG51: Ouro rosa 750/1000, madrepérola branca tingida de rosa
- W7ST71: Aço, madrepérola branca



2. Horas-Minutos-Data

Acertar a hora e alterar a data:

Passo 1: Puxe a coroa para a posição 1.

Passo 2: Gire a coroa para fazer avançar ou recuar o ponteiro das horas.
Este procedimento permite igualmente fazer avançar ou recuar as datas.

Passo 3: Puxe a coroa para a posição 2.

Passo 4: Gire a coroa para fazer avançar ou recuar o ponteiro dos minutos.

Passo 5: Empurre a coroa para a posição 0.

Precauções de uso: Nunca altere a hora quando o relógio estiver em contato com a água.

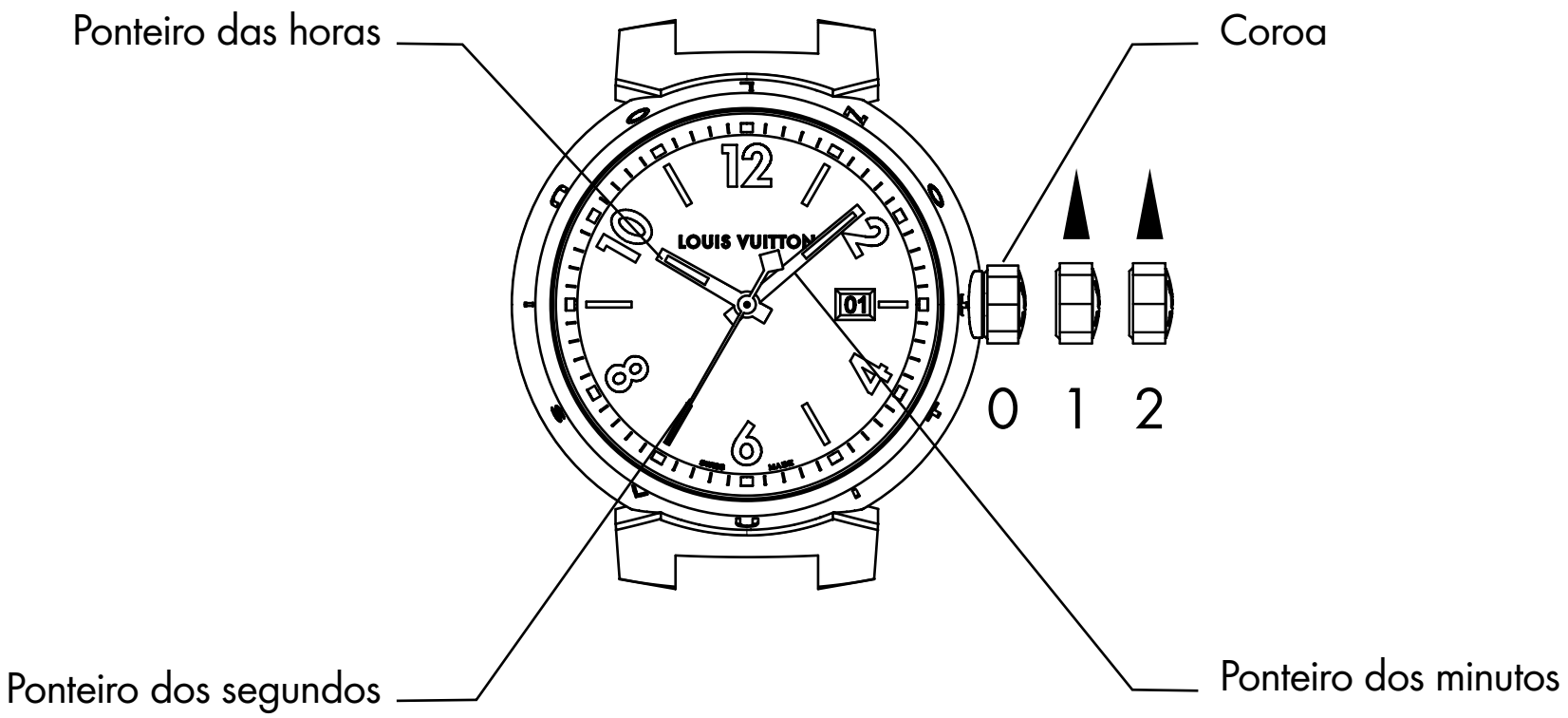

3. Horas-Minutos-GMT

Acertar a hora local:

Passo 1: Puxe a coroa para a posição 2.

Passo 2: Gire a coroa para a esquerda ou para a direita para fazer avançar ou recuar os ponteiros das horas e dos minutos.

Acertar a hora da hora do segundo fuso horário:

Passo 3: Puxe a coroa para a posição 1.

Passo 4: Gire coroa no sentido inverso dos ponteiros de um relógio para fazer avançar o ponteiro do segundo fuso horário.

Passo 5: Empurre a coroa para a posição 0.

Precauções de uso: Nunca altere a hora quando o relógio estiver em contato com a água.

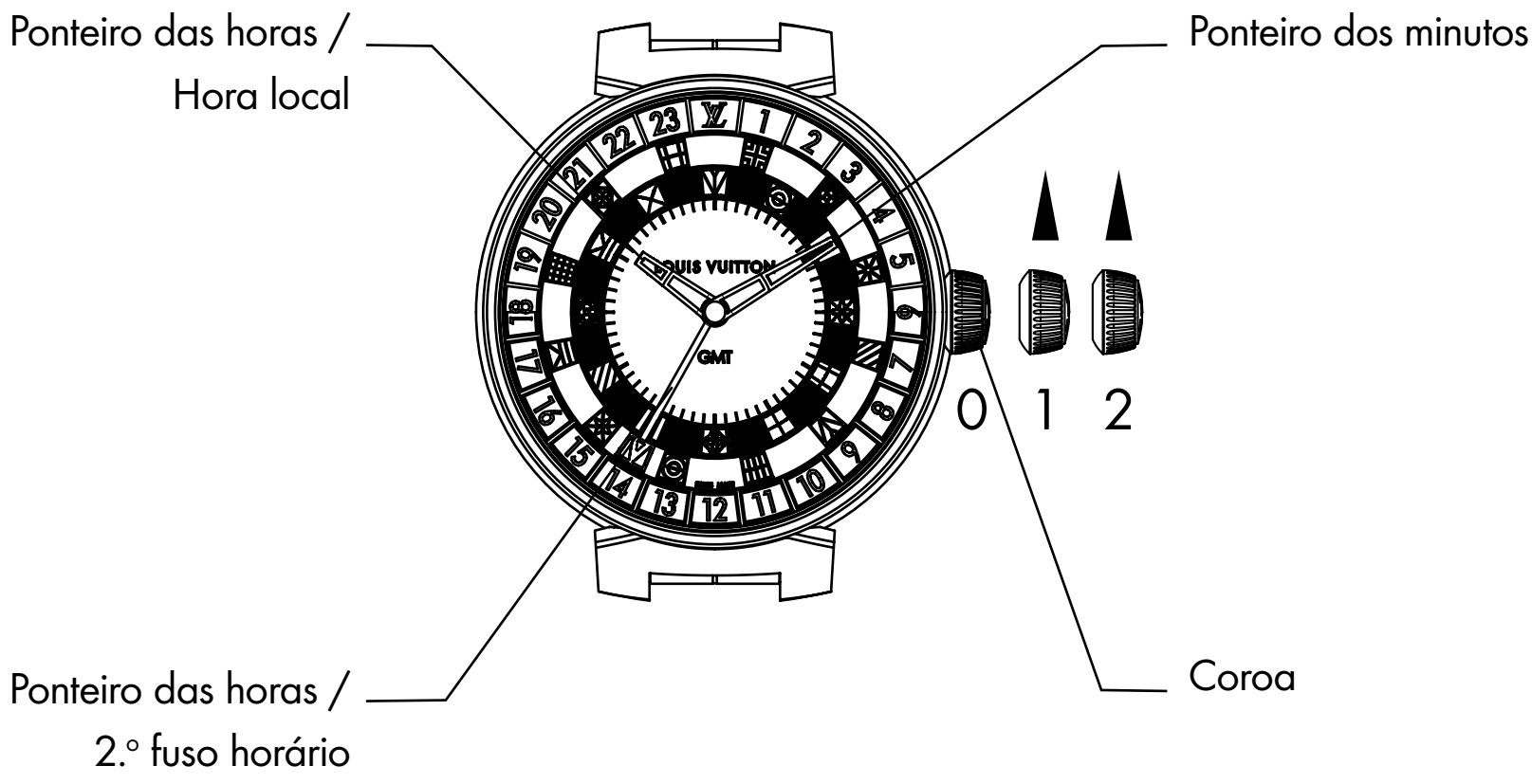

Precauções de uso

⚠ AVISO	
• **RISCO DE INGESTÃO:** Este produto contém uma pilha botão. • A ingestão da pilha pode levar à **MORTE** ou provocar ferimentos graves. • Uma pilha botão engolida pode causar **queimaduras químicas internas** em menos de **2 horas**. • **Mantenha** as pilhas novas e usadas **FORA DO ALCANCE DAS CRIANÇAS**. • **Procure atendimento médico imediato** se suspeitar que uma pilha foi engolida ou inserida em qualquer parte do corpo.	

AVISO



Contém uma pilha botão. Mantenha fora do alcance das crianças. Em caso de ingestão, procure atendimento médico imediatamente. Uma pilha botão de lítio pode causar ferimentos graves, inclusive fatais, em menos de 2 horas.

• Remova e recicle ou elimine imediatamente as pilhas usadas conforme os regulamentos locais e mantenha-as fora do alcance das crianças.
• Se o compartimento da pilha não fechar corretamente, pare de usar o produto e mantenha-o longe das crianças.
• As pilhas **NÃO** devem ser descartadas com lixo doméstico nem incineradas.
• Entre em contato com um centro local de intoxicações para obter informações sobre o tratamento.
• As pilhas usadas podem causar ferimentos graves ou mortais.
• As pilhas não recarregáveis não devem ser recarregadas.
• As pilhas não devem ser descarregadas à força, recarregadas, desmontadas, aquecidas acima da temperatura especificada pelo fabricante nem incineradas. Isso pode causar ferimentos devido à liberação de gás, vazamento ou explosão, provocando queimaduras químicas.

Como cuidar do seu relógio?

Aconselhamos a manutenção do relógio em sua loja Louis Vuitton a cada 5 anos, para garantir o seu bom funcionamento.

Para evitar a magnetização do relógio, limite o contato com ímãs, telefones e scanners de segurança. Proteja o relógio contra choques externos, que podem prejudicar seriamente o seu funcionamento. Por favor, retire-o ao realizar atividades físicas e esportes intensos (levantar objetos pesados, fazer golfe, natação, etc.).

A exposição a temperaturas extremas pode causar uma ligeira condensação sob o vidro do relógio. Ela desaparecerá sozinha e não afetará o funcionamento do relógio. Se a condensação não desaparecer, entre em contato com uma loja Louis Vuitton. Evite o contato com a água para não danificar a pulseira de couro.

Para limpar o relógio, use um pano macio e seco. Não é recomendável limpar as pulseiras de couro, pois com o tempo e o desgaste elas desenvolverão uma pátina. A vida útil de uma pulseira de couro depende da exposição à umidade e à frequência de uso. Guarde o relógio no estojo fornecido no momento da compra ou num local fresco e seco, longe de poeira, umidade e temperaturas extremas.

Fornecimento sustentável

A Louis Vuitton obteve a certificação do Conselho de Joalheria Responsável (RJC), confirmando a aplicação diária dos princípios morais, sociais e ambientais promovidos pelo RJC. Todos os metais preciosos e diamantes utilizados nas nossas coleções de joias e relógios são provenientes de parceiros também certificados pelo RJC.

Os diamantes da Louis Vuitton foram adquiridos ou comprados de fontes legítimas não envolvidas no financiamento de conflitos, seguindo as Resoluções das Nações Unidas e as leis nacionais aplicáveis. A Louis Vuitton garante que esses diamantes são livres de conflito e confirma sua adesão às diretrizes do System of Warranty do World Diamond Council (Sistema de Garantia do Conselho Mundial de Diamantes).

Os diamantes Louis Vuitton são exclusivamente de origem natural e não tratados, com base em conhecimentos próprios e/ou em garantias escritas fornecidas pelo fornecedor desses diamantes.

Para os diamantes em pavê, a Maison Louis Vuitton seleciona diamantes com cores que variam de D a G e pureza que varia de IF a VVS.

O uso de fluidos incolores e de tratamento térmico é reconhecido como uma prática lapidar tradicional, complementar ao corte e ao polimento de determinadas gemas coloridas, assim como o branqueamento das pérolas. Nossas gemas foram objeto dessas práticas gerais de embelezamento (Decreto n° 2002-65 de 14 de janeiro de 2002).
As safiras e os rubis de pavê podem ter passado por tratamento térmico.
As esmeraldas de pavê podem mostrar vestígios de óleo incolor.

A Louis Vuitton garante que os diamantes e produtos que incorporam diamantes cobertos ou transferidos não foram lapidados a partir de diamantes originários ou exportados da Rússia e nem transitaram nesse país depois de 31 de dezembro de 2023. A Louis Vuitton também garante que diamantes e produtos que incorporam diamantes de peso igual ou superior a 0,5 quilate ou 0,1 grama por diamante cobertos ou transferidos não foram lapidados de diamantes originários ou exportados da Rússia, mesmo que tenham sido processados em um terceiro país. A Louis Vuitton pode fornecer, mediante solicitação, comprovantes que confirmem essa declaração, que continuará a cumprir.

Fotos: Still Life Blossom: Thomas Lagrange / Savoir-Faire LFT: Piotr Stokłosa

Эти часы являются воплощением традиционного мастерства, которым Louis Vuitton наполняет каждое свое творение. Ремесленники и часовые мастера на нашей мануфактуре La Fabrique du Temps в Женеве ежедневно трудятся над достижением совершенства.

В этом руководстве пользователя приведены рекомендации по установке времени и уходу за часами.



1. Часы с индикацией часов и минут

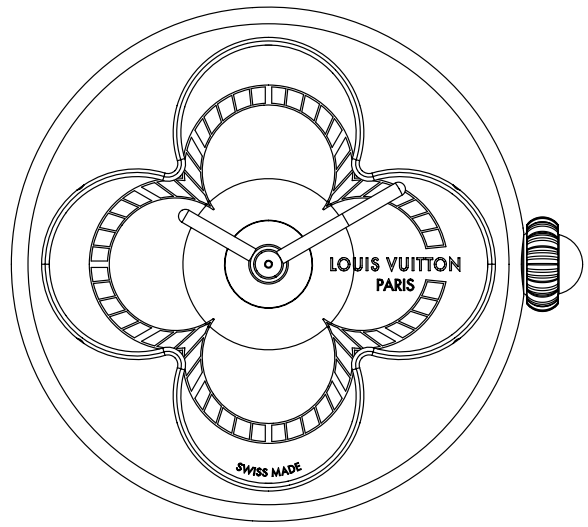

2. Часы с индикацией часов, минут и даты



3. Часы с индикацией часов, минут и GMT (время по Гринвичу)



1. Часы с индикацией часов и минут

Установка времени:

Этап 1: Установите заводную головку в положение 1.

Этап 2: Поворачивая заводную головку по часовой стрелке,
переведите стрелку часов и минут.

Этап 3: Верните заводную головку в положение 0.

Меры предосторожности при эксплуатации: Никогда не переводите стрелки часов при их контакте с водой.

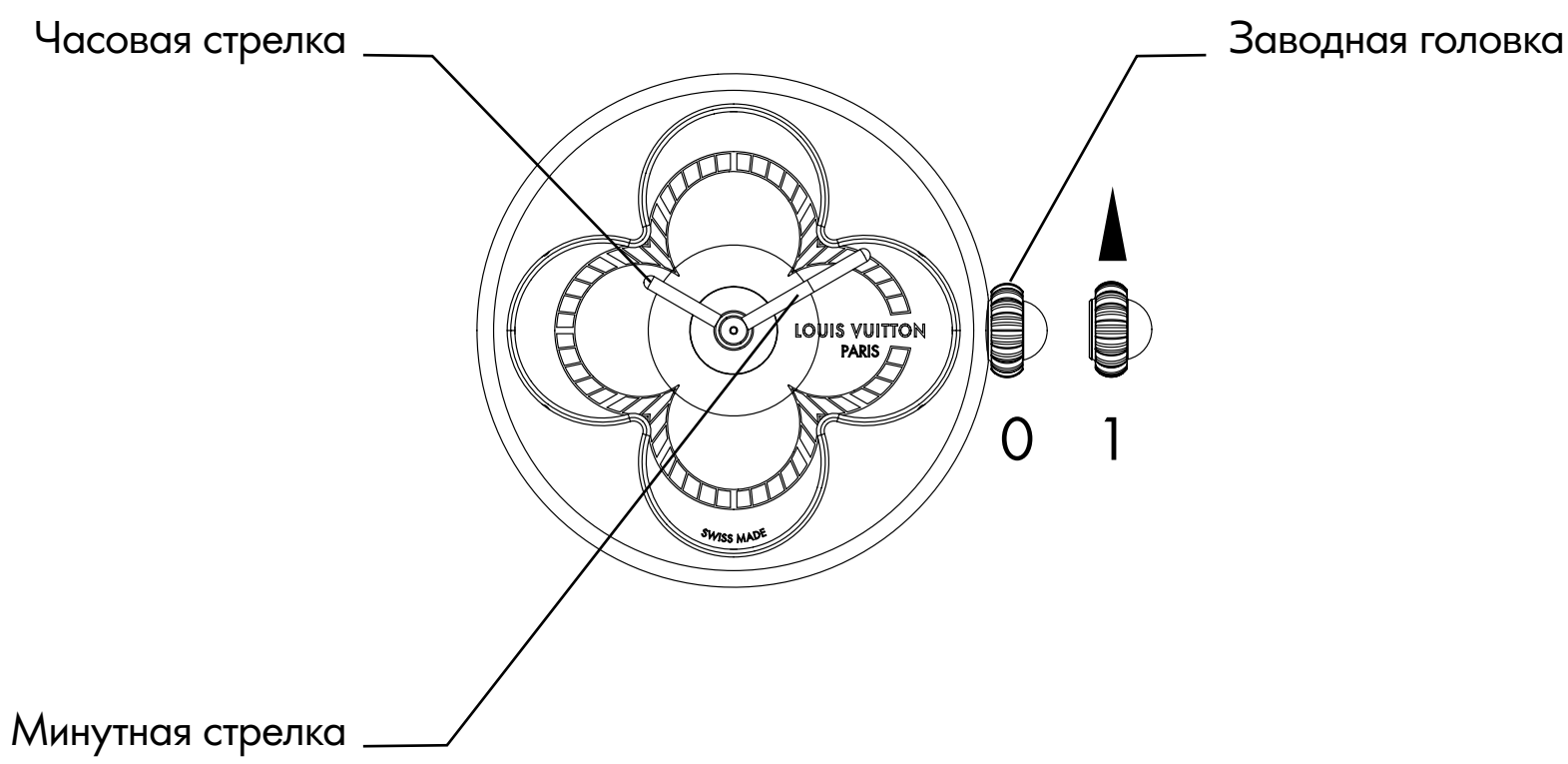

Технические характеристики механизма Ronda 1032

- Номинальное напряжение батарейки: 1,55 В
- Химический состав батарейки: оксид серебра
- Совместимый тип батарейки: батарейка кнопочного типа 379
- Стандартный срок службы батарейки: 60 месяцев
- Батарейка съемная; замену должен выполнять только специалист
- Герметичность: 3 атм (30 м)

Технические характеристики коллекции Color Blossom

- W7PG21: розовое золото 750/1000 пробы, белый перламутр, 103 бриллианта круглой огранки общим весом ~0,91 карата, один бриллиант огранки «роза» весом ~0,03 карата
- W7YG21: желтое золото 750/1000 пробы, амазонит
- W7PG51: розовое золото 750/1000 пробы, белый перламутр, окрашенный в розовый цвет
- W7ST71: сталь, белый перламутр



2. Часы с индикацией часов, минут и даты

Установка часов и даты:

Этап 1: Установите заводную головку в положение 1.

Этап 2: Вращением головки установите показания часов.
Так же изменяются показания даты.

Этап 3: Установите заводную головку в положение 2.

Этап 4: Вращением головки установите показания минут.

Этап 5: Верните заводную головку в положение 0.

Меры предосторожности при эксплуатации: Никогда не переводите стрелки часов при их контакте с водой.

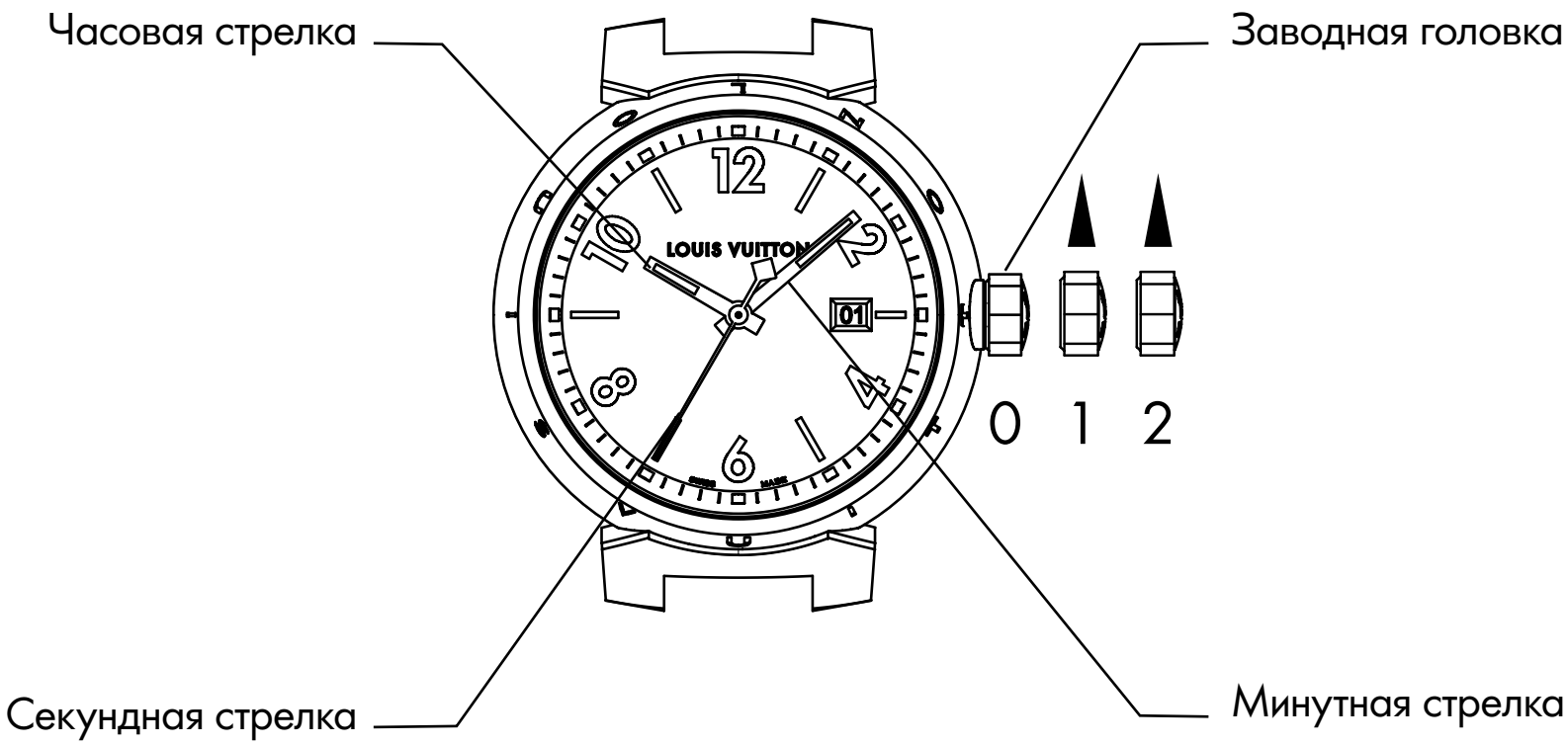

3. Часы с индикацией часов, минут и GMT (время по Гринвичу)

Установка местного времени:

Этап 1: Установите заводную головку в положение 2.

Этап 2: Вращайте заводную головку влево или вправо, чтобы перевести часовую и минутную стрелки вперед или назад.

Установка времени 2-го часового пояса:

Этап 3: Установите заводную головку в положение 1.

Этап 4: Чтобы переместить стрелку второго часового пояса, нужно повернуть заводную головку против часовой стрелки.

Этап 5: Верните заводную головку в положение 0.

Меры предосторожности при эксплуатации: Никогда не переводите стрелки часов при их контакте с водой.

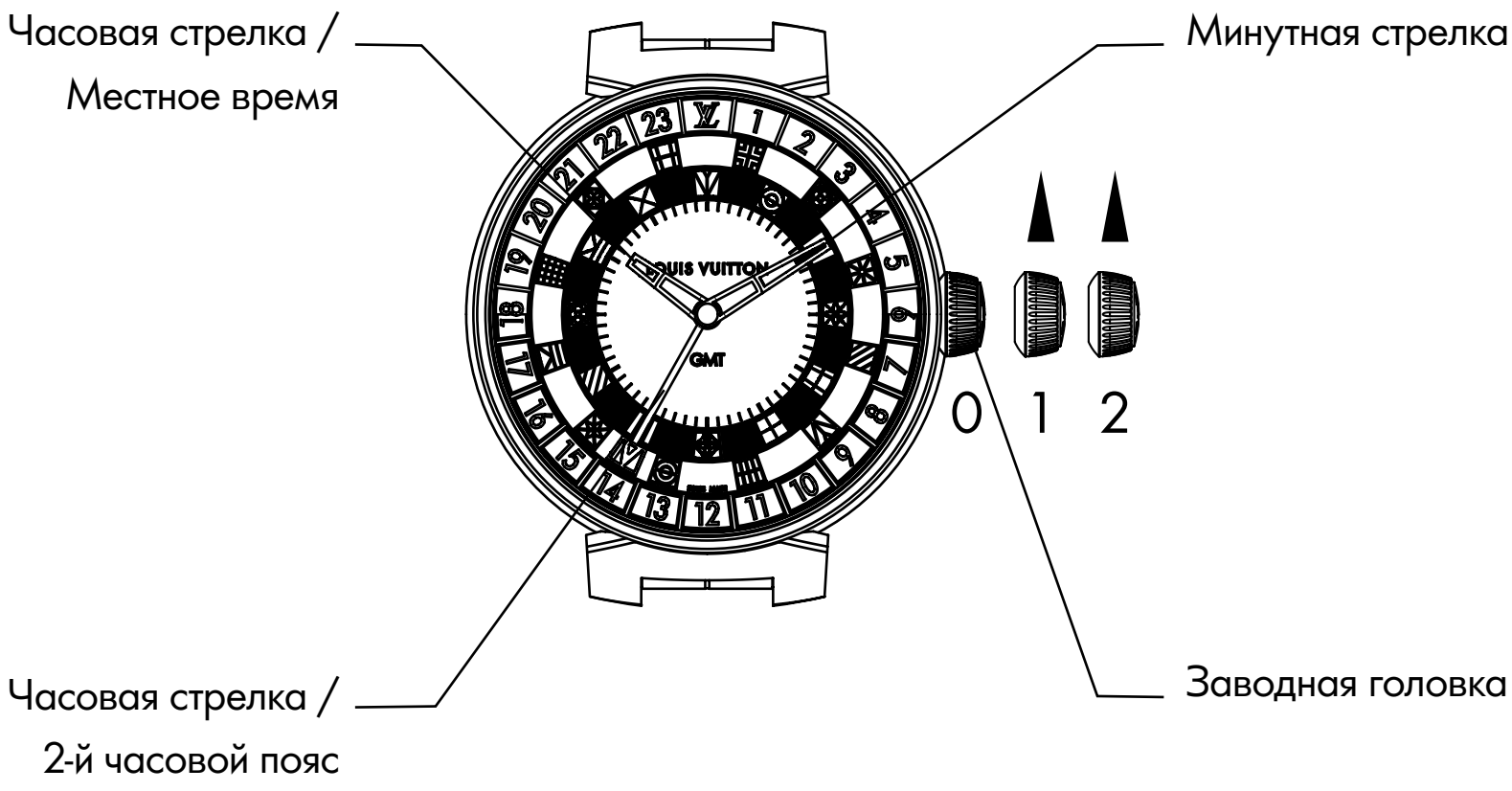

Меры предосторожности при эксплуатации

⚠ ПРЕДУПРЕЖДЕНИЕ	
• **РИСК ПРОГЛАТЫВАНИЯ:** в этом изделии установлена батарейка кнопочного типа. • Ее проглатывание может привести к **СМЕРТИ** или серьезным травмам. • При проглатывании батарейка кнопочного типа может вызвать **внутренние химические ожоги** менее чем за **2 часа**. • **Храните** новые или использованные батарейки **В НЕДОСТУПНОМ ДЛЯ ДЕТЕЙ МЕСТЕ**. • Если вы считаете, что батарейка могла быть проглочена или попала в какую-либо часть тела, **немедленно обратитесь за медицинской помощью**.	

ПРЕДУПРЕЖДЕНИЕ



Содержит батарейку кнопочного типа. Хранить в недоступном для детей месте. В случае проглатывания немедленно обратитесь за медицинской помощью. При проглатывании литиевая батарейка кнопочного типа может вызвать тяжелые или смертельные травмы менее чем за 2 часа.

• Отработанные батарейки следует сразу извлекать из изделия и сдавать на переработку или утилизировать в соответствии с местными нормами. Хранить их необходимо в недоступном для детей месте.
• Если отсек для батарейки закрывается неплотно, прекратите использование изделия и храните его в недоступном для детей месте.
• Батарейки **ЗАПРЕЩЕНО** выбрасывать вместе с бытовыми отходами или сжигать.
• Для получения информации о лечении обратитесь в местный токсикологический центр.
• Отработанные батарейки могут вызвать тяжелые травмы и даже привести к смерти.
• Неперезаряжаемые батарейки нельзя заряжать повторно.
• Батарейки нельзя принудительно разряжать, перезаряжать, разбирать, нагревать выше указанной производителем температуры или сжигать. Это может привести к выделению газа, протечкам или взрывам, вызывающим травмы и химические ожоги.

Как ухаживать за часами?

Чтобы обеспечить исправную работу часов, рекомендуется проводить их техническое обслуживание в магазине Louis Vuitton каждые 5 лет.

Во избежание намагничивания часов ограничьте контакт с магнитами, телефонами и сканерами безопасности. Берегите часы от внешних ударов, которые могут серьезно повлиять на их работу. Снимайте часы при выполнении интенсивной физической деятельности и занятиях спортом (поднятие тяжелых предметов, гольф, плавание и т. д.).

Воздействие экстремальных температур может привести к образованию небольшого конденсата под стеклом часов. Этот конденсат исчезнет самостоятельно и не повлияет на работу часов. Если конденсат не исчезает, обратитесь в магазин Louis Vuitton. Избегайте контакта с водой, чтобы не повредить кожаный ремешок.

Чтобы очистить часы, протрите их мягкой сухой тканью. Кожаные ремешки не рекомендуется чистить, так как со временем и в процессе носки на них образуется патина. Срок службы кожаного ремешка зависит от воздействия на него влаги и частоты использования. Храните часы в футляре, прилагаемом при покупке, или в прохладном, сухом месте, защищенном от пыли, влаги и экстремальных температур.

Устойчивое снабжение

Компания Louis Vuitton получила сертификацию Совета по ответственному ювелирному делу (Responsible Jewellery Council, RJC), подтверждающую ежедневное применение этических, социальных, общественных и экологических принципов, продвигаемых RJC. Все драгоценные металлы и бриллианты, используемые в наших ювелирных и часовых коллекциях, поставляются партнерами, обладающими сертификацией RJC.

Все бриллианты компания Louis Vuitton приобретает у законных поставщиков, не связанных с финансированием вооруженных конфликтов, в соответствии с резолюциями Организации Объединенных Наций и действующим национальным законодательством. Louis Vuitton гарантирует, что эти бриллианты не связаны с финансированием вооруженных конфликтов (conflict-free) и подтверждает приверженность соблюдению принципов Системы гарантий (System of Warranties) Всемирного алмазного совета (World Diamond Council).

Бриллианты Louis Vuitton имеют исключительно природное происхождение и не подвергались обработке, что подтверждается имеющейся у компании информацией и (или) письменными гарантиями поставщиков.

Для бриллиантов, применяемых для инкрустации в технике паве, Дом Louis Vuitton отбирает камни цветовой категории от D до G и чистоты от IF до VVS.

Использование бесцветных жидкостей и нагревания является традиционным способом обработки, который применяется шлифовальщиками, в дополнение к огранке и полировке некоторых цветных камней, а также отбеливанию жемчуга. Наши драгоценные камни также могли подвергаться такой обработке (постановление № 2002-65 от 14 января 2002 года).
Сапфиры и рубины для техники паве могли подвергаться термической обработке.
Изумруды для техники паве могут иметь следы бесцветного масляного наполнения.

Louis Vuitton гарантирует, что бриллианты и изделия с бриллиантами, подпадающие под ограничения или находящиеся в обращении, не были огранены из алмазов российского происхождения, экспортированных из России или прошедших транзитом через Россию после 31 декабря 2023 года. Louis Vuitton также гарантирует, что бриллианты и изделия с бриллиантами весом 0,5 карата или более (или 0,1 грамма на один бриллиант), подпадающие под действие ограничений или находящиеся в обращении, не были огранены из алмазов российского происхождения или экспортированных из России, даже если они были обработаны в третьей стране. По запросу Louis Vuitton может предоставить подтверждающие документы, удостоверяющие это заявление, которое компания обязуется соблюдать в дальнейшем.

Фотограф: Still Life Blossom: Thomas Lagrange / Мастерство LFT: Piotr Stokłosa

Este reloj se enmarca en la tradición del saber hacer que Louis Vuitton aporta a cada una de sus creaciones. Los artesanos y maestros relojeros de nuestra manufactura La Fabrique du Temps en Ginebra (Suiza) se afanan a diario en su búsqueda de la excelencia.

En este manual encontrará instrucciones para la puesta en hora del reloj y consejos de mantenimiento.



1. Horas-Minutos

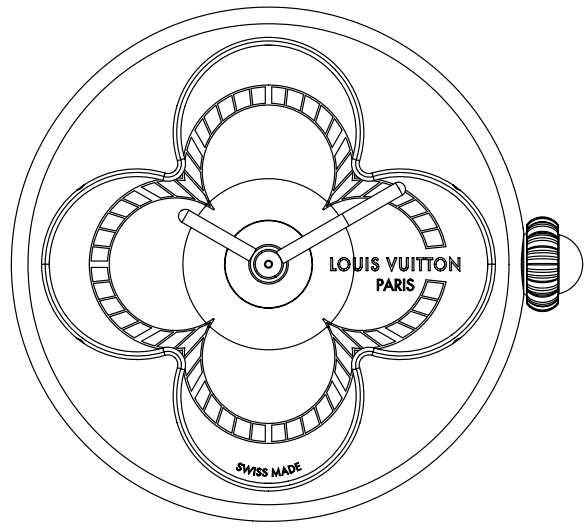

2. Horas-Minutos-Fecha



3. Horas-Minutos-GMT



1. Horas-Minutos

Puesta en hora:

Paso 1: Tirar de la corona para situarla en la posición1.

Paso 2: Girar la corona en el sentido horario para hacer avanzar las agujas horaria y minutera.

Paso 3: Presionar la corona para situarla en la posición 0.

Precauciones de uso: Nunca cambiar la hora cuando el reloj esté en contacto con agua.

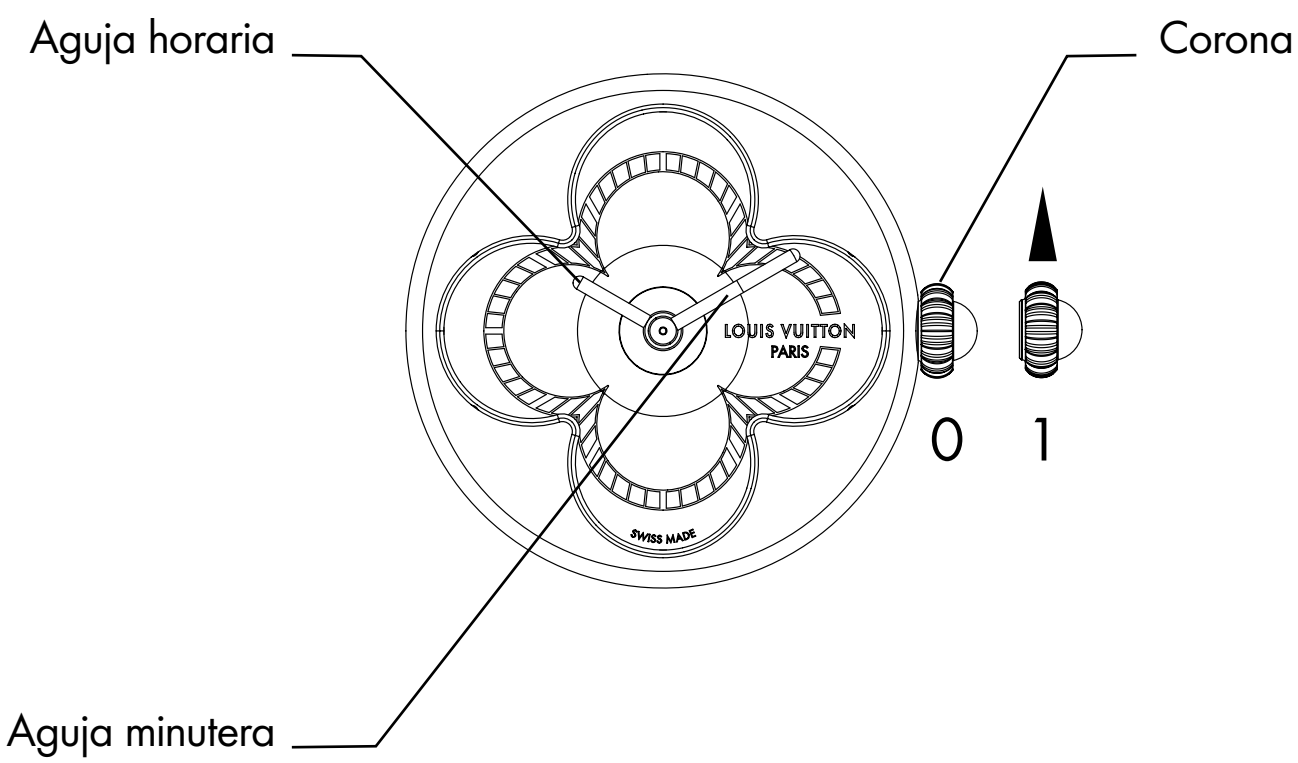

Características técnicas del movimiento Ronda 1032

- Tensión nominal de la pila: 1,55 V
- Composición química de la pila: óxido de plata
- Tipo de pila compatible: pila de botón 379
- Duración de vida estándar de la pila: 60 meses
- Pila sustituible, pero únicamente en manos de profesionales.
- Estanquidad: 3 ATM (30 m)

Características técnicas de la colección Color Blossom

- W7PG21: oro rosa 750/1000, nácar blanco, 103 diamantes de talla brillante para un total de ~0,91 quilates, un diamante de talla rosa de ~0,03 quilates
- W7YG21: oro amarillo 750/1000, amazonita
- W7PG51: oro rosa 750/1000, nácar blanco teñido de rosa
- W7ST71: acero, nácar blanco



2. Horas-Minutos-Fecha

Puesta en hora y cambio de fecha:

Paso 1: Tirar de la corona para situarla en la posición1.

Paso 2: Girar la corona para hacer avanzar o retroceder la aguja horaria.
Esta manipulación también permite hacer avanzar o retroceder la fecha.

Paso 3: Tirar de la corona para situarla en la posición 2.

Paso 4: Girar la corona para hacer avanzar o retroceder la aguja minutera.

Paso 5: Presionar la corona para situarla en la posición 0.

Precauciones de uso: Nunca cambiar la hora cuando el reloj esté en contacto con agua.

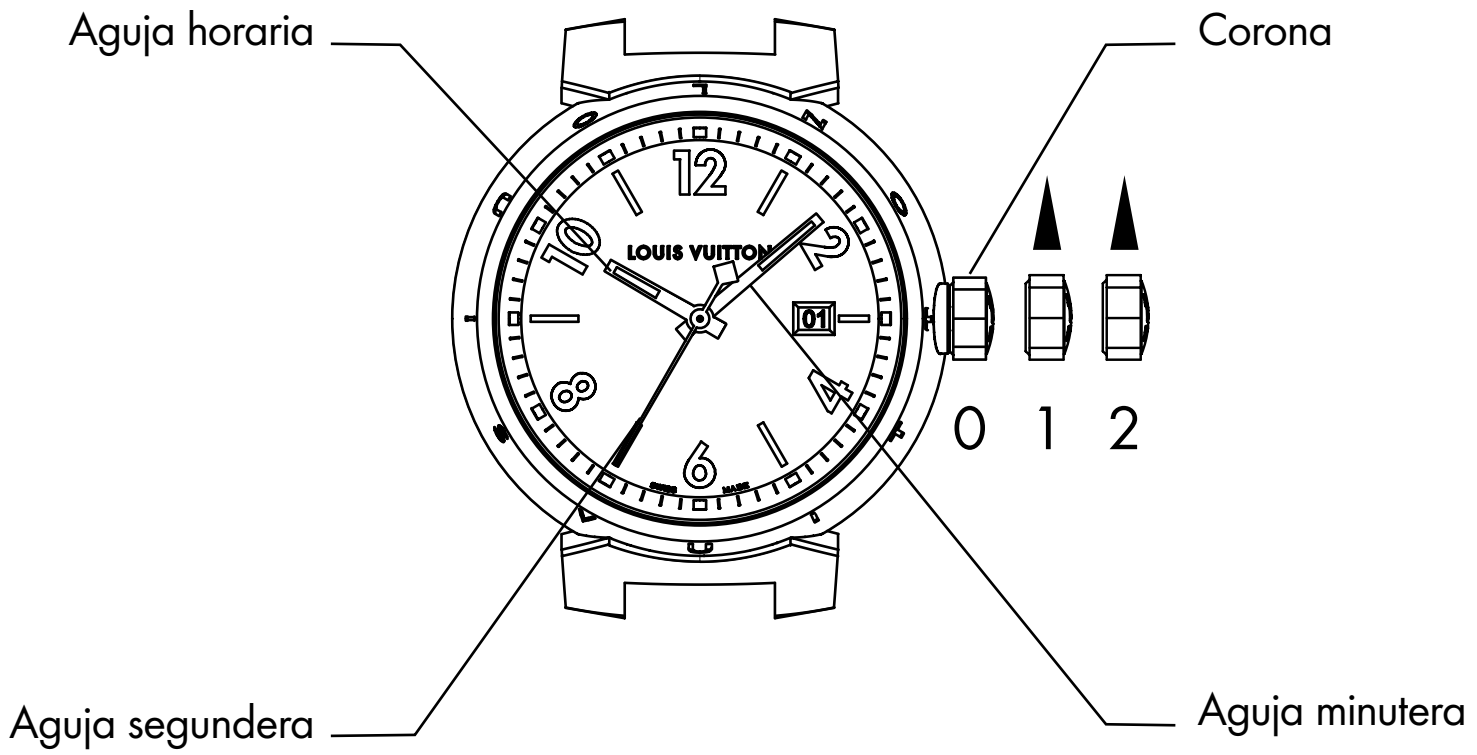

3. Horas-Minutos-GMT

Puesta en hora local:

Paso 1: Tirar de la corona para situarla en la posición 2.

Paso 2: Girar la corona hacia la izquierda o hacia la derecha para hacer avanzar o retroceder las agujas horaria y minutera.

Puesta en hora del segundo huso horario:

Paso 3: Tirar de la corona para situarla en la posición 1.

Paso 4: Girar la corona en el sentido antihorario para mover la aguja del segundo huso horario.

Paso 5: Presionar la corona para situarla en la posición 0.

Precauciones de uso: Nunca cambiar la hora cuando el reloj esté en contacto con agua.

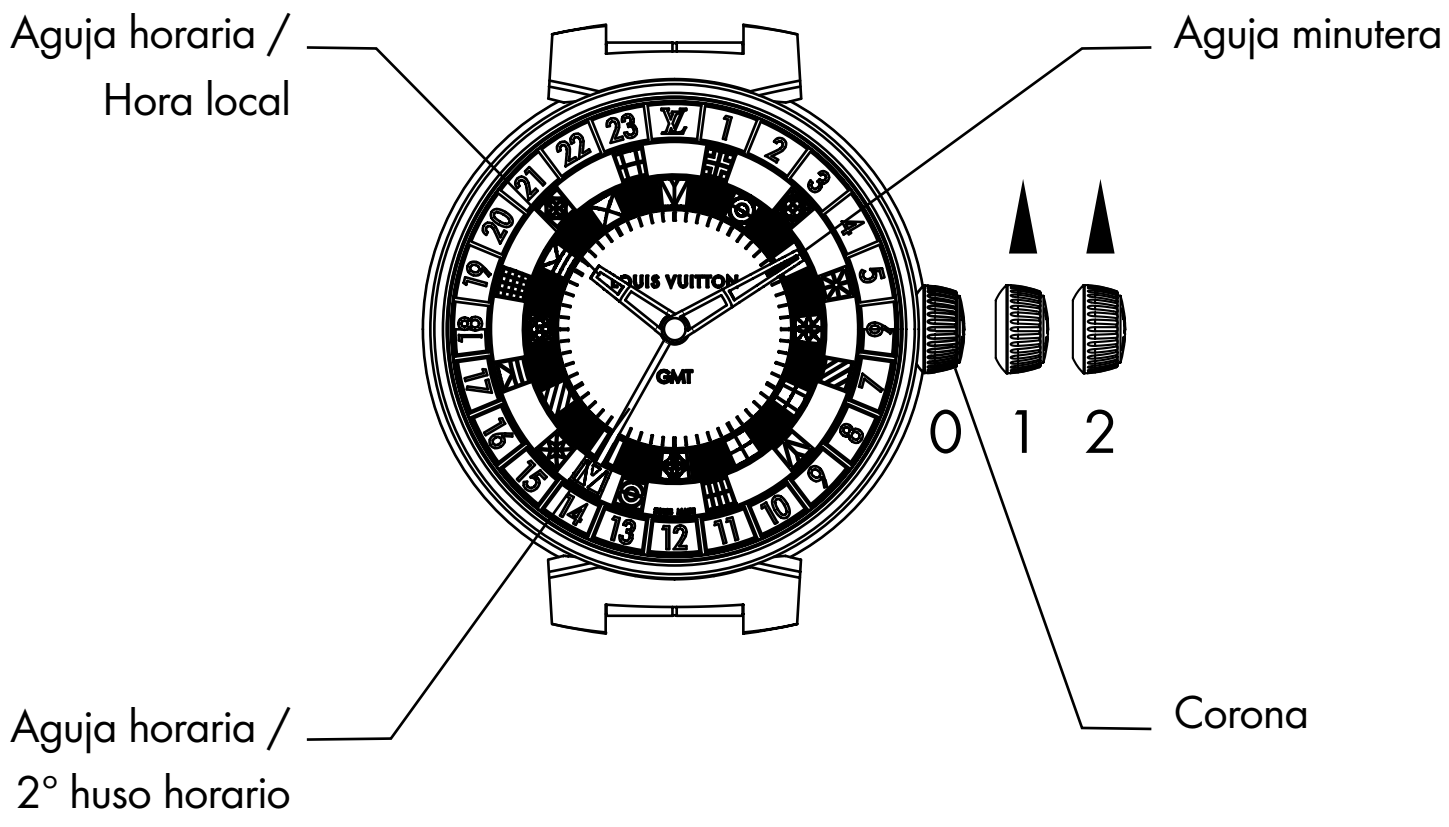

Precauciones de uso

⚠ ADVERTENCIA	
• **RIESGO DE INGESTIÓN:** este producto contiene una pila de botón. • La ingestión puede conllevar lesiones graves, incluso **MORTALES**. • Una pila de botón ingerida puede provocar **quemaduras químicas internas** en menos de **2 horas**. • **Guardar** las pilas nuevas y usadas **FUERA DEL ALCANCE DE LOS NIÑOS**. • **Consulte inmediatamente a un médico** ante la sospecha de ingesta o de introducción de una pila en alguna parte del cuerpo.	

ADVERTENCIA



Contiene una pila de botón. Mantener alejado del alcance de los niños. En caso de ingestión, ponerse en contacto de inmediato con un médico. Una pila de botón de litio puede provocar lesiones graves, incluso mortales, en menos de 2 horas.

• Retirar y reciclar o desechar de inmediato las pilas usadas de conformidad con la legislación local y mantenerlas alejadas del alcance de los niños.
• Si el compartimento de la pila no se cierra correctamente, dejar de utilizar el producto y mantenerlo alejado del alcance de niños.
• Las pilas **NO DEBEN** tirarse a la basura de residuos domésticos ni incinerarse.
• Llame a un centro de toxicología local para obtener información sobre el tratamiento.
• Las pilas usadas pueden provocar lesiones graves o mortales.
• Las pilas no recargables no se deben recargar.
• Las pilas no deben descargarse por la fuerza, recargarse, desmontarse, calentarse por encima de la temperatura especificada por el fabricante ni incinerarse. Esto podría provocar lesiones debido a la liberación, fuga o explosión de gas, además de causar quemaduras químicas.

Mantenimiento del reloj

Se recomienda someter a inspección el reloj en una tienda Louis Vuitton cada 5 años para garantizar su correcto funcionamiento.

Con el fin de evitar la magnetización del reloj, conviene limitar su contacto con imanes, teléfonos y escáneres de seguridad.
Es importante proteger el reloj de golpes externos que pueden afectar gravemente a su funcionamiento. Conviene quitarse el reloj para efectuar actividades físicas y deportes de intensidad (levantamiento de pesos, golf, natación, etc.).

La exposición a temperaturas extremas puede provocar una ligera condensación bajo el cristal del reloj. Este vaho desaparecerá por sí solo y no afectará al correcto funcionamiento del reloj.
Si la condensación no desaparece, habrá que dirigirse a una tienda Louis Vuitton. Evitar el contacto con agua para no deteriorar la correa de piel.

El reloj se puede limpiar con un paño suave y seco. Se desaconseja limpiar las correas de piel porque adquirirán una pátina con el paso del tiempo y el uso. La vida útil de una correa de piel depende de su exposición a la humedad y su frecuencia de utilización.
Conviene guardar el reloj en su caja o en un lugar fresco y seco, al resguardo del polvo, la humedad y las temperaturas extremas.

Abastecimiento sostenible

Louis Vuitton ha obtenido la certificación del Consejo de Joyería Responsable (RJC), que confirma la aplicación diaria de los principios morales, sociales, societales y medioambientales promovidos por dicho organismo. Los metales preciosos y diamantes utilizados en nuestras colecciones de joyería y relojería proceden de proveedores que también cuentan con la certificación del RJC.

Los diamantes de Louis Vuitton han sido adquiridos o comprados a fuentes legítimas que no están implicadas en la financiación de conflictos, de conformidad con las Resoluciones de las Naciones Unidas y la legislación nacional vigente. Louis Vuitton garantiza que estos diamantes están libres de conflicto y confirma su adhesión a las directrices del Sistema de Garantía del Consejo Mundial del Diamante.

Los diamantes Louis Vuitton son exclusivamente de origen natural y no han sido tratados, basándose en el conocimiento personal o las garantías escritas proporcionadas por el proveedor de estos diamantes.

Para sus diamantes pavé, la firma Louis Vuitton selecciona diamantes con colores que van de D a G y purezas que van de IF a VVS.

La utilización de fluidos incoloros y de calentamiento están reconocidos como prácticas tradicionales lapidarias como complemento de la talla y el pulido de determinadas piedras semipreciosas, así como el blanqueamiento de perlas. Nuestras gemas han sido objeto de estas prácticas generales de embellecimiento (decreto francés n.° 2002-65, de 14 de enero de 2002).
Los zafiros y rubíes pavé pueden haber sido calentados.
Las esmeraldas de pavé pueden presentar restos de aceite incoloro.

Louis Vuitton garantiza que los diamantes y los productos que incorporan diamantes cubiertos o transferidos no han sido tallados a partir de diamantes originarios, exportados o en tránsito por Rusia después del 31 de diciembre de 2023. Asimismo, Louis Vuitton garantiza que los diamantes y productos que incorporan diamantes de un peso igual o superior a 0,5 quilates o 0,1 gramos por diamante cubierto o transferido no han sido tallados a partir de diamantes originarios de Rusia o exportados desde Rusia, aunque hayan sido procesados en un tercer país. Louis Vuitton puede proporcionar, previa solicitud, pruebas que confirmen esta declaración, la cual seguirá respetando.

Fotos: Still Life Blossom: Thomas Lagrange / Saber hacer LFT: Piotr Stokłosa

Den här klockan är en del av den tradition av kunnande som Louis Vuitton använder i alla sina skapelser. Hantverkarna och mästarurmakarna på Manufacture La Fabrique du Temps i Genève drivs av en daglig strävan efter excellens.

I den här bruksanvisningen hittar du tips om hur du ställer in tiden och underhåller din klocka.



1. Timmar-Minuter

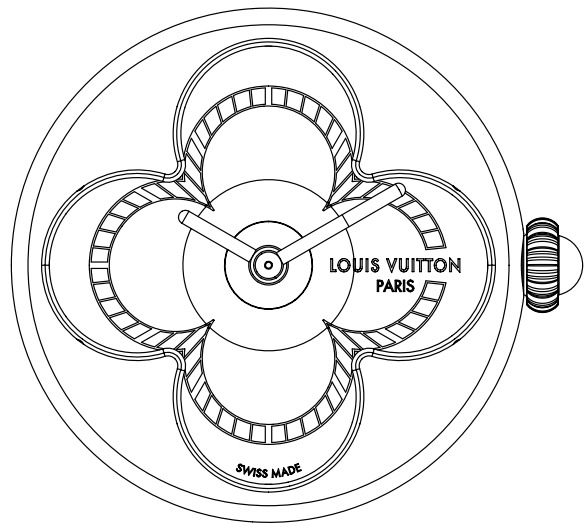

2. Timmar-Minuter-Datum



3. Timmar-Minuter-GMT



1. Timmar-Minuter

Ställa klockan:

Steg 1: Dra ut kronan till läge1.

Steg 2: Vrid kronan medurs för att flytta tim - och minutvisarna framåt.

Steg 3: Tryck tillbaka kronan till läge 0.

Försiktighetsåtgärder vid användning: Ändra aldrig tiden när klockan är i kontakt med vatten.

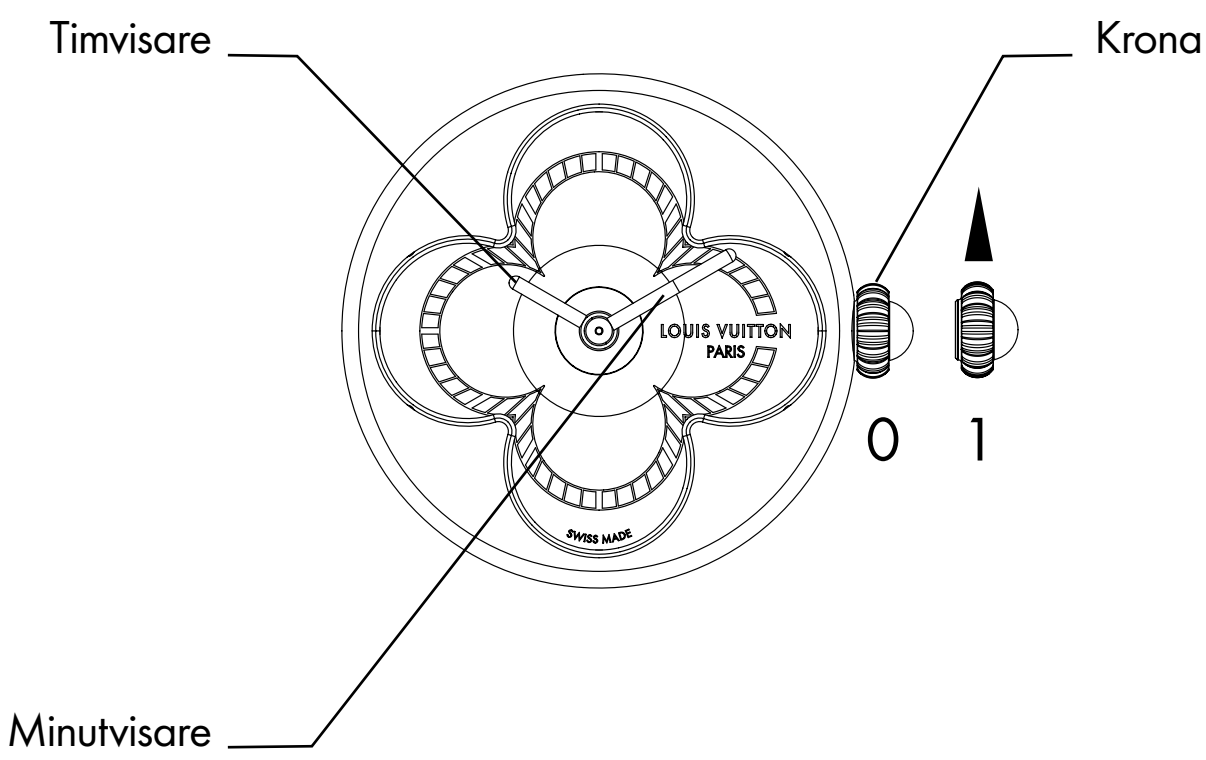

Tekniska specifikationer för urverket Ronda 1032

- Batteriets nominella spänning: 1,55 V
- Batteriets kemiska sammansättning: silveroxid
- Kompatibel batterityp: knappcell 379
- Standardlivslängd för batteriet: 60 månader
- Batteriet kan bytas ut, men endast av en fackman
- Vattentäthet: 3 ATM (30 m)

Tekniska specifikationer för Color Blossom-kollektionen

- W7PG21: 750/1000 roséguld, vit pärlemor, 103 briljantslipade diamanter på totalt ~0,91 karat, en rosenslipad diamant på ~0,03 karat
- W7YG21: 750/1000 gult guld, amazonit
- W7PG51: 750/1000 roséguld, vit pärlemor i rosa nyans
- W7ST71: stål, vitt pärlemor



2. Timmar-Minuter-Datum

Ställa in tid och datum:

Steg 1: Dra ut kronan till läge1.

Steg 2: Vrid kronan för att flytta timvisaren framåt eller bakåt.
Denna åtgärd flyttar också datumet framåt eller bakåt.

Steg 3: Dra ut kronan till läge 2.

Steg 4: Vrid kronan för att flytta minutvisaren framåt eller bakåt.

Steg 5: Tryck tillbaka kronan till läge 0.

Försiktighetsåtgärder vid användning: Ändra aldrig tiden när klockan är i kontakt med vatten.

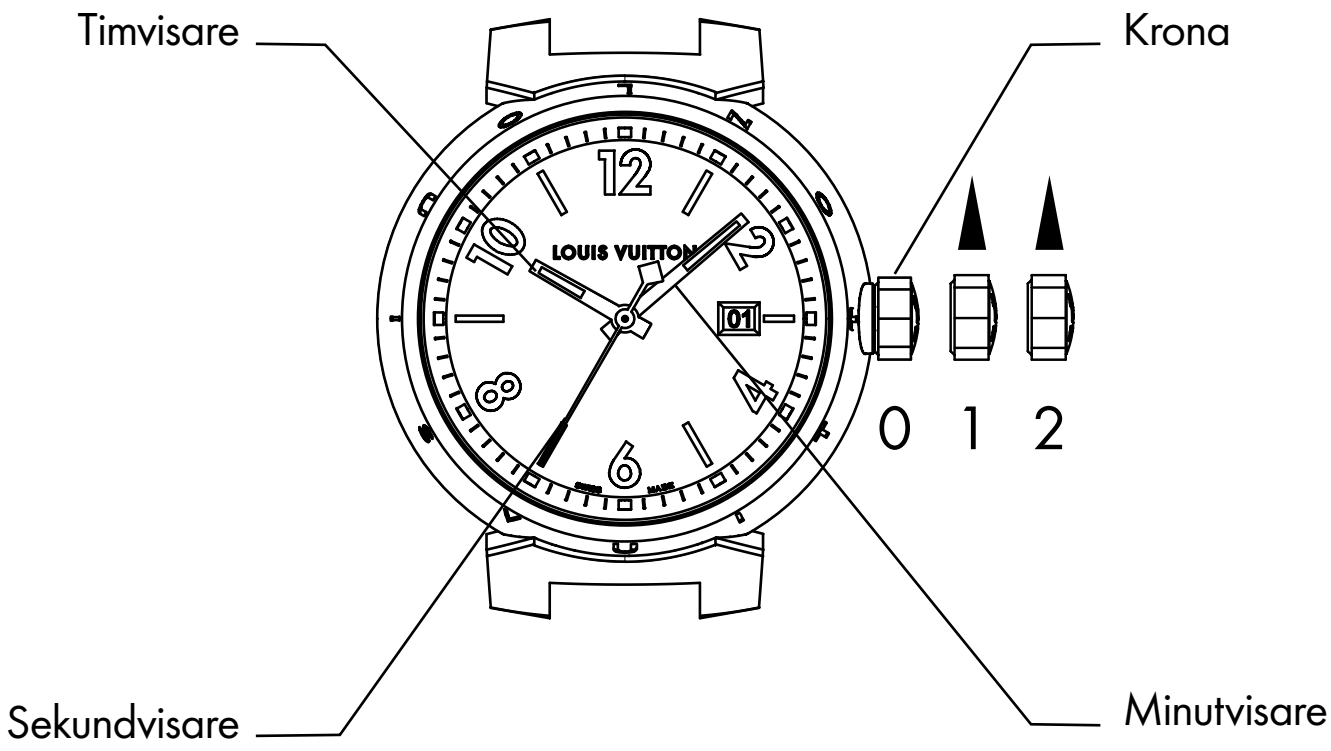

3. Timmar-Minuter-GMT

Ställ in lokal tid:

Steg 1: Dra ut kronan till läge 2.

Steg 2: Vrid kronan från vänster till höger - eller från höger till vänster - för att flytta tim- och minutvisarna.

Ställer in klockan på den andra tidszonen:

Steg 3: Dra ut kronan till läge 1.

Steg 4: Vrid kronan moturs för att flytta den andra tidszonens visare.

Steg 5: Tryck tillbaka kronan till läge 0.

Försiktighetsåtgärder vid användning: Andra aldrig tiden när klockan är i kontakt med vatten.

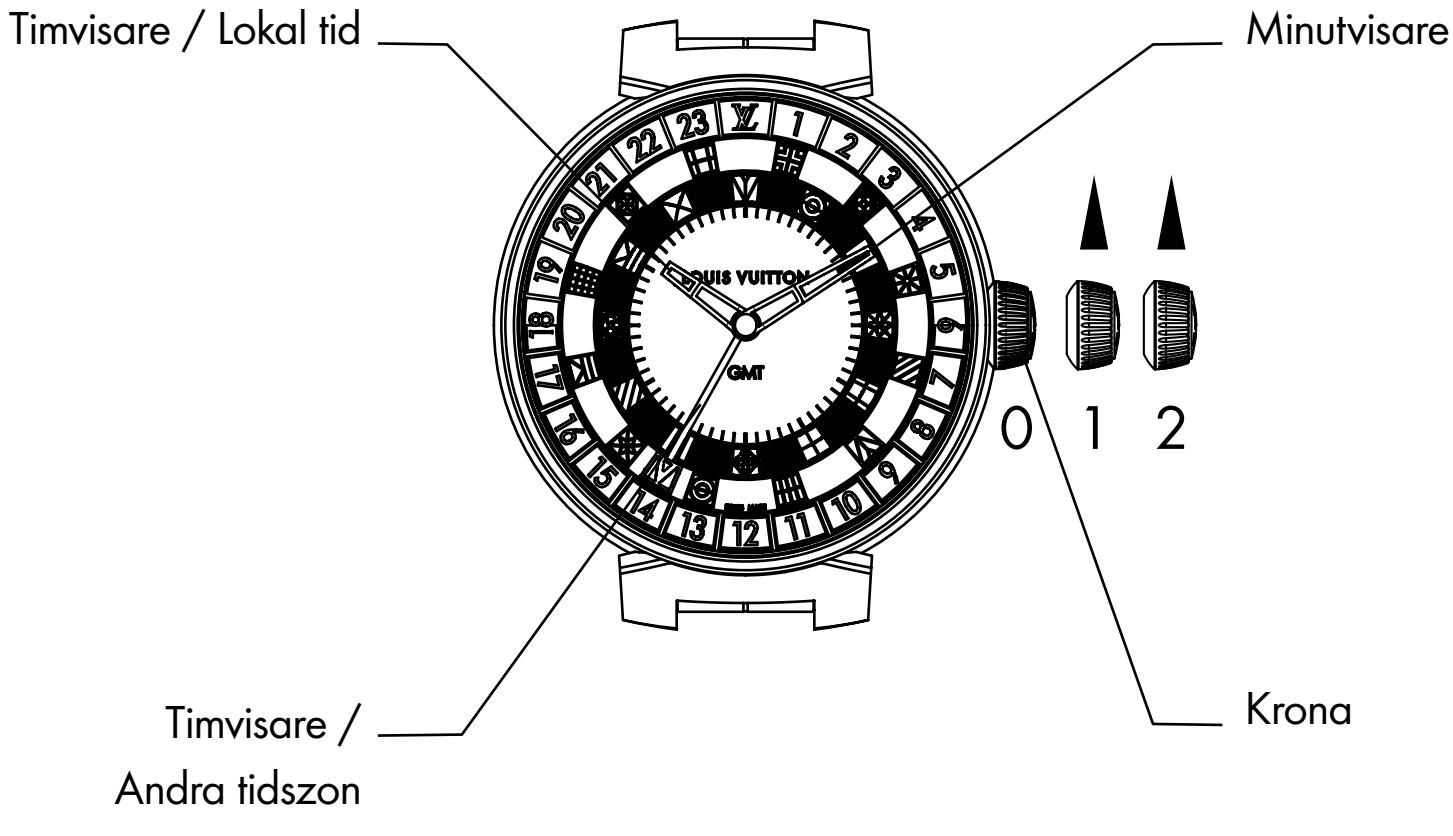

Säkerhetsåtgärder vid användning

⚠ VARNING

- **RISK FÖR FÖRTÄRING:** Denna produkt innehåller ett knappcellsbatteri.
- Förtäring kan leda till **DÖDSFALL** eller allvarliga skador.
- Ett knappcellsbatteri av litium kan orsaka allvarliga **inre kemiska brännskador** inom mindre än **2 timmar**.
- **Förvara** batterierna, nya och förbrukade, **UTOM RÄCKHÅLL FÖR BARN**.
- **Kontakta omedelbart läkare** om du misstänker att ett batteri har svalts eller förts in i någon del av kroppen.



VARNING



Innehåller ett knappcellsbatteri. Förvara utom räckhåll för barn.
Sök omedelbart läkarhjälp vid förtäring. Ett knappcellsbatteri av litium kan orsaka allvarliga, till och med dödliga skador, inom mindre än 2 timmar.

- Ta omedelbart bort och återvinn eller kassera använda batterier enligt lokala bestämmelser och håll dem utom räckhåll för barn.
- Om batterifacket inte stängs ordentligt ska du sluta använda produkten och hålla den på avstånd från barn.
- Batterier får inte placeras i hushållsavfall eller förbrännas.
- Kontakta giftinformationscentralen för information om behandling.
- Använda batterier kan orsaka allvarliga eller dödliga skador.
- Ej uppladdningsbara batterier får inte laddas.
- Batterier får inte tvångsurladdas, laddas, demonteras, värmas upp över den temperatur som anges av tillverkaren eller förbrännas. Detta kan orsaka skador på grund av gasutsläpp, läckage eller explosion, vilket kan leda till kemiska brännskador.

Hur underhåller du din klocka?

Vi rekommenderar att du låter serva din klocka i din Louis Vuitton-butik vart femte år för att se till att den fungerar som den ska.

För att undvika att klockan magnetiseras bör du begränsa kontakten med magneter, telefoner och säkerhetsskannrar. Skydda klockan från yttre stötar som allvarligt kan påverka dess funktion.
Ta av den när du utför ansträngande fysiska aktiviteter och sport (tunga lyft, golf, simning osv.).

Exponering för extrema temperaturer kan orsaka en lätt kondensation under klockglaset. Den försvinner av sig självt och kommer inte att påverka klockans funktion. Kontakta en Louis Vuitton-butik om kondensationen inte försvinner. Undvik kontakt med vatten för att inte skada läderbandet.

Torka klockan med en mjuk och torr trasa för att rengöra den.
Det rekommenderas inte att rengöra läderarmband eftersom de kommer att få patina med tiden. Läderarmbandets livslängd beror på hur det utsätts för fukt och hur ofta det används. Förvara klockan i fodralet som medföljer vid köpet eller på ett svalt och torrt ställe, fritt från damm, fukt och extrema temperaturer.

Hållbar upphandling

Louis Vuitton har erhållit certifiering från Responsible Jewellery Council, vilket bekräftar att vi dagligen tillämpar de etiska, sociala, samhälleliga och miljömässiga principer som RJC förespråkar. Alla ädelmetaller och diamanter som används i våra smyckes- och klockkollektioner kommer från partners som också är certifierade av RJC.

Louis Vuittons diamanter har förvärvats eller köpts från legitima källor som inte är inblandade i konfliktfinansiering, i enlighet med FN:s resolutioner och gällande nationell lagstiftning. Louis Vuitton garanterar att dessa diamanter är ”konfliktfria” och bekräftar att man följer World Diamond Councils riktlinjer för System of Warranties.

Louis Vuittons diamanter är uteslutande av naturligt ursprung och obehandlade, baserat på personlig kunskap och/eller skriftliga garantier från leverantören av dessa diamanter.

För sina pavéinfattade diamanter väljer Louis Vuitton diamanter med färggrader från D till G och klarhetsgrader från IF till VVS.

Användningen av färglösa vätskor och upphettning erkänns som traditionella behandlingsmetoder som komplement till slipning och polering av vissa färgade ädelstenar, liksom blekning av pärlor. Våra ädelstenar kan ha genomgått sådana allmänt accepterade förskköningsmetoder (dekret nr 2002-65 av den 14 januari 2002).
Safirer och rubiner i pavéinfattning kan ha värmebehandlats.
Smaragder i pavéinfattning kan ha spår av färglös olja.

Louis Vuitton garanterar att diamanter och diamantprodukter som omfattas av eller överförs enligt gällande bestämmelser inte har slipats från diamanter med ursprung i, exporterade från eller transiterade genom Ryssland efter den 31 december 2023. Louis Vuitton garanterar även att diamanter och diamantprodukter med en vikt om 0,5 karat eller 0,1 gram per diamant, som omfattas av eller överförs enligt dessa bestämmelser, inte har slipats från diamanter med ursprung i eller exporterade från Ryssland, även om de har bearbetats i ett tredjeland. På begäran kan Louis Vuitton tillhandahålla dokumentation som styrker denna deklaration, vilken företaget fortsätter att följa.

Foto: Still Life Blossom: Thomas Lagrange / LFT:s hantverksskicklighet: Piotr Stokłosa

Bu saat işçiliği örneği, Louis Vuitton'un her bir kreasyonuna kattığı ustalık geleneğinin bir parçasıdır. Cenevre'deki La Fabrique du Temps manüfaktürünün saat ustaları ve zanaatkarlar her gün mükemmellik arayışı içinde çalışır.

Bu kullanım kılavzunda saatinizin ayarı ve bakımına dair öneriler bulacaksınız.



1. Saat-Dakika

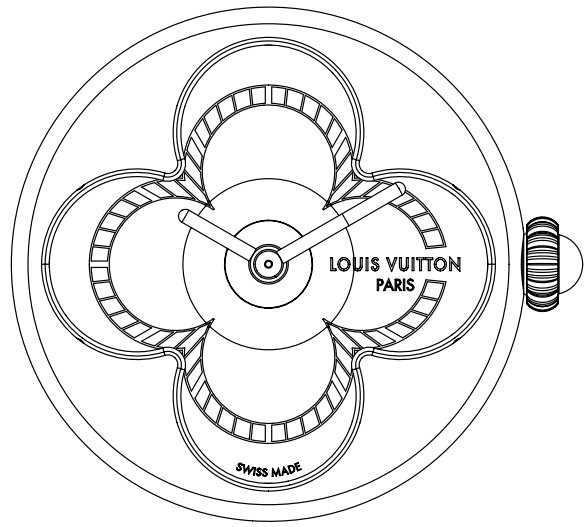

2. Saat-Dakika-Tarih



3. Saat-Dakika-GMT



1. Saat-Dakika

Saat ayarı:

1. adım: kurma kolunu 1. pozisyona çekin.

2. adım: akrep ve yelkovanı ilerletmek için kurma kolunu saat yönünde çevirin.

3. adım: kurma kolunu 0 pozisyonuna itin.

Kullanım tedbirleri: saat su ile temas halindeyken asla saat ayarı yapmayın.

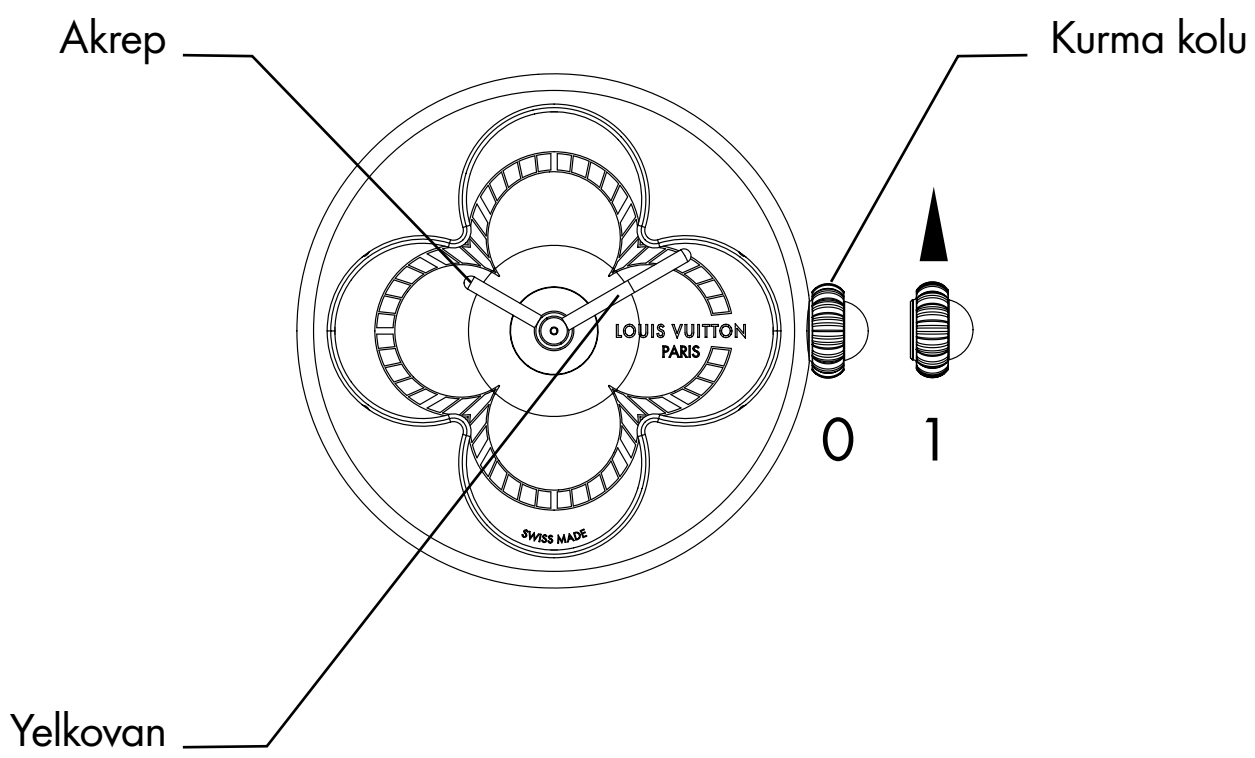

Ronda 1032 mekanizmasının teknik özellikleri

- Pilin nominal gerilimi: 1,55 V
- Pilin kimyasal bileşenleri: gümüş oksit
- Uygun pil tipi: düğme pil 379
- Standart pil ömrü: 60 ay
- Pil, sadece bir uzman tarafından değiştirilebilir
- Suya dayanıklılık: 3 ATM (30 m)

Color Blossom koleksiyonunun teknik özellikleri

- W7PG2: 750/1000 pembe altın, beyaz sedef, toplam ~0,91 karat 103 yuvarlak kesim pırlanta, ~0,03 karat rose kesim pırlanta
- W7YG21: 750/1000 sarı altın, amazonit
- W7PG51: 750/1000 pembe altın, pembe renklendirilmiş beyaz sedef
- W7ST71: çelik, beyaz sedef



2. Saat-Dakika-Tarih

Saat ve tarihin ayarlanması:

1. adım: kurma kolunu 1. pozisyona çekin.

2. adım: akrebi ileri veya geri hareket ettirmek için kurma kolunu çevirin.
Bu hareket, tarihi de ileri veya geri oynatır.

3. adım: kurma kolunu 2. pozisyona çekin.

4. adım: yelkovanı ileri veya geri hareket ettirmek için kurma kolunu çevirin.

5. adım: kurma kolunu 0 pozisyonuna itin.

Kullanım tedbirleri: saat su ile temas halindeyken asla saat ayarı yapmayın.

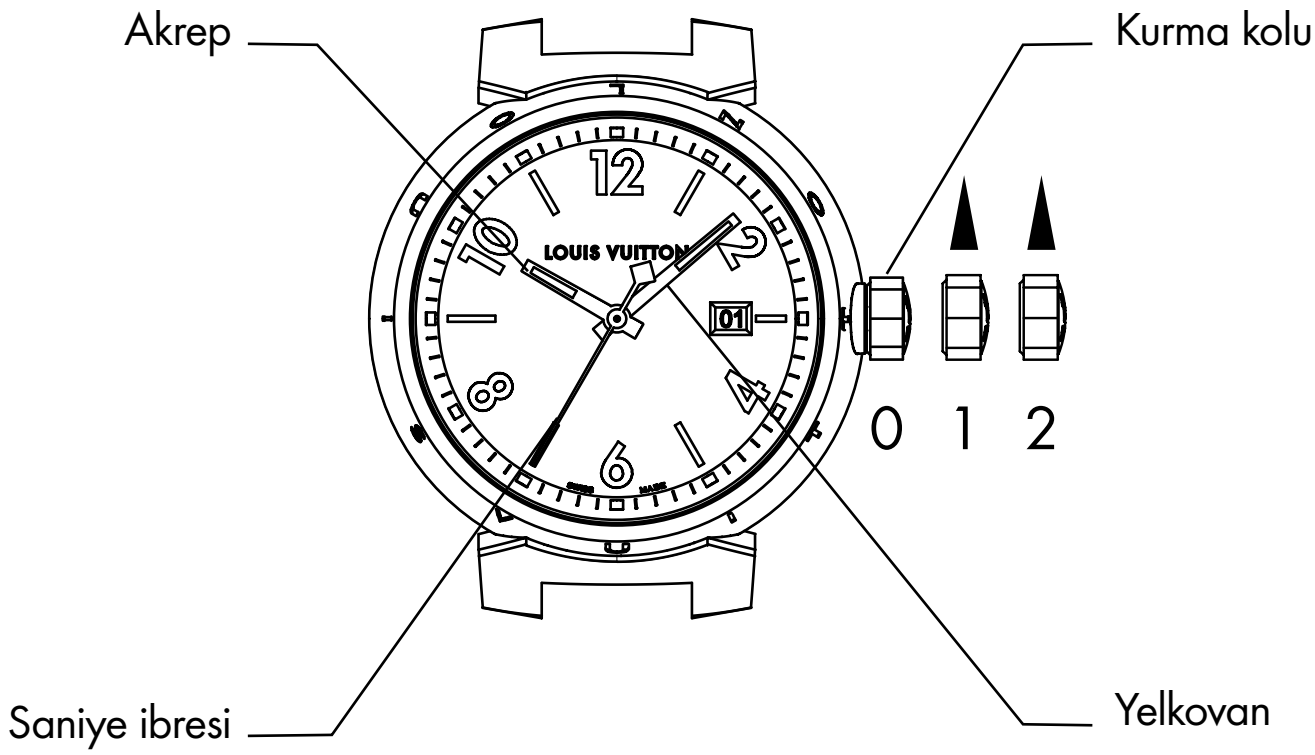

3. Saat-Dakika-GMT

Yerel saatin ayarlanması:

1. adım: kurma kolunu 2. pozisyona çekin.

2. adım: akrep ve yelkovanı hareket ettirmek için kurma kolunu soldan sağa veya sağdan sola çevirin.

İkinci zaman dilimi için saatin ayarlanması:

3. adım: kurma kolunu 1. pozisyona çekin.

4. adım: kurma kolunu, ikinci zaman dilimi ibresini ayarlamak için saat istikametinin aksi yönünde çevirin.

5. adım: kurma kolunu 0 pozisyonuna itin.

Kullanım tedbirleri: saat su ile temas halindeyken asla saat ayarı yapmayın.

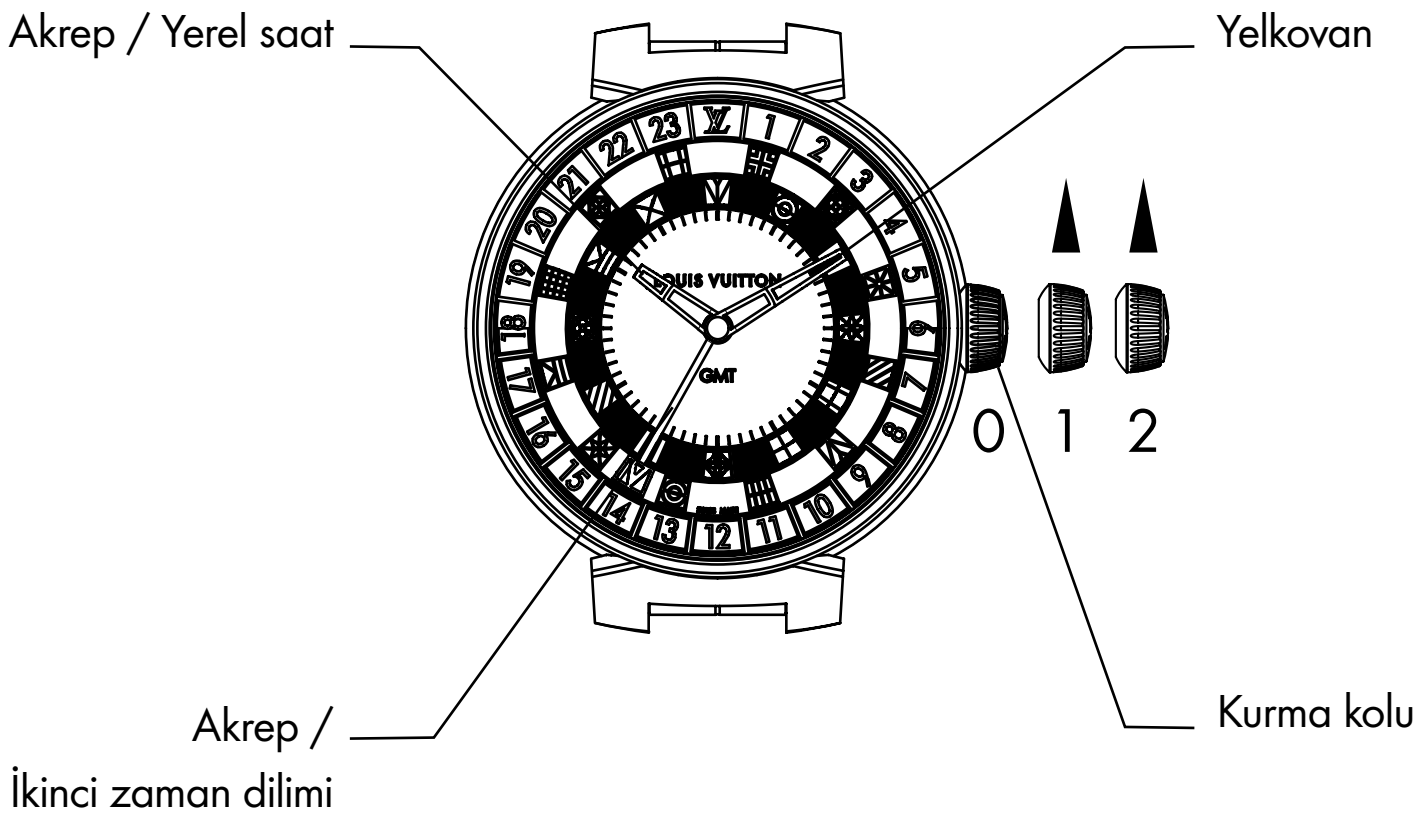

Kullanım tedbirleri

⚠ UYARI	
• **YUTMA RİSKİ:** bu ürün, düğme pil içerir. • Yutulması **ÖLÜM** veya ciddi yaralanmalara yol açabilir. • Düğme pil yutulursa **2 saatten** az bir sürede iç **organlarda kimyasal yanıklara** yol açabilir. • Yeni ve kullanılmış pilleri **ÇOCUKLARIN ULAŞAMAYACAĞI YERDE saklayın**. • Pilin yutulduğundan veya bedende bir yere sıkıştığından şüphelenirseniz **derhal bir doktora danışın**.	

UYARI



Düğme pil içerir. Çocukların erişemeyeceği yerde saklayın.
Yutulması halinde derhal doktora danışın. Lityum içeren bir düğme pil, 2 saatten az bir sürede ciddi yaralanmalara ve hatta ölüme yol açabilir.

• Kullanılmış pilleri derhal çıkarın ve yerel düzenlemelere göre geri dönüşüme verin veya atın ve çocukların erişemeyeceği yerde saklayın.
• Pil bölmesi düzgün kapanmıyorsa ürünü kullanmayı bırakın ve çocuklardan uzak tutun.
• Piller, ev atıklarıyla birlikte **ATILMAMALI** veya yakılmamalıdır.
• Tedavi hakkında bilgi almak için yerel bir zehir danışma merkezini arayın.
• Kullanılmış piller, ciddi yaralanmalara veya ölüme yol açabilir.
• Yeniden şarj edilemeyen piller şarj edilmemelidir.
• Pillerin şarjı zorlayarak bitirilmemeli, yeniden şarj edilmemeli, demonte edilmemeli, üreticinin belirttiği sıcaklığın üzerinde ısıtılmamalı ya da yakılmamalıdır. Gaz salınımı, kaçak veya patlama nedeniyle kimyasal yanıkları tetikleyerek yaralanmalara yol açabilir.

Saatinizin bakımı nasıl yapılır?

Saatinizin düzgün işleyişini garanti etmek için saatinize her 5 senede bir Louis Vuitton mağazanızda bakım yaptırmanızı tavsiye ederiz.

Saatinizin manyetize olmasını önlemek için mıknatıs, telefon ve güvenlik taramalarına sınırlı temas edin. İşleyişini ciddi ölçüde etkileyebilecek haricî darbelere karşı saatinizi koruyun. Fiziksel faaliyetler ve yoğun spor yaparken saatinizi çıkarın (ağır eşya kaldırırken, golf, yüzme vb.).

Aşırı uç sıcaklıklara maruz kalması saat camının altında hafif bir buğulanmaya yol açabilir. Buğu kendiliğinden kaybolacaktır ve saatin uygun şekilde çalışmasını etkilemeyecektir. Buğu geçmezse lütfen bir Louis Vuitton mağazası ile iletişime geçin. Deri kayışa zarar vermemek için su ile temastan kaçının.

Saatinizi temizlemek için yumuşak kuru bir bezle silin. Deri kayışların temizlenmesi tavsiye edilmez; zaman içinde ve yıpranma ile patina geliştirecektir. Deri kayışın kullanım ömrü, neme maruziyetine ve kullanım sıklığına bağlıdır. Saatinizi satış sırasında tedarik edilen kutusunda veya serin, kuru, toz, nem ve aşırı sıcaklıklardan uzak bir yerde muhafaza edin.

Sürdürülebilir tedarik

Louis Vuitton, Responsible Jewellery Council tarafından teşvik edilen ahlaki, sosyal, toplumsal ve çevresel ilkelerin gündelik olarak hayata geçirildiğini onaylayan RJC sertifikasını aldı. Mücevher ve saat koleksiyonlarımızda kullanılan tüm değerli metaller ve elmaslar, RJC tarafından onaylanmış ortaklardan alınmaktadır.

Louis Vuitton elmasları, Birleşmiş Milletler kararlarına ve geçerli ulusal yasalara uygun olarak, çatışma finansmanında yer almayan meşru kaynaklardan elde edilmiş veya satın alınmıştır. Louis Vuitton, bu elmasların "conflict-free" olduğunu garanti eder ve Dünya Elmas Konseyi'nin Garanti Sistemi yönergelerine uyduğunu doğrular.

Louis Vuitton elmasları, bu elmasların tedarikçisi tarafından sağlanan kişisel bilgiler ve / veya yazılı garantiler temelinde sadece doğal kökenli ve işlenmemiştir.

Maison Louis Vuitton, süsleme elmasları için D'den G'ye kadar değişen renklerde ve IF'ten VVS'e kadar değişen berraklıkta elmasları seçer.

Bazı renkli taşların kesilmesi ve parlatılmasının yanı sıra incilerin beyazlatılmasına ilaveten renksiz sıvıların ve ısıtmanın kullanımı, mücevher ustasının geleneksel bir uygulaması olarak kabul edilir. Değerli taşlarımız, bu genel süsleme uygulamalarına tabi olabilir (14 Ocak 2002 tarihli 2002-65 sayılı kararname).
Dizili safir ve yakutlar ısıtılmış olabilir.
Dizili zümrütlerde, renksiz yağ izleri olabilir.

Louis Vuitton, teminatlı veya aktarılmış elmas ve elmas içeren ürünlerin, 31 Aralık 2023'ten sonra Rusya kaynaklı, Rusya'dan ihraç edilmiş veya geçmiş elmaslardan kesilmediğini garanti eder. Louis Vuitton ayrıca, 0.5 karat veya üzeri veya elmas başına 0,1 gram teminatlı veya aktarılmış elmas ve elmas içeren ürünlerin, üçüncü bir ülkede işlem görmüş olsalar bile Rusya kaynaklı veya Rusya'dan ihraç edilmiş elmaslardan kesilmediğini garanti eder. Louis Vuitton talep üzerine, riayet etmeye devam edeceği bu bildirimi onaylayan destekleyici belgeler tedarik edebilir.

Fotoğraflar: Still Life Blossom: Thomas Lagrange / Teknik LFT ustalığı: Piotr Stokłosa